Folkeuniversitetet Aarhus

Program *efterår 2018*

Side 81 Vidensfestival om det gode liv

Side 58 Tyskland på Sandbjerg Gods

Side 55 Studenteroprøret 50 år

Side 50 Politikerlede og medieskepsis

Hvad kan vi lære af sorgen?

Mai-Britt Guldin
psykolog og
seniorforsker i sorg,
Aarhus Universitetshospital

Indhold

Samfund og verden s. 4

Organisation, ledelse og kommunikation s. 14

Psykologi og sundhed s. 24

Naturvidenskab og teknologi s. 34

Religion og filosofi s. 42

Arkæologi og historie s. 52

Kunst, arkitektur og design s. 64

Litteratur, film og musik s. 74

s. 05

Er der et nyt Afrika på vej? Det er lektor i statskundskab **Anne Mette Kjær** med til at give svaret på.

s. 28

Ole Lauridsen, lektor i læring og undervisning, fortæller, hvordan vi optimerer vores hjerne.

s. 31

Hvad kan vi lære af sorgen? Vi spørger seniorforsker **Mai-Britt Guldin.** Læs portrættet på side 33, eller tilmeld dig forelæsningsrækken 'Forstå sorgen'.

s. 35

Dyk ned i Universets største gåder med professor i fysik og astronomi **Ulrik Ingerslev Uggerhøj**.

s. 49

Få to fags syn på kærlighed i selskab med en psykolog og lektor i filosofi **Anne Marie Pahuus**.

Sådan tilmelder du dig

- Køb din billet på www.fuau.dk
- Søg på titel eller holdnummer
- Klik på holdet og betal med kort eller MobilePay

Har du spørgsmål?

Vi sidder klar ved telefon og mail alle hverdage kl. 10-15:
88 43 80 00 eller info@fuau.dk

Hold dig orienteret via nyhedsbrevet på fuau.dk og følg os på facebook.com/fuaarhus

s. 58

Tag med på **Sandbjerg Gods,** og bliv klogere på Tysklands og grænselandets historie.

s. 59

Få indblik i to centrale figurer i dansk politiks historie i selskab med lektor i historie **Niels Wium Olesen.**

s. 73

Spring på bussen til **BogForum** sammen med Folkeuniversitetets undervisere.

s. 76

Per Stounbjerg giver tips til at knække litteraturens koder.

s. 81

HEARTS & MINDS

Snus det gode liv ind med **Alexander Wieck Fjældstad** og mange andre forskere til vidensfestivalen **Hearts & Minds** sidste weekend i september.

Om Folke*universitetet*

Alle er velkomne. Folkeuniversitetet er universitet for folket.

Her får du forskningsformidling i øjenhøjde – der er ingen adgangskrav eller eksaminer. Sådan har det været siden 1898, hvor Folkeuniversitetet slog dørene op første gang. Siden da har vi arbejdet for, at alle skal have adgang til ny viden.

Folkeuniversitetet giver dig mulighed for at komme helt tæt på landets førende forskere, når de fortæller passioneret om deres nyeste forskning.

Folkeuniversitetet er et tilbud til alle nysgerrige mennesker. Drivkraften er lysten til at lære noget nyt.

Undervisningsstedet

Aarhus Universitet
Ny Munkegade 118
8000 Aarhus C

Vores studentermedhjælpere er til stede ifm. undervisningen mandag-torsdag kl. 16-21.30 og i weekender kl. 9-16

Mad og drikke
Matematisk Kantine holder åbent i forbindelse med undervisningen. Se udvalget, åbningstider m.m. på matkant.dk

Samfund og verden

Drab i Danmark

Holdnummer: 1821-071
Tid: 3/9, 3 mandage, kl. 17.15-19.00
Pris: 360 kr., studerende 210 kr.
Sted: AU, bygning 1530, lokale G116, Ny Munkegade 118

Vi stifter bekendtskab med mordere og deres ofre i film, i bøger og i nyhederne, hvor vi informeres om virkelighedens forbrydelser. Men hvor godt kender vi egentlig til behandlingen af denne uhyggelige forbrydelse – drabet – som ulykkeligvis bliver begået hver evig eneste dag mange steder i verden? Forskerne stiller skarpt på en hverdag med lægelige undersøgelser af drabsofre og gerningsmænd og straffesagen, som naturligt følger en drabsforbrydelse. Ydermere dykkes der ned i, hvordan drabet som fænomen skildres i litteraturen.

03/09: Retsmedicineren og drab. Asser Hedegård Thomsen, speciallæge i retsmedicin, Aarhus Universitet
10/09: Straffesagen. Gorm Toftegaard Nielsen, professor i jura, Aarhus Universitet
17/09: Drab i litteraturen. Bo Tao Michaëlis, mag.art. i litteraturvidenskab og kulturanmelder for Politiken

Japan i bevægelse

Holdnummer: 1821-072
Tid: 3/9, 5 mandage, kl. 17.15-19.00
Pris: 560 kr., studerende 310 kr.
Pris inkl. bog: 710 kr., studerende 460 kr.
Sted: AU, bygning 1530, lokale D113, Ny Munkegade 118

Japan dukker ofte op i nyhedsstrømmen. Hør om Japan i dag og om, hvordan samfundet, fin- og populærkulturen, religionen, kunsten, litteraturen og medierne forandrer sig i landet. Forelæsningsrækken er en generel indføring i landet, som det tager sig ud lige nu. Spændinger, dynamikker og nybrud forbinder japanerne med fortid, nutid og fremtid, fortalt af eksperter i Japan. Forelæsningsrækken er baseret på udgivelsen 'Japan i bevægelse' (Univers), der kan inkluderes i prisen.

03/09: Historien. Annette Skovsted Hansen, lektor i japanstudier og historie, Aarhus Universitet
10/09: Litteratur. Mette Holm, oversætter og cand.mag. i japansk
17/09: Religion. Jørn Borup, lektor i religionsvidenskab, Aarhus Universitet
24/09: Soft power. Niels Brix Hornbek, cand.mag. i internationale studier
01/10: Medier. Jens Sejrup, cand.mag, ph.d. i japanstudier, postdoc, Institut for Antropologi, København Universitet

Verdens magter

Holdnummer: 1821-283
Tid: 4/9, 6 tirsdage, kl. 17.30-19.15
Pris: 660 kr., studerende 360 kr.
Sted: AU, bygning 1530, auditorium F, Ny Munkegade 118

Globaliseringen fortsætter ufortrødent. Samtidig er der en præsident i USA, der opsiger handelsaftaler og bygger toldmure. Lederne er fanget i krydsilden mellem de internationale forventninger og vælgernes ofte mere jordnære krav. Hvem vil være stormagt nu? USA, Kina, Tyskland, Indien, Rusland og Brasilien er lande, der alle har gennemgået massive forandringer i de sidste tre årtier. Ofte har fænomener, som man forventede at globaliseringen ville efterlade på historiens overskudslager, slået tilbage. Verdenshistorien er altså ikke afsluttet, som Francis Fukuyama erklærede i 1989. Nej, den lever i bedste velgående. Forelæsningsrækken er baseret på udgivelsen 'Verdens Magter' (RÆSON), der udkom i en ny udgave i 2017.

04/09: USA. Niels Bjerre-Poulsen, lektor i historie, Syddansk Universitet
11/09: Indien. Jørgen Dige Pedersen, lektor i statskundskab, Aarhus Universitet
18/09: Brasilien. Marie Kolling, postdoc i antropologi, Syddansk Universitet
25/09: Kina. Camilla Tenna Nørup Sørensen, adjunkt i statskundskab, Københavns Universitet
02/10: Tyskland. Moritz Schramm, lektor i tysk historie og kultur, Syddansk Universitet
09/10: Rusland. Karsten Jakob Møller, generalmajor og senioranalytiker (pens.).

Et nyt Afrika på vej?

Holdnummer: 1821-165
Tid: 5/9, 6 onsdage, kl. 17.15-19.00
Pris: 660 kr., studerende 360 kr.
Sted: AU, bygning 1530, lokale D113, Ny Munkegade 118

Løveøkonomier, demokratiske revolutioner og optimisme. Hungersnød, pirater og bistandsafhængighed. Afrika er et kontinent i udvikling, men historier om menneskelige tragedier og væbnede konflikter florerer fortsat. Hvorfor kan den mirakelkur, som igennem de seneste årtier har betydet fremgang i Asien, ikke eksporteres til det afrikanske kontinent? Er det kolonialismen og imperialismen, der er skyld i Afrikas vedvarende økonomiske og sociale nedtur? Vil Afrika i årene fremover komme til at spille en mere fremtrædende rolle i den globaliserede verden?

05/09: Stagnation eller forandring: Politik og økonomisk udvikling i Afrika. Anne Mette Kjær, lektor i statskundskab, Aarhus Universitet

12/09: Religiøse strømninger i Afrika. Niels Kastfelt, lektor i kirkehistorie, Københavns Universitet

19/09: Kriser, konflikter og sikkerhedspolitik i Afrika. Holger Bernt Hansen, professor emeritus i afrikastudier, Københavns Universitet

26/09: Demokrati i Afrika – hvorfor er det så svært? Jørgen Elklit, professor i statskundskab, Aarhus Universitet

03/10: Kina i Afrika – nykolonisering eller udviklingsalternativ? Peter Kragelund, institutleder og lektor i udviklingsstudier, Roskilde Universitet

10/10: Hvordan kommer Afrika videre? Ulandsbistand mv. Stig Jensen, lektor i afrikastudier, Københavns Universitet

Store sociologer

Holdnummer: 1821-157
Tid: 5/9, 6 onsdage, kl. 17.30-19.15
Pris: 660 kr., studerende 360 kr.
Sted: AU, bygning 1530, lokale G116, Ny Munkegade 118

Hvordan kommer magt til udtryk i det moderne samfund? Hvad forstår vi ved begrebet normalitet? Og hvorfor føler vi danskere os særligt stolte, når kvindelandsholdet vinder EM? Svaret skal findes i sociologien, som stræber efter at afdække de mange aspekter af menneskelig social adfærd. Individ, gruppe, organisation og samfund. Sociologien rummer nøglen til at undersøge og tydeliggøre de førnævnte spørgsmål – samt utroligt mange andre. Få indblik i centrale sociologiske problemstillinger og ikke mindst de bærende teorier bag. Rækken bygger på bogen 'Sociologisk teori – en grundbog' (Akademisk Forlag).

05/09: Introduktionsforelæsning: Auguste Comte, fra filosofi til sociologi. Søren Gosvig Olesen, lektor i filosofi, Københavns Universitet

12/09: Karl Marx og Max Weber. Mads P. Sørensen, seniorforsker i statskundskab, Aarhus Universitet

19/09: Axel Honneth og Émile Durkheim. Mathias Wullum Nielsen, adjunkt, Institut for Statskundskab, Aarhus Universitet

26/09: Michel Foucault og Pierre Bourdieu. Carsten Bagge Laustsen, lektor i statskundskab, Aarhus Universitet

03/10: Niklas Luhmann og Jürgen Habermas. Jørn Loftager, lektor i statskundskab, Aarhus Universitet

10/10: Bruno Latour og Slavoj Žižek. Carsten Bagge Laustsen, lektor i statskundskab, Aarhus Universitet

Velfærdsstatens udfordringer

Holdnummer: 1821-151
Tid: 6/9, 5 torsdage, kl. 17.15-19.00
Pris: 560 kr., studerende 310 kr.
Sted: AU, bygning 1530, lokale D113, Ny Munkegade 118

Er velfærdsstaten truet? Følger man den politiske debat, er det tydeligt, at der i alle politisk ansvarlige partier er en voksende erkendelse af, at det fremover vil blive vanskeligt at opretholde velfærdsstaten, som den ser ud i dag. Helle Thorning-Schmidt gik med egne ord "reformamok" som statsminister. Og nuværende statsminister Lars Løkke Rasmussen lancerede 2025-planen med forslag til bl.a. forandringer i SU'en og hævelse af pensionsalderen med ordene: "Hvis vi laver skånsomme forandringer i dag, kan vi sikre os mod barske reformer i morgen." Men hvordan vil det påvirke vores velfærdsstat? Hvad betyder reformerne for samfundet? Hvordan ser fremtiden ud for en velfærdsstat, der er i konstant forandring?

06/09: Det danske velfærdssamfunds historie. Jørn Henrik Petersen, professor i socialpolitik, Syddansk Universitet

13/09: Spændinger i velfærdsstaten. Jørn Henrik Petersen, professor i socialpolitik, Syddansk Universitet

20/09: Opgør med de universelle ydelser? Jørgen Goul Andersen, professor i statskundskab, Aalborg Universitet

27/09: EU og velfærdsstaten – dengang og i dag. Morten Rasmussen, lektor i historie, Københavns Universitet

04/10: En bæredygtig og social investeringsvelfærdsstat. Bent Greve, professor i samfundsvidenskab, Roskilde Universitet

Nogle arrangementer finder du kun i nyhedsbrev og på Facebook
facebook.com/fuaarhus

Canadas historie og politik

Holdnummer: 1821-024
Tid: 6/9, 5 torsdage, kl. 19.30-21.15
Pris: 560 kr., studerende 310 kr.
Sted: AU, bygning 1530, (indgang): lokale D215 i bygning 1531, Ny Munkegade 118
Underviser: Michael Böss, lektor emeritus i engelsk, Aarhus Universitet

I en tid, hvor USA fokuserer indad, har verden fået øje på 'et andet Amerika', nemlig Canada. Canada har i de sidste ti år vakt international opmærksomhed af flere årsager: som et land, der kom helskindet gennem finanskrisen i 2008; som et multikulturelt samfund, der har held med at integrere indvandrere; som et land, der ligger i toppen af internationale målinger af livskvalitet; som et land, der overtog det bedste fra Nordamerika og Europa og kasserede det værste; og som landet med den charmerende, unge premierminister. Er Canada en model for resten af verden? Eller bliver Canadas høje renommé holdt oppe af myter, som canadierne selv har skabt om deres samfund som modsætningen til USA?

06/09: Fra kolonisering til konfødération (1867)
13/09: Det delte land: fransk-canadisk og engelsk-canadiske nationalitet og nationalisme indtil 1995
20/09: Canada i verden: canadisk udenrigs- og sikkerhedspolitik fra Første Verdenskrig til i dag
27/09: Trudeau'ernes Canada: multikulturalisme, liberale rettigheder og oprindelige folk
04/10: Det konservative Canada: fra Macdonalds 'red toryism' til Harpers decentraliserede union

Slavoj Žižek

Holdnummer: 1821-026
Tid: 6/10, 1 lørdag, kl. 9.45-15.45
Pris: 360 kr., studerende 210 kr.
Sted: AU, bygning 1530, lokale oplyses på stedet, Ny Munkegade 118

Slavoj Žižek er en usædvanlig filosof. Han er underholdende, provokerende og altid parat med en overraskende analyse af aktuelle begivenheder. Hans maniske produktivitet og stil har gjort ham til en intellektuel superstjerne, og han er en flittigt benyttet kommentator. I de senere år er han dog også blevet beskyldt for at være revolutionsromantiker, og hvad man kunne kalde en nyttig idiot: En utaknemlig kritiker af den vestlige verden og en apologet for radikale bevægelser. Få indblik i Žižeks samfundsteori og i de teoretiske forudsætninger for hans samtidsanalyser. Undervisningen tager afsæt i bogen 'Den nyttige idiot. En introduktion til Slavoj Žižeks samfundsteori' (Samfundslitteratur).

09.45: Žižeks samfundsdiagnose. Brian Benjamin Hansen, ph.d. i filosofi, VIA University College
11.45: Frokostpause
12.30: Žižek og ideologikritikken. Carsten Bagge Laustsen, lektor i statskundskab, Aarhus Universitet
14.15: Žižeks kritikere. Carsten Bagge Laustsen, lektor i statskundskab, Aarhus Universitet

Sharia, Islam og demokrati i Europa

Holdnummer: 1821-282
Tid: 6/10, 1 lørdag, kl. 9.45-15.45
Pris: 360 kr., studerende 210 kr.
Sted: AU, bygning 1530, lokale oplyses på stedet, Ny Munkegade 118
Underviser: Niels Valdemar Vinding, postdoc i islamiske studier, Københavns Universitet

Islamisk ret, sharia og dets forhold til demokrati står som noget af det mest kontroversielle i debatten om islam i Europa og Danmark. For muslimer er sharia en ufravigelig del af religionen, men for mange politikere og debattører er sharia uforeneligt med demokrati. Samtidig foregår der en stor kamp inden for islam om, hvordan sharia skal forstås og foreskrives. Så hvad er islamisk ret egentlig? Hvad er forholdet mellem islam, islamisme og sharia? Hvordan forstås islamisk ret i samfundsdebatten i Danmark og Europa? Og hvordan kommer muslimers retsforståelse til udtryk i vestlige samfund? Få nogle af svarene her.

Verdens 7000 sprog

Holdnummer: 1821-166
Tid: 7/10, 1 søndag, kl. 9.45-15.45
Pris: 360 kr., studerende 210 kr.
Sted: AU, bygning 1530, lokale oplyses på stedet, Ny Munkegade 118
Underviser: Peter Bakker, lektor i lingvistik, Aarhus Universitet

Vidste du, at langt de fleste sprog i verden tales uden for Europa? Faktisk hele 95 %, hvoraf de fleste tales i Afrika og Asien. Mangfoldigheden er overvældende i strukturer, ordformer og brug. Nogle sprog bruger fx kun enstavelsesord, hvor andre sprog udtrykker det samme, som man bruger en hel sætning på i dansk. De fleste sprog består af over 50.000 ord, men i daglig tale anvender de færreste mere end 100. En brøkdel, må man sige. Hvornår og hvordan er sproget først opstået? Hvordan har sprogene spredt sig over jordkloden? Hvordan er de blevet så forskellige? Kom på en guidet tur rundt i verdens mange, mange sprog.

Hvad skal vi lave, når robotterne laver det hele?

Holdnummer: 1821-120
Tid: 8/10, 1 mandag, kl. 17.15-21.15
Pris: 260 kr., studerende 160 kr.
Sted: AU, bygning 1530, lokale D119, Ny Munkegade 118
Underviser: Philipp Schröder, professor i økonomi og medlem af Disruptionrådet, Aarhus Universitet

Computerne har overhalet mennesket på mange områder. De kan slå os i skak, Jeopardy og det kinesiske spil Go. I USA er robotten Ross påbegyndt arbejdet som advokat med speciale i konkursret. Det er altså ikke 'blot' spil og det klassiske arbejde, der bliver påvirket af ny teknologi, men også højt kvalificeret arbejdskraft. Nogle taler om en ny industriel revolution. Andre bruger udtrykket 'disruption', der betegner, når en branche grundlæggende ændres af ny teknologi. Regeringen har tilmed nedsat et 'Disruptionråd', der konkluderer arbejdet i efteråret 2018. Hvilke økonomiske effekter forventes af automatiseringen, og hvad siger de nyeste data? Hvilke kompetencer bliver der brug for? Og hvordan møder vi udfordringerne som arbejder, virksomhed og samfund?

Hvad enhver bør vide om international økonomi

Holdnummer: 1821-459
Tid: 22/10, 4 mandage, kl. 17.15-19.00. Ingen undervisning 29/10
Pris: 460 kr., studerende 260 kr.
Sted: AU, bygning 1530, lokale D219, Ny Munkegade 118

Valutakurser, monetære unioner, finansielle markeder og frihandelsaftaler. Hele verden er i dag tæt sammenvævet økonomisk. Det bliver særligt tydeligt, når den globale økonomi rammes af kriser som fx finanskrisen i kølvandet på krakket af Lehman Brothers i september 2008. Samtidig blæser der nye vinde, da bl.a. valget af Donald Trump som USA's præsident har fået protektionisme på dagsordenen igen. Hvad skal der til for at forstå det komplekse internationale økonomiske system? Hvordan spiller migration, finans, klima og miljø en rolle? Og hvilke fordele og ulemper er der ved global økonomi og handel? Få en grundlæggende introduktion til international økonomi ved en række af landets førende eksperter.

22/10: **Globalisering og økonomi i det 21. århundrede.** Philipp Schröder, professor i økonomi, Aarhus Universitet
05/11: **Miljøøkonomi og klimapolitik.** Jette Bredahl Jacobsen, professor i miljøøkonomi, Københavns Universitet
12/11: **Det grænseoverskridende finansmarked – et europæisk perspektiv.** Svend Erik Hougaard Jensen, professor i økonomi, Copenhagen Business School
19/11: **Migration og det globale arbejdsmarked.** Michael Svarer, professor i økonomi, Aarhus Universitet

I 2015 blev Justin Trudeau valgt som Canadas 23. premiereminister. Han er den næstyngste på posten i landets historie.

Værdier i forandring?

Holdnummer: 1821-156
Tid: 23/10, 5 tirsdage, kl. 17.15-19.00
Pris: 560 kr., studerende 310 kr.
Sted: AU, bygning 1530, lokale D219, Ny Munkegade 118

Værdikampen har raset i politik de seneste mange år. Men spørgsmålet er, om værdierne faktisk har ændret sig som følge af den øgede opmærksomhed, eller om de er, hvad de altid har været? Engang var kernefamilien et ideal. Hvordan står det til med familien og parforholdet som institution i dag? Og hvorfor fylder værdier så meget i den politiske debat? Hvordan hænger værdierne og diskussionen sammen med international politik? Og hvilke værdier finder vi på det danske – og europæiske – arbejdsmarked? Vær med, når eksperterne tager pulsen på udviklingen af værdier i forskellige dele af det danske- og europæiske samfund over de seneste 30 år. Forelæsningsrækken er baseret på bogen 'Værdier, Videnskab og Visioner' (DJØF Forlag).

23/10: **Værdikampen – stabilitet og forandring.** Peter Gundelach, professor emeritus i sociologi, Københavns Universitet
30/10: **Arbejdsværdier i Danmark og Europa.** Frederik Thuesen, forskningsleder, VIVE - Det nationale forsknings- og analysecenter for Velfærd
06/11: **Politiske værdier.** Klaus Levinsen, lektor i statskundskab, Syddansk Universitet
13/11: **Den fleksible familie.** Per Schultz Jørgensen, professor emeritus i socialpsykologi, Aarhus Universitet
20/11: **Værdier og spændinger – perspektivet for en liberal verdensorden.** Georg Sørensen, professor emeritus i statskundskab, Aarhus Universitet

Indblik i Europa

Holdnummer: 1821-170
Tid: 23/10, 7 tirsdage, kl. 17.15-19.00
Pris: 760 kr., studerende 410 kr.
Sted: AU, bygning 1530, lokale D113, Ny Munkegade 118

Hvor godt kender du de enkelte lande i Europa? Hvilken rolle spiller mafiaen i dagens Italien? Kan Frankrig forene en plads i et nyt Europa med sin gamle forestilling om unik fransk 'grandeur'? Hvordan står det til i de 'nye' lande i Central- og Østeuropa? Og kan Tyskland redde det europæiske projekt – uden at gå på kompromis med sin egen befolkning? Europa er som kontinent rig på mangfoldighed. Der er mange geografiske, sproglige, økonomiske, politiske, religiøse og kulturelle forskelle landene imellem – og internt i de enkelte lande. Europa handler både om det politiske Europa, der fylder i medierne, men også om et rigt kulturliv og et idéhistorisk fællesskab.

23/10: **Italien.** Gert Sørensen, lektor i italiensk historie og kultur, Københavns Universitet
30/10: **Tyskland.** Moritz Schramm, lektor i tysk historie og kultur, Syddansk Universitet
06/11: **Frankrig.** Henrik Prebensen, lektor i fransk, Københavns Universitet
13/11: **Storbritannien.** Ole Helmersen, lektor i engelsk, Copenhagen Business School
20/11: **Spanien.** Svend Christian Rybner, forfatter, foredragsholder og historiker
27/11: **Østeuropa.** Søren Riishøj, lektor emeritus i statskundskab, Syddansk Universitet
04/12: **Grækenland.** Mogens Pelt, lektor i historie, Københavns Universitet

Europa*nu*

Kom til foredrag med Folkeuniversitetets forening **Europa***nu. Et års medlemsskab koster kun 150 kr. og giver adgang til arrangementer og tilbud året rundt.*

Vidensbrunch med Thorsten Borring Olesen – Europa lige nu

Holdnummer: 1821-440
Tid: 4/10, 1 torsdag, kl. 10.00-12.00
Pris: 150 kr. inkl. brunchbuffet og kaffe/te. 100 kr. for medlemmer af **Europa***nu* inkl. brunchbuffet og kaffe/te. 0 kr. uden brunch, men tilmelding påkrævet
Sted: Dokk1, Store sal, Hack Kampmanns Plads 2

"Det er svært at forestille sig en krise, der er større end den, vi står overfor i dag." Det konstaterede professor i nyere dansk og europæisk historie Thorsten Borring Olesen i foråret 2017 om Europas udfordringer. Står det stadig så skidt til? Og hvilke løsninger findes der? Over en brunch kan du møde Thorsten til en samtale med rektor Sten Tiedemann om Europas tilstand lige nu.

Året der gik i Europa

Holdnummer: 1821-438
Tid: 21/11, 1 onsdag, kl. 17.15-20.55
Pris: 180 kr. inkl. let aftenbuffet, et glas vin og en kildevand, 130 kr. for medlemmer af **Europa***nu* inkl. buffet. 0 kr. uden buffet, men tilmelding påkrævet
Sted: Stakladen, Studenterhus Aarhus, Aarhus Universitet, Nordre Ringgade 3

Kom med, når 2018 i Europa sættes i relief. Hvilke begivenheder var mest skelsættende? Og hvad vil præge 2019, hvor der er valg til Europa-Parlamentet? Få både forskerens, journalisternes og en komikers bud.

17.15: Let aftenbuffet. 7 små retter, 1 glas vin og 1 kildevand
18.45: Dørene åbner for øvrige gæster
19.00: Velkomst. Sanne Gram Fadel, DR Nyheder
19.05: State of the Union. Derek Beach, professor i statskundskab, Aarhus Universitet
19.40: Pause
20.00: Et kig mod 2019. Sanne Gram Fadel, Claus Kragh, Europaredaktør, Mandag Morgen og Lone Theils, forfatter og journalist
20.30: Spørgsmål fra publikum og debat
20.45: Schøtministeriets tale til Europa. Michael Schøt, komiker
20.55: Tak for i aften

Europa & Cocktails: Menneskerettigheder

Holdnummer: 1821-439
Tid: 6/12, 1 torsdag, kl. 19.00-20.30
Pris: 40 kr. inkl. cocktail, 25 kr. inkl. cocktail for medlemmer af **Europa***nu*. 0 kr. uden cocktail, men tilmelding påkrævet
Sted: Caféen, Studenterhus Aarhus, Nordre Ringgade 3
Underviser: Louise Halleskov Storgaard, lektor i EU- og menneskeret, Aarhus Universitet

Regeringen har krævet et opgør med Den Europæiske Menneskerettighedskonvention – særligt på udlændingeområdet, hvor der er et politisk ønske om et større spillerum til fx at udvise kriminelle udlændinge. I hvilket omfang er Folketinget reelt begrænset? Er det nødvendigt at revidere menneskerettighederne? Kan der findes løsninger indenfor de gældende regler? Få en skarp analyse og en stærk cocktail.

Alle arrangementerne realiseres med støtte fra Europa-Nævnet. De er arrangeret af Foreningen **Europa***nu* - Folkeuniversitetets Europaoplysning. Som medlem får du adgang til foreningens arrangementer samt rabatter til udvalgte forelæsninger ved Folkeuniversitetet. Læs mere på fuau.dk/om-folkeuniversitetet/foreningen-europa-nu/

MED TILSKUD FRA EUROPA nævnet

Island

Holdnummer: 1821-169
Tid: 24/10, 5 onsdage, kl. 17.15-19.00
Pris: 560 kr., studerende 310 kr.
Sted: AU, bygning 1530, lokale D119, Ny Munkegade 118

Island fascinerer med sine vulkaner, sine blodige sagaer og sin storslåede natur. Både Islands samfund, natur, kultur og historie gør stort indtryk på alle, der kommer i berøring med øen ude i det barske Atlanterhav. Island er den helt rette blanding af tradition og forandring. Hvordan er Island opstået, og hvorfor er Island et helt specielt sted på jorden? Hvordan afspejler landets udvikling sig i moderne forfattere som Hallgrímur Helgason, Sjón og Jón Kalman Stefánsson? Hvad er det, der er så særligt ved Islands natur og fugleliv? Og hvordan har islændingene taklet krakket i 2008? Få svar på disse og mange andre spørgsmål, og kom ind under huden på øen mod nord.

24/10: Island dengang og i dag: Fra vikinger til pengespekulanter. Torben Rasmussen, litteraturhistoriker, forfatter og direktør, Team Island
31/10: Nyere islandsk litteratur. Kim Lembek, cand.mag. i dansk og islandsk
07/11: Det særegne islandske kunst- og kulturliv. Torben Rasmussen, litteraturhistoriker, forfatter og direktør, Team Island
14/11: Islands natur og fugle. Ib Krag Petersen, seniorrådgiver, Aarhus Universitet
21/11: Kreppa – krakket i 2008. Hvordan opstod krisen, og hvordan blev den tacklet? Ulf Nielsson, lektor i finans, Copenhagen Business School

Forstå Trumps USA

Holdnummer: 1821-160
Tid: 24/10, 7 onsdage, kl. 17.30-19.15
Pris: 760 kr., studerende 410 kr.
Sted: AU, bygning 1530, auditorium F, Ny Munkegade 118

For mange danskere kom valget af Donald Trump som USA's 45. præsident som et chok. Ikke mindst, fordi han i sin retorik og politik giver udtryk for reaktionære og ofte racistiske holdninger, som virker i modstrid med amerikanernes stolte traditioner for demokrati og idealer om et velfungerende multikulturelt samfund. I denne serie vil seks forskere kaste lys over det amerikanske samfund anno 2018 og analysere de sociale, kulturelle og samfundsmæssige tendenser, der gav Trump sejren.

24/10: **Women's March, Ivanka og kampen om kvinderne.** Marianne Kongerslev, adjunkt i kultur og globale studier, Aalborg Universitet
31/10: **Det globale USA: Immigration og multikulturalisme.** Jørn Brøndal, professor og leder af Center for Amerikanske Studier, Syddansk Universitet
07/11: **Amerikanske maskuliniteter.** Thomas Ærvold Bjerre, lektor i amerikanske studier, Syddansk Universitet
14/11: **NFL som politisk kampplads.** Anders Bo Rasmussen, lektor i amerikanske studier, Syddansk Universitet
21/11: **Hillbillies – USA's hvide underklasse.** Marianne Kongerslev, adjunkt i kultur og globale studier, Aalborg Universitet
28/11: **Den amerikanske højrefløj.** Niels Bjerre-Poulsen, lektor i historie, Syddansk Universitet
05/12: **Medier og pressefrihed under USA's første reality-tv-præsident.** Anne Mørk, adjunkt i amerikanske studier, Syddansk Universitet

Marokko

Holdnummer: 1821-163
Tid: 27/10, 1 lørdag, kl. 10.00-16.00
Pris: 360 kr., studerende 210 kr.
Sted: AU, bygning 1530, lokale oplyses på stedet, Ny Munkegade 118

Marokko er et land i stærke farver med en dramatisk og ofte blodig historie. Området er blevet erobret mange gange, men har til tider selv erobret og domineret sine naboer. Men hvordan ser landet ud i kølvandet på Det Arabiske Forår? Rækken vil også undersøge landets rolle i kvinde- og ligestillingskampen i Nordafrika. Sidst, men ikke mindst, er den oprindelige befolkningsgruppe berberne et fascinerende og afgørende bekendtskab, når man beskæftiger sig med Marokko. Vi runder af med deres historie, nuværende vilkår og betydning for landets kultur. Efter forelæsningerne kan du høre mere om rejser til Marokko med Viktors Farmor. Læs også om rejser med Viktors Farmor på side 13 og 63.

10.00: **Marokko og Det Arabiske Forår.** Jesper Petersen, ph.d.-studerende i historie og religionsvidenskab, Lunds Universitet
11.45: **Frokostpause**
12.15: **Fra Harem til islamisk feminisme.** Jesper Petersen, ph.d.-studerende i historie og religionsvidenskab, Lunds Universitet
14.15: **Berberne i Marokko.** Kirsten Gynther Holm, cand.mag. i etnografi

Et tværsnit af Indien

Holdnummer: 1821-025
Tid: 27/10, 1 lørdag, kl. 10.15-16.15
Pris: 360 kr., studerende 210 kr.
Sted: AU, bygning 1530, lokale oplyses på stedet, Ny Munkegade 118

Indien er verdens fjerdestørste økonomi og det folkerigeste demokrati på kloden. I 200 år var landet en del af det britiske imperium, men i 1947 opnåede inderne, med Gandhi som anfører, selvstændighed. Det enorme land er fyldt med kontraster. Tajs Mahals ekstravagance, kastesystemet, hinduismen, bollywoodfilmene og stor fattigdom er blot nogle af de indtryk, som mange forbinder med Indien. Samtidig har landet en hastigt voksende middelklasse og er et af de lande i verden, der besidder atomvåben. Efter forelæsningerne kan du høre om rejser til Indien med Viktors Farmor. Læs også om rejser med Viktors Farmor på side 13 og 63.

10.15: **Historien.** Peter Johansen, ekstern lektor, Aarhus Universitet, og projektleder, Asia House
12:00: **Frokostpause**
12.45: **Samfundet.** Peter Johansen, ekstern lektor, Aarhus Universitet, og projektleder, Asia House
14.45: **Hverdagen.** Vagn Olsen, journalist

Karl Marx

Holdnummer: 1821-154
Tid: 10/11, 1 lørdag, kl. 9.45-15.45
Pris: 360 kr., studerende 210 kr.
Sted: AU, bygning 1530, lokale oplyses på stedet, Ny Munkegade 118
Underviser: Mads P. Sørensen, seniorforsker i statskundskab, Aarhus Universitet

I 2018 er det 200 år siden, at Karl Marx blev født. Han blev fra slutningen af 1800-tallet og frem en af de mest indflydelsesrige tænkere, verden nogensinde har set. Ved Marx' begravelse holdt hans gode ven Friedrich Engels en tale, der opsummerede hans betydning for videnskaben. Engels sammenlignede Marx med Darwin. Mens Darwin havde opdaget loven for naturens udvikling, så havde Marx ifølge Engels opdaget den menneskelige histories udviklingslov. Denne fik senere navnet historisk materialisme. I dette forelæsningsmaraton introduceres der til teorien såvel som problematikken om fremmedgørelse, der optog Marx i de unge år. Vi vil også se nærmere på Marx' kritik af kapitalismen, som han arbejdede på de sidste 30 år, og som førte til hovedværket 'Das Kapital'.

Israel og Palæstina

Holdnummer: 1821-443
Tid: 11/11, 1 søndag, kl. 10.00-16.00
Pris: 360 kr., studerende 210 kr.
Sted: AU, bygning 1530, lokale oplyses på stedet, Ny Munkegade 118
Underviser: Bjarke Vestesen, journalist, Fyens Stiftstidende

En stribe land på størrelse med Jylland. Det er svært at finde andre områder i verden, der rummer så store konflikter og kontraster på så lidt plads, som det er tilfældet i Israel og Palæstina. Ofte bliver konflikten dog kogt ned til en kamp mellem to stridende grupper, men virkeligheden er langt mere nuanceret. I Israel lever ortodokse jøder med tildækkede kvinder side om side med israelske mænd og kvinder i jakkesæt. Og det samme gør sig gældende for palæstinenserne, hvor fx kønsrollerne også er blevet påvirket af den lange konflikt. Få en grundlæggende introduktion til Israel og Palæstina. Efter forelæsningerne kan du høre om rejser til Israel med Viktors Farmor. Læs også om rejser med Viktors Farmor på side 13 og 63.

10.00: Historien om Israel og Palæstina
11.45: Frokostpause
12.30: En mosaik – det jødiske folk
14.30: Israel og omverdenen

Danmarkskortet

Holdnummer: 1821-027
Tid: 11/11, 1 søndag, kl. 10.00-16.00
Pris: 360 kr., studerende 210 kr.
Sted: AU, bygning 1530, lokale oplyses på stedet, Ny Munkegade 118
Underviser: Michael Ejstrup, forskningschef i sprog, Danmarks Medie- og Journalisthøjskole

I Aarhus er det almindeligt at spørge, om "du vil ha' en anden bøf", når fadet går rundt. Det betyder ikke, at du skal aflevere den, du allerede har bugseret over på din tallerken. Og i samme boldgade går østdanskere på toilettet, når jyder går på toilet. I Herning er æbleflæsk ikke en særlig fast del af madkulturen, mens samme ret på de østdanske øer er veletableret. Røgede og saltede sild har (haft) en meget mere fast plads i madkulturen i øst end i vest; helt modsat torsk og flade fisk. Det hele hænger sammen med naturen, menneskene og de muligheder, der har været gennem historien. Dagen viser, hvor stor mangfoldigheden er i Danmark, og hvordan historien stadig påvirker os som moderne danskere i forskellige egne af landet.

Populisme

Holdnummer: 1821-288
Tid: 10/12, 1 mandag, kl. 17.30-21.30
Pris: 260 kr., studerende 160 kr.
Sted: AU, bygning 1530, lokale G116, Ny Munkegade 118
Underviser: Lars Johannsen, lektor i statskundskab, Aarhus Universitet

Donald J. Trump er populist, men ikke alle populister er ligesom præsidenten, forretningsmanden og reality-tv-stjernen. Populisme er nemlig et globalt fænomen lige fra Filippinernes Duterte over Podemos i Spanien til Sydafrikas tidligere præsident Jacob Zuma. Populisme er ikke knyttet til en bestemt politisk retning, men fælles for alle populistiske partier, bevægelser og styreformer er en anti-elitisme og idéen om, at politik skal afspejle 'folkets vilje'. Populistisk politik argumenterer for at være på folkets side mod fx markedskræfter, globaliseringen eller eliter, der tolkes som værende fremmede, fjendtlige eller snyltere af folket. Fænomenet skal ses som reaktion på samfundsmæssige problemer som økonomiske nedture, migration og korruption. Men hvad er populisme egentlig for en størrelse?

Rusland under Putin

Holdnummer: 1911-114
Tid: 22/1, 6 tirsdage, kl. 17.15-19.00
Pris: 680 kr., studerende 360 kr.
Sted: AU, bygning 1530, lokale D119, Ny Munkegade 118

Vi kender alle Putin som macho-statsmanden, der vælter tigre eller rider i bar overkrop i den russiske vildmark. Putins eventyr på udebane i Ukraine og Syrien ledsages af svigtende eksportindtjening på olie, nedskæringer, faldende realløn og udbrud af utilfredshed. Så hvor stærkt er Putins greb om magten egentlig? Hvilken rolle spiller forholdet til Hviderusland og Ukraine? Handler Ruslands politik i Syrien dybest set om at etablere en magtpolitisk trekant mellem Kina, Rusland og USA? Vil denne storpolitiske strategi overhovedet lykkes? Og hvilken effekt har modstanden fra de unge russere mod korruptionen?

22/01: Indre forhold i Putins Rusland. Mette Skak, lektor i statskundskab, Aarhus Universitet
29/01: Rusland, Ukraine og Hviderusland: Tre østslaviske nationale identiteter. Rasmus Nilsson, ekstern lektor på Københavns Universitet, Teaching Fellow i russisk udenrigspolitik, University College London
05/02: Putins stormagtsdrømme: Udenrigspolitikken. Niels Bo Poulsen, militærhistoriker, Forsvarsakademiet
12/02: Konflikten i Ukraine. Claus Mathiesen, lektor i russisk, Forsvarsakademiet
19/02: Dragen og bjørnen. Ruslands forhold til Kina. Karsten Jakob Møller, generalmajor og senioranalytiker (pens.).
26/02: 'Ordinary Russians': lives and experiences in Putin's Russia (på letforståeligt engelsk). Jeremy Morris, lektor i russiske studier, Aarhus Universitet

Indblik i Mellemøsten

Holdnummer: 1911-069
Tid: 23/1, 8 onsdage, kl. 17.30-19.15. Ingen undervisning 13/2
Pris: 880 kr., studerende 460 kr.
Sted: AU, bygning 1530, auditorium F, Ny Munkegade 118

Mellemøsten er et af verdens brændpunkter. Det er en kompleks region, hvor forskellige kulturer, politiske dagsordener og økonomiske betingelser både mødes og støder sammen. Islamisk Stat, krigen i Syrien, enorme flygtningestrømme, kup og demonstrationer har alt sammen præget Mellemøsten i den senere tid. Det vidner om en region i opbrud. Men hvor er Mellemøsten på vej hen? Det forsøger forelæsningsrækken at give nogle bud på ved både at se på regionen som helhed og de enkelte landes særlige betingelser.

23/01: **Iran.** Rasmus Christian Elling, lektor i tværkulturelle- og regionale studier, Københavns Universitet
30/01: **Irak.** Helle Lykke Nielsen, lektor i Mellemøststudier, Syddansk Universitet
06/02: **Golfstaterne.** Martin Hvidt, lektor i Mellemøststudier, Syddansk Universitet
20/02: **Israel og Palæstina.** Peter Lodberg, professor MSO i teologi, Aarhus Universitet
27/02: **Syrien.** Peter Seeberg, lektor i mellemøststudier, Syddansk Universitet
06/03: **Jordan.** Peter Seeberg, lektor i mellemøststudier, Syddansk Universitet
13/03: **Egypten (på letforståeligt engelsk).** Mark Sedgwick, professor MSO i islamstudier, Aarhus Universitet
20/03: **Libyen.** Peter Seeberg, lektor i mellemøststudier, Syddansk Universitet

Alt hvad du bør vide om samfundet

Holdnummer: 1911-126
Tid: 23/1, 6 onsdage, kl. 19.30-21.15
Pris: 680 kr., studerende 360 kr.
Sted: AU, bygning 1530, (indgang): lokale D215 i bygning 1531, Ny Munkegade 118

Vil du vide mere om, hvordan samfundet ser ud i dag, og hvordan det vil udvikle sig i fremtiden? Hør om Danmarks økonomi, velfærdssystem, parlamentariske system, retsvæsen, sikkerhedspolitik og meget mere. Disse elementer vil blive set i perspektiv af fortiden og skue ud i fremtiden. Mød centrale danske samfundsforskere, og bliv klædt på til at deltage i samfundsdebatten.

23/01: **Danmarks parlamentariske system.** Palle Svensson, professor i statskundskab, Aarhus Universitet
30/01: **Danmarks moderne statshistorie.** Claus Møller Jørgensen, lektor i historie, Aarhus Universitet
06/02: **Velfærdsstaten.** Jørgen Goul Andersen, professor i statskundskab, Aalborg Universitet
13/02: **Økonomi.** Martin Paldam, professor emeritus i økonomi, Aarhus Universitet
20/02: **Danmarks sikkerhedspolitik.** Peter Viggo Jakobsen, lektor i forsvars- og sikkerhedspolitik, Forsvarsakademiet og professor, Center for War Studies
27/02: **Dansk retsvæsen.** Sten Schaumburg-Müller, professor i jura, forskningsleder, Syddansk Universitet

Går EU mod sin opløsning?

Holdnummer: 1911-009
Tid: 24/1, 6 torsdage, kl. 17.15-18.45
Pris: 680 kr., studerende 360 kr.
Sted: AU, bygning 1530, lokale D113, Ny Munkegade 118

Det kom som en stor overraskelse for Bruxelles og de fleste beslutningstagere i EU, at et flertal af de britiske vælgere ønskede at forlade EU. Men den negative holdning til EU er ikke et isoleret britisk fænomen. Den folkelige modvilje mod det europæiske samarbejde er stigende i de fleste EU-lande. Modviljen stimuleres af den manglende evne blandt EU-landenes ledere til at finde langsigtede løsninger på krisen i Sydeuropa og på håndtering af den stigende strøm af migranter mod Europa. Hertil kommer de udfordringer som Europa står overfor i forhold til et mere indadvendt USA i kombination med stigende miljø- og klimaproblemer. Forelæsningsrækken vil belyse en række væsentlige årsager til, at det europæiske samarbejde i dag står over for disse udfordringer og vil søge at give nogle løsningsanvisninger.

24/01: **EUropa i den globale verdensorden – gør Brexit og Trump en forskel?** Uffe Østergaard, professor emeritus i historie, Copenhagen Business School
31/01: **Hvorfor er det europæiske samarbejde kørt fast?** Rasmus Nørlem Sørensen, chefanalytiker, Demokrati i Europa – Oplysningsforbundet (DEO)
07/02: **Arbejdskraftens Europa: Det fælles arbejdsmarked og de nationale socialpolitikker.** Lars Andersen, direktør, Arbejderbevægelsens Erhvervsråd
14/02: **Strømmen af flygtninge og indvandrere: Hvad skal EU stille op?** Niels Kærgård, professor i økonomi, Københavns Universitet
21/02: **Den fælles EU-valuta og den økonomiske stagnation.** Jesper Jespersen, professor i økonomi, Roskilde Universitet
28/02: **EU i en verden i forandring – Globale og regionale miljø- og ressourceudfordringer.** Lars Josephsen, cand.scient., master of public policy

Sproget får det glatte lagen! Faste vendinger i forandring

Holdnummer: 1911-028
Tid: 26/1, 1 lørdag, kl. 10.00-14.00
Pris: 280 kr., studerende 160 kr.
Sted: AU, bygning 1530, lokale oplyses på stedet, Ny Munkegade 118
Underviser: Michael Ejstrup, specialkonsulent, Folketingets Administration

Amalie fra Paradise Hotel gør det meget. Journalister og politikere gør det en del, og selv den ikke helt unge generation gør det indimellem. Vi ændrer konstant en lille smule på de faste vendinger. Nogle mere bevidst end andre. Vi skal se på danskeres kultur i forandring og på, hvordan vi hele tiden sikrer, at ordsprog og talemåder passer til den tid, vi skal bruge dem i. Vi skal se på tekst- og billedeksempler med både talesprogets og skriftsprogets spidsfindigheder. Alle kan finde eksempler, der enten styrker smilenes størrelse eller får mavesyren til at skumme. "Verden er af lava". Eller hvad siger du?

Rule, Britannia! Storbritannien før og efter Brexit

Holdnummer: 1911-068
Tid: 11/3, 5 mandage, kl. 17.15-19.00
Pris: 580 kr., studerende 310 kr.
Sted: AU, bygning 1530, lokale D219, Ny Munkegade 118

Solen går aldrig ned over det britiske imperium. Sådan hed det, da Storbritannien på sit højeste administrerede en femtedel af verdens befolkning og rakte ud i alle klodens afkroge. Briterne har for mange stået som et stærkt forenet kongerige, men Brexit har afsløret et splittet Storbritannien. Der var ikke blot forskel på holdningerne på tværs af alder, køn, uddannelse og klasse, men også på tværs af de nationer, der udgør Storbritannien. England og Wales ville forlade EU og Skotland og Nordirland ville blive. Brexit er således kommet til at stå som en udfordring for integrationen af nationerne i Storbritannien. En udfordring, der yderligere drives frem af nationalisme og uafhængighedsbevægelser, som har ført til en intern krise.

11/03: **Storbritannien i verden fra 1800-tallet til i dag.** Casper Andersen, lektor i idéhistorie, Aarhus Universitet
18/03: **Engelsk identitet: Imperium, Storbritannien og Europa.** Sara Dybris McQuaid, lektor i britisk og irsk historie og samfund, Aarhus Universitet
25/03: **Irland efter Brexit: Ny dynamik i gamle konflikter?** Sara Dybris McQuaid, lektor i britisk og irsk historie og samfund, Aarhus Universitet
01/04: **Et valg mellem to Unioner: Skotland efter Brexit.** Ole Helmersen, lektor i engelsk, Copenhagen Business School
08/04: **Hvorfor Wexit? Wales før og efter Brexit.** Lisanne Wilken, lektor i europastudier, Aarhus Universitet

Keynes og Piketty: Vækst og fordeling i det 21. århundrede

Holdnummer: 1911-067
Tid: 17/3, 1 søndag, kl. 10.00-16.00
Pris: 380 kr., studerende 210 kr.
Sted: AU, bygning 1530, lokale oplyses på stedet, Ny Munkegade 118
Underviser: Jesper Jespersen, professor i økonomi, Roskilde Universitet

John Maynard Keynes revolutionerede den samfundsøkonomiske forståelse og betydningen af økonomisk politik. Han blev arkitekten bag det 20. århundredes mest fremgangsrige periode fra 1945 til 1970, der var præget af økonomisk vækst og hidtil uset lav arbejdsløshed. Vi ser på, hvordan Keynes kunne bryde med den klassiske, stærkt markedsorienterede, økonomiske teori. Keynes' tilgang blev afløst af neoliberal økonomisk teori og politik. Men i kølvandet på det finansielle sammenbrud i 2008 blev Keynes atter aktuel. Hans teorier blev suppleret med den franske økonom Thomas Pikettys hovedværk 'Kapitalen i det 21. århundrede', hvori der gives en historisk analyse af årsagerne bag og konsekvenserne af den stærkt stigende ulighed i de vestlige lande. Piketty kommer med en række forslag, der vil kunne skabe en mere retfærdigt fordelt velfærd i kombination med en bæredygtig global udvikling, hvis den politiske vilje er til stede.

Iran – efter revolutionen

Holdnummer: 1911-070
Tid: 11/4, 1 torsdag, kl. 17.30-21.30
Pris: 280 kr., studerende 160 kr.
Sted: AU, bygning 1530, auditorium F, Ny Munkegade 118
Underviser: Rasmus Christian Elling, lektor i tværkulturelle- og regionale studier, Københavns Universitet

I 2019 er det 40 år siden, en islamisk præst steg ud af et fly i Teheran og igangsatte den iranske revolution. Ayatollah Khomeini væltede 2.500 års persisk kongedømme og satte islamismen på agendaen. Iran er i dag den vigtigste spiller i et Mellemøsten splittet mellem Iran på den ene side og Saudi-Arabien, Israel og USA på den anden. Og der går sjældent en dag uden Iran i nyhederne. Trump vil ødelægge atomaftalen og beskylder Iran for terror, mens andre ser Iran som en del af løsningen på konflikterne i regionen. Få et historisk og aktuelt indblik i Iran. Et land med et aparte og autoritært religiøst-politisk system, der samtidig møder helt gængse udfordringer som en velfærdsstat under pres, store økonomiske potentialer og en befolkning, der kræver flere muligheder i livet. Foredragene er baseret på en kommende udgivelse.

*"**Populisme har to ansigter.** Den kan være en voldsom demokratiserende kraft, men populisme kan også nedbryde demokratier."*

Lars Johannsen
Lektor i statskundskab, Aarhus Universitet

Opdag verden

Iran rundrejse – det gamle Persien

14 dages rundrejse med god tid i de klassiske byer Isfahan og Shiraz. Isfahan er en af verdens smukkeste byer med den store Emam-plads, der omkranses af turkisblå kupler, palads, moskéer og bazar. Vi ser Persepolis og kongegravene. Yazd ligger på randen af ørkenen, og vi ser zoroastrernes ildtempel. Vi gør holdt i en oase og i tæppebyerne Nain og Kashan, inden rejsen slutter i hovedstaden Teheran.

14 dage inkl. halvpension · fra 18.900 kr.
Afrejse: 30. september · 7. okt · 13. okt · 20. okt · 27. oktober

Viktors Farmor har mange andre rejser i Iran

Uzbekistan med Ørkenens Louvre

Rundrejse med de kendte silkevejsbyer Samarkand og Bukhara, og i tilgift et eventyr i ørkenen: Et sensationelt kunstmuseum i verdensklasse. Nukus State Art Museum har 82.000 værker avantgarde kunst. Deraf tilnavnet "Ørkenens Louvre". Vi har tid i den gamle slavehandelsby Khiva, der ligger bag 10 m høje ringmure. Samarkand fascinerer med sine orientalske pragtbygninger og den markante Registan-plads.

12 dage inkl. helpension · 14.900 kr
Afrejse: 16. september · 6. oktober · 8. oktober · 14. oktober

Viktors Farmor har mange andre rejser i Centralasien

Georgien og Armenien

Kirker, klostre og natur i to ældgamle kristne lande. I Armenien ser vi katedralen med relikvier fra Noas Ark. Hovedstaden Yerevan har museet "Armeniens hængende haver". Klostret Guegard ligger delvist i en klippehule. Smukke udsigter ad "Military Highway" i Georgien. I vindistriktet spiser vi frokost hos en familie. Sydlandsk stemning og atmosfære i Tbilisi. Max 20 deltagere.

14 dage inkl. helpension · fra 14.900 kr
Afrejse: 16. september · 7. oktober · 12. oktober

Viktors Farmor har mange andre rejser i Kaukasus

Jordan og Israel

Spændende kombination af to nabolande. Den lyserøde klippeby Petra og Jerusalem er højdepunkterne. Byvandring til alle de kendte steder i Jerusalem. Jeep-safari i Wadi Rum ørkenen i Jordan. Masada-klippen samt Bethlehem, Nazareth og Genesareth sø. Vi kører over grænsen ved Aqaba og Eilat og passerer de gamle kobberminer samt naturfænomenet Kong Salomons søjler.

12 dage inkl. halvpension · fra 14.900 kr
Afrejse: 2. oktober · 17. oktober · 29. oktober · 6. november

Viktors Farmor har mange andre rejser i Jordan og Israel

Årets rejsebureau 2018
Kåret af Danske rejsejournalister

Mindre grupper
Max 20 deltagere
Danske rejseledere

Viktors Farmor
WORLD-WIDE EXPEDITIONS

86 22 71 81
www.viktorsfarmor.dk

1. Organisation, ledelse og kommunikation

Dagskursus: Giv teksten liv

Holdnummer: 1821-012
Tid: 14/8, 1 tirsdag, kl. 09.00-15.30
Pris: 995 kr. inkl. morgenkaffe og frokost
Pris inkl. bog: 1178 kr. (bog værdi 238 kr.)
Sted: AU, bygning 1530, (indgang): lokale D215 i bygning 1531, Ny Munkegade 118
Underviser: Christina Pontoppidan, ekstern lektor i retorik, Københavns Universitet

At skrive levende og legende er ikke forbeholdt de kreative få. Alle kan lære at give deres tekster liv, så det bliver sjovere både at skrive og læse dem. Forelæseren gennemgår systematisk, hvordan man med enkle midler kan gøre selv svære tekster levende. Hun præsenterer en række simple greb, som tilsammen giver teksten liv. Lær, hvordan du gør tekstens indhold dramatisk og nærværende. Lær, hvordan du giver teksten en form, der vækker læserens begær. Få råd om, hvordan du dræber klichéerne og sætter liv i sproget med overraskende metaforer, rim og rytme. Forløbet vil være rigt på konkrete eksempler og praktiske øvelser, der sætter de forskellige tekstgreb i spil. Forelæsningen tager afsæt i bogen 'Giv teksten liv. Greb der griber' (Samfundslitteratur), som kan inkluderes i prisen.

Dagskursus: Konflikthåndtering og -mægling

Holdnummer: 1821-014
Tid: 14/8, 1 tirsdag, kl. 09.00-15.30
Pris: 995 kr. inkl. morgenkaffe og frokost
Sted: AU, bygning 1530, lokale D219, Ny Munkegade 118
Underviser: Christian B. N. Gade, adjunkt i human security, Aarhus Universitet og konfliktrådsmægler for Østjyllands Politi

Konflikter er en naturlig del af livet; noget vi alle har oplevet i forskellige sammenhænge, og som vi håndterer mere eller mindre konstruktivt. Vi vil begynde dagen med at se nærmere på, hvad konflikter er for størrelser, og hvordan de påvirker os på forskellig vis. I den forbindelse vil vi beskæftige os med sag og relation samt reaktionsmønstre i konflikter. Senere på dagen vil vi arbejde med konflikthåndtering, og der vil være fokus på aktiv lytning og mægling. Dagen vil indeholde en kombination af teori og praktiske øvelser.

Dagskursus: Evaluering i teori og praksis

Holdnummer: 1821-013
Tid: 14/8, 1 tirsdag, kl. 09.00-15.30
Pris: 995 kr. inkl. morgenkaffe og frokost
Sted: AU, bygning 1530, lokale D211, Ny Munkegade 118
Underviser: Louise Møller Pedersen, adjunkt i arbejdsmiljø og evaluering, Aalborg Universitet

Der er sket en eksplosiv vækst i efterspørgslen på evaluering, evidens og dokumentation af resultater som bidrag til udvikling, styring og legitimering af beslutninger i offentlige og private organisationer. Produktivitet og kvalitet skal dokumenteres, og evalueringer skal bidrage til at sikre størst mulig sammenhæng mellem formål, indsats og (forventet) udbytte. Derudover er evaluering, dokumentation og evidens centrale elementer for kommunikationen. Det gælder såvel internt mellem aktører i organisationer som eksternt i organisationers og politikeres kommunikation med omverdenen. Få et opdateret indblik i evalueringslandskabet, forskellige evalueringstyper samt deres fordele og begrænsninger, og træn dine kompetencer i at gennemføre og anvende evalueringer på et grundlæggende niveau.

Trivsel i travlhed – på forkant med stress

Holdnummer: 1821-349
Tid: 20/9, 3 torsdage, kl. 17.15-19.00
Pris: 460 kr., studerende 260 kr.
Sted: AU, bygning 1530, lokale D211, Ny Munkegade 118

Store præstationskrav på jobbet og i privatlivet. Hjertebanken, søvnløshed og hovedpine. Mange kender til presset, og stadig flere ender med en sygemelding fra jobbet. Det skønnes, at 250.000-300.000 danskere i dag lider af alvorlig stress. Men hvad vil det sige at være stresset? Og hvordan kan ledere og medarbejdere få gavn af de gode sider ved det grænseløse, selvstændige arbejde og dermed undgå sygemelding? Find ud af, hvad forskellen er på vores indbyggede evne til at skifte mellem præstation og restitution og det, vi absolut ikke er bygget til: Den konstante overbelastning og tvivl om, at vi gør det godt nok. Bliv klogere på betydningen af rammer i arbejdslivet, og lær om de arbejdsbetingelser, der rummer alvorlige stressfaktorer, så du kan komme på forkant med stress.

20/09: **Hvad er stress?** Pernille Rasmussen, erhvervspsykolog
27/09: **Ledertrivsel i travlhed.** Lis Lyngbjerg, specialist i ledelse og trivsel/stress, proceskonsulent
04/10: **Tidsoptimist, tidsrealist eller tidspessimist? Få styr på planlægningen.** Trine Kolding, proceskonsulent og forfatter

Arbejdsrelationer og relationsarbejde

Holdnummer: 1821-333
Tid: 1/10, 1 mandag, kl. 17.15-21.15
Pris: 360 kr., studerende 210 kr.
Sted: AU, bygning 1530, lokale G116, Ny Munkegade 118
Underviser: Camilla Raymond, cand.psych. og organisationspsykolog

Arbejder du som leder, projektleder eller konsulent? Sidder du for bordenden i mange forskellige processer, der har med mennesker at gøre – det kan være alt fra møder og medarbejderudvikling til projektforløb, rekruttering og afskedigelser? Forelæsningen kaster lys over, hvordan man kan arbejde med processer, der involverer mennesker, som skal ledes fra et sted til et andet. Det kan fx være, når to eller flere mennesker skal samarbejde om at løse en arbejdsopgave. Det ligger i sådanne processers natur, at vi ikke kan kontrollere dem, uanset hvilken kasket vi har på. Men vi kan udvikle vores evner til at mestre dem. Med afsæt i organisationspsykologiske teorier præsenteres nye metoder og værktøjer, der kan give os farbare veje at gå. Forelæsningen er baseret på bogen 'Arbejdsrelationer & Relationsarbejde' (Dansk Psykologisk Forlag).

Faciliterende lederskab i teori og praksis

Holdnummer: 1821-294
Tid: 6/10, 1 lørdag, kl. 10.15-16.15
Pris: 500 kr., studerende 300 kr.
Maks. 32 deltagere
Sted: AU, bygning 1530, lokale oplyses på stedet, Ny Munkegade 118
Undervisere: Brian Frandsen, designer og innovationskonsulent, Fandenivoldsk Forandring og Helle Engelbrechtsen, procesdesigner og facilitator, Fandenivoldsk Forandring

I dag arbejder flere og flere projektorienteret og i tværfaglige- og skiftende grupper om at løse afgrænsede, men ofte komplekse opgaver. Det kræver en ny tilgang og attitude til tilrettelæggelse og ledelse af arbejdet. Faciliterende lederskab dækker over en praksis, der har til hensigt at designe, afvikle og indgå i processer, der skaber engagement, ejerskab og følgeskab til opgaverne, udfordringerne og løsningerne. Igennem forløbet vil du blive introduceret til og trænet i perspektiver, værktøjer og tilgange, der gør dig i stand til at skabe mere energi omkring dine egne, dine kollegers eller dine ansattes opgaver. Forløbet tager afsæt i bl.a. samskabelsesteori, motivationsteori og procesdesign og foregår i en vekselvirkning mellem oplæg, dialog og gruppearbejde.

"Som oplægsholder kommer man let til at fortælle om sig selv og sin egen verden. Det bliver et egotrip, ***og det er derfor, folk bliver så nervøse. Men tilhørerne vil høre historier om sig selv og deres egen verden.****"*

Linda Greve
Ph.d. i virksomhedskommunikation og undervisningsudvikler, Aarhus Universitet

God grammatik

Holdnummer: 1821-350
Tid: 7/10, 1 søndag, kl. 10.00-16.00
Pris: 460 kr., studerende 260 kr.
Sted: AU, bygning 1530, lokale oplyses på stedet, Ny Munkegade 118
Underviser: Richard Madsen, adjunkt i anvendt lingvistik, Aalborg Universitet

God kommunikation bygger på korrekt sprogbrug, og korrekt sprogbrug forudsætter et godt kendskab til sprogets system. Denne dag vil du få svar på spørgsmål om overordnede emner, som hvad der karakteriserer dansk, og hvordan dansk typisk adskiller sig fra andre sprog. Herudover vil vi dykke ned i konkrete sproglige spørgsmål, som eksempelvis hvornår man skal skrive 'nogle', og hvornår man bruger 'nogen'. Få en grundlæggende og grundig introduktion til det danske sprogsystem, hvordan ord og sætninger opbygges, tegnsætningsreglerne, og få sat de mest almindelige fejltyper og vanskelige ord på radaren. Undervisningen vil veksle mellem forelæsning og små praktiske øvelser og tager fat i nye aspekter af god grammatik.

Nudging – et redskab til adfærdsændring

Holdnummer: 1821-137
Tid: 7/10, 1 søndag, kl. 10.00-16.00
Pris: 460 kr., studerende 260 kr.
Sted: AU, bygning 1530, lokale oplyses på stedet, Ny Munkegade 118
Underviser: Mia Simone Malthesen, cand.polit. og daglig leder af iNudgeyou

Hvordan får man folk til at spise sundere, agere mere miljørigtigt og køre sikkert i trafikken? Forbud, fedtafgifter og fartbøder er klassiske værktøjer, men en prisstigning resulterer ikke altid i skrabet smør på brødet, og muligheden for en fartbøde får ikke alle til at løfte foden fra speederen. Nudging er et værktøj til adfærdsforandring. Et 'nudge' er et velment puf i den rigtige retning. I praksis kan det fx være farvede fodspor på gaden, der fører til en skraldespand. Nudge-tilgangen bygger på indsigter fra adfærdsøkonomien og kognitiv psykologi, der viser, hvordan det er muligt at påvirke adfærd uden brug af, eller som supplement til, de klassiske reguleringsstrategier: information, incitamentsstyring og direkte regulering. Bliv klogere på nudge-tilgangen til adfærdsforandring i teori og praksis.

Tendenser i ledelse

Holdnummer: 1821-117
Tid: 22/10, 6 mandage, kl. 17.30-19.15
Pris: 760 kr., studerende 410 kr.
Sted: AU, bygning 1530, lokale D119, Ny Munkegade 118

Bakser du med at få innovationen og de gode idéer til at flyde? Eller har du måske allerede ideerne og temaet, men mangler kunderne? Hvordan er din stab påvirket af den stadig voksende effektivisering og konkurrence på jobmarkedet? Og hvordan kan du gøre arbejdet til en leg ved hjælp af nye ledelsesformer? Forelæsningsrækken stiller skarpt på nogle af de tendenser i ledelse, der fylder rigtig meget netop nu. Bliv klogere på digital forretningsudvikling, innovation og gamification og lær, hvad Big Data og disruption egentlig kan betyde for din virksomhed, så du kan styrke din egen og din virksomheds konkurrencedygtighed.

22/10: **Introduktionsforelæsning.** Poul Rind Christensen, professor i ledelse og innovation, Syddansk Universitet
29/10: **Digital transformation.** Hannu Vangsgaard, konsulent og digital chef
05/11: **Gruppedynamik og -følelser i beslutningsprocessen.** Dorthe Døjbak Håkonsson, professor i forretningsudvikling og teknologi, Aarhus Universitet
12/11: **Big Data – Big Business.** Bjarke Kovshøj, msc i økonomi og forretningsadministration, projektleder, Cleancluster
19/11: **Disruption og brugeradfærd (på letforståeligt engelsk).** Marco Hubert, lektor i marketing, Aarhus Universitet
26/11: **Gamification – organisatorisk udvikling, læring og refleksion.** Sune Klok Gudiksen, lektor, ph.d, LAB for Design for Play, Designskolen i Kolding og Jake Inlove, cand.soc. i uddannelsesvidenskab, Gamebridges

Kunsten at kommunikere – besøg bureauerne

Holdnummer: 1821-505
Tid: 24/10 kl. 17.15-19.00 (forelæsning). 31/10, 7/11 og 14/11 kl. 17.00-18.45 (virksomhedsbesøg)
Pris: 600 kr., studerende 350 kr.
Maks. 30 deltagere
Sted: Se nedenfor

Flere store kommunikationsbureauer har hovedsæde i Aarhus, og nu kan du komme med bag facaden. Oplev tre århusianske bureauer på tæt hold, og få en rundvisning dér, hvor ideerne fødes og kampagnerne bliver til virkelighed. Forløbet indledes med en introduktion til kommunikationsbranchen, hvor du bl.a. lærer om kommunikation, ledelse og branding. Herefter går turen forbi bureauerne Seismonaut, OddFischlein og M2film, der laver reklamekampagner, filmproduktioner og udvikler kommunikationsstrategier. Hvordan arbejdes der med digital markedsføring, visuel identitet og storytelling? Hvad gør sig gældende, når man skal producere kreativt indhold og levere en fængende fortælling til det rigtige publikum? Og hvad ligger til grund for god og klar kommunikation?

24/10: **Introduktion: Kommunikation og branding.** Julie Østergaard Jensen, ph.d.-studerende, institut for ledelse, Aarhus BSS
Mødested: AU, bygning 1530, lokale D211, Ny Munkegade 118

31/10: **Seismonaut: Strategier for digital markedsføring.** Christian Schwarz Lausten, direktør, Seismonaut
Mødested: Seismonaut, Søndergade 66,5

07/11: **Designit: Visuel identitet og idéudvikling i designprocessen.** Hasse Betak, Senior Brand Designer, Designit
Mødested: Designit, Fiskerivej 2 H

14/11: **M2Film: Storytelling og filmproduktion.** Hans Jan Pedersen, Creative Director, M2Film
Mødested: M2Film, Filmbyen 23,4

Mange virksomheder og organisationer bruger Folke*universitetet* som inspirationskilde og refleksionsrum – tag af sted alene eller flere sammen

Skriv professionelt

Holdnummer: 1821-190
Tid: 24/10, 6 onsdage, kl. 19.30-21.15
Pris: 760 kr., studerende 410 kr.
Sted: AU, bygning 1530, lokale D119, Ny Munkegade 118

Arbejder du med skriftlig kommunikation i erhvervsmæssig eller frivillig sammenhæng – eller vil du bare gerne blive bedre til at skrive professionelt? Stort set alle virksomheder og organisationer arbejder med skriftlig kommunikation, og mange steder er der ansat kommunikationsmedarbejdere til at løse opgaverne – opgaver, der varierer fra organisation til organisation, men som også på mange måder ligner hinanden. Seks forelæsere sætter fokus på, hvordan du driver den gode idé frem, hvordan du får gode skrivevaner, og hvordan du gør din tekst både levende, skarp og relevant for din modtager. Få indblik i, hvordan du får dit budskab igennem – fra retskrivning til brugen af argumentationsteknikker.

24/10: **Få idéen.** Annette Hoffskov, ekstern lektor i retorik og kommunikation, Copenhagen Business School og Aalborg Universitet Copenhagen

31/10: **Få gode skrivevaner – skriv gode tekster.** Mikkel Hvid, journalist, cand.mag. i dansk

07/11: **Skriv til sanserne.** Andreas Graae, ph.d.-studerende i kulturvidenskab, Syddansk Universitet

14/11: **Skriv velargumenteret.** Stine Heger, cand.mag. i retorik og dansk, skrivekonsulent på Center for Undervisningsudvikling og Digitale Medier, Aarhus Universitet

21/11: **Skriv fejlfrit.** Richard Madsen, studieadjunkt i anvendt lingvistik, Aalborg Universitet

28/11: **Skriv til websites.** Nanna Friis, forfatter, cand.mag. i dansk, Friis Kommunikation

Styrk din karriere

Holdnummer: 1821-363
Tid: 25/10, 6 torsdage, kl. 19.30-21.15
Pris: 760 kr., studerende 410 kr.
Sted: AU, bygning 1530, lokale D113, Ny Munkegade 118

Vækkeuret ringer, og endnu en arbejdsuge venter forude. Vi bruger en stor del af vores vågne timer på vores job, og for de fleste af os handler arbejdet om mere end blot at tjene til føden. Samtidig er grænsen mellem arbejdsliv og privatliv udflydende, og mange tager arbejdet med hjem både mentalt og fysisk. På flere måder fylder vores arbejde altså i vores liv. Vi lægger meget energi i det, og vi får energi af det. Det betyder, at vi stiller høje krav til chefen, men også til vores egen udvikling og præstationer i arbejdslivet. Forelæsningsrækken stiller skarpt på konkrete redskaber og metoder, der styrker din karriere. Bliv klogere på konflikthåndtering og forhandlingsteknik og lær, hvordan du undgår stress i arbejdslivet. Lær også at tale i en forsamling, og få inspiration til, hvordan du skaber den gode balance mellem job og privatliv.

25/10: **Tal, så du bliver hørt.** Linda Greve, ph.d. i virksomhedskommunikation og undervisningsudvikler, Aarhus Universitet

01/11: **Konfliktløsning i arbejdslivet.** Finn Sten Jakobsen, lektor i strategi og økonomistyring, Aarhus Universitet

08/11: **Forhandlingsteknik i arbejdslivet.** Niels Hansen, studielektor i forhandlingsteknik, Aarhus Universitet og LIS Consult

15/11: **Stress i arbejdslivet.** Karen Johanne Pallesen, lektor, biolog, ph.d. i sundhedsvidenskab, Aarhus Universitet

22/11: **Skarpe tanker.** Louise Meldgaard Bruun, specialpsykolog i psykiatri, ekstern lektor ved medicin, Aarhus Universitet

29/11: **Balance i arbejds- og privatlivet.** Eva Borgen Paulsen, cand.psych., psykolog, Borgen Psykologi

Danskerne er dem i verden, der tror mindst på, at det, de læser på sociale medier, er sandt. Samtidig mener knap halvdelen, at nyhedsmedierne gør det godt i forhold til at hjælpe med at skelne fakta fra opspind.

Leder uden kasket

Holdnummer: 1821-146
Tid: 27/10, 1 lørdag, kl. 10.00-16.00
Pris: 500 kr., studerende 300 kr.
Maks. 30 deltagere
Sted: AU, bygning 1530, lokale oplyses på stedet, Ny Munkegade 118
Underviser: Lene Worning, cand.merc., HRM-konsulent og coach, WOHA

Mange fagligt stærke specialister har ledelsesfunktioner uden mandat. Her er det vigtigste redskab for at trives og lykkes dig selv, din personlige autoritet og gennemslagskraft. Men hvordan driver du mennesker, projekter, teams og arbejdsgrupper frem mod målet? Hvordan håndterer du krydspres, kollegaer, der ikke samarbejder optimalt, og konflikter, som du er en del af, når du ikke har den formelle ledelsesautoritet? Forløbet introducerer til en række konkrete værktøjer inden for relationsledelse, kommunikation og konflikthåndtering, der gør det muligt at navigere i et krydspres af forventninger. Forløbet henvender sig til dig, der i det daglige udøver ledelse, typisk på grund af din faglighed og anciennitet, men som ikke har en formel ledertitel. Du har måske en funktion som projektleder, koordinator, teamleder eller tovholder.

Fra arbejdsliv til en karriere i den tredje alder

Holdnummer: 1821-207
Tid: 27/10, 1 lørdag, kl. 10.00-16.00
Pris: 500 kr., studerende 300 kr.
Maks. 50 deltagere
Sted: AU, bygning 1530, lokale oplyses på stedet, Ny Munkegade 118
Underviser: Poul-Erik Tindbæk, chefkonsulent og ph.d., en3karriere

Har du holdt afskedsreception, eller er du på vej mod den store omstillingsproces fra arbejdslivet til de gode år derefter? Og er du usikker på, hvordan du fortsat kan fylde dit liv med aktiviteter, du brænder for, og som du er god til? Vi står midt i en brydningstid, hvor mange har behov for at udfordre gamle myter og forestillinger om aldring, arbejdslivet, senkarrieren og 'det store frikvarter' efter sidste dag på jobbet. Få inspiration til, hvordan du kan finde din helt egen løbebane i den nye fase i livet – som fuldvoksen mellem voksen og gammel. Dagen vil foregå i vekselvirkning mellem oplæg, dialog og gruppearbejde.

Kroppens sprog i professionel praksis

Holdnummer: 1821-015
Tid: 6/11, 1 tirsdag, kl. 17.15-20.45
Pris: 400 kr., studerende 250 kr.
Maks. 50 deltagere
Sted: AU, bygning 1530, lokale oplyses på stedet, Ny Munkegade 118
Underviser: Helle Winther, lektor i bevægelsespsykologi, Københavns Universitet

Kroppens sprog har stor betydning for autenticitet, nærvær, empati, lederskab, relationskompetence og krisehåndtering i professionel praksis. Bevægelse og kropssprog er vores primære sprog. Ordenes strøm kan stoppes, men kroppen er altid i bevægelse – altid kommunikerende. Alligevel er kroppen, og ikke mindst bevægelsen, overset i psykologien. Gennem et kalejdoskop af forskningsbaseret teori og praksisnære fortællinger dykker vi denne aften ned i kropslighedens, sanselighedens og personlighedens betydning for professionel kommunikation. Hør, hvordan kroppens sprog kan bruges i undervisning, supervision og personlig udvikling i mangfoldige kontekster. Aftenen tager udgangspunkt i bogen 'Kroppens sprog i professionel praksis' (Billesø & Baltzer) og foregår i en vekselvirkning mellem teori, bevægelse og dialog.

Bag om medierne

Holdnummer: 1821-188
Tid: 8/11, 6 torsdage, kl. 17.30-19.15
Pris: 760 kr., studerende 410 kr.
Sted: AU, bygning 1530, lokale G116, Ny Munkegade 118

Manipulation, spin og politikere, som hverken svarer på spørgsmål eller lytter. En urskov af skrevne medier, af radio og tv og senest nettet og mobilen. Det giver uendelige muligheder og frihed, men gør også det hele mere og mere uoverskueligt. Midt i alt det står medierne og journalistikken, som også er under pres og forandring. Spin, ytringsfrihed, undersøgelser, manipulation og snyd. Medierne er en integreret del af vores hverdag og et redskab i manges arbejdsliv. Men hvad sker der derude lige nu? Og hvordan gennemskuer du medierne? Bliv klogere på dagens og morgendagens medievirkelighed, og lær at navigere i mediernes spin, spil og grafer.

08/11: **Hvor er journalistikken og medierne på vej hen?** Flemming Tait Svith, forskningslektor i journalistik, Danmarks Medie- og Journalisthøjskole
15/11: **Medier, spindoktorer og politikere – hvem har magten?** Roger Buch, forskningschef i samfundsvidenskab, Danmarks Medie- og Journalisthøjskole
22/11: **Ytringsfriheden til forhandling. Ytringsfriheden som et trofæ i offentlighedens tumult.** Ejvind Hansen, forskningschef i journalistisk filosofi, Danmarks Medie- og Journalisthøjskole
29/11: **Har medierne styr på kilderne? Falske kilder, plagiatsager og kreditkortoplysninger.** Vibeke Borberg, forskningschef i medieret, Danmarks Medie- og Journalisthøjskole
06/12: **En ny undersøgelse viser – eller gør den?** Kresten Roland Johansen, projektleder og underviser i kvantitativ metode, Danmarks Medie- og Journalisthøjskole
13/12: **Filterbobler og bekræftigelsesbias – journalistikkens nye udfordringer.** Henrik Berggreen, områdechef for journalistik, Danmarks Medie- og Journalisthøjskole

Styrk feedbackkulturen

Holdnummer: 1821-111
Tid: 10/11, 1 lørdag, kl. 09.45-15.45
Pris: 500 kr., studerende 300 kr.
Maks. 40 deltagere
Sted: AU, bygning 1530, lokale oplyses på stedet, Ny Munkegade 118
Undervisere: Anni Pedersen, cand.mag. i litteraturhistorie og retorik, selvstændig kommunikatør og ejer af Teksthåndværkeren, Tine Wirenfeldt Jensen, ph.d. i læring og uddannelse, ejer af METoDo og ekstern adjunktvejleder, Syddansk Universitet og Charlotte Albrechtsen, ph.d. i virksomhedskommunikation, ejer af Tovejs og ekstern lektor i metode og undersøgelsesdesign, Syddansk Universitet

Feedback er effektivt til at fremme læring og højne den faglige kvalitet på en arbejdsplads. Og ofte eksisterer der et stort uudnyttet potentiale i forhold til at integrere feedback i eksisterende praksisser. Med begrebet feedbackkultur bliver det muligt at stille skarpt på, hvad der skal til for at få udbytte af feedback i en organisatorisk sammenhæng. Vi ser nærmere på, hvad der kendetegner en stærk feedbackkultur, og du bliver præsenteret for et redskab til at evaluere feedbackkulturen på din arbejdsplads. Dagen veksler mellem oplæg og praktiske øvelser med inddragelse af deltagernes erfaringer. Forløbet er for dig, der vil klædes på til at udvikle feedbackkulturen på din arbejdsplads og styrke din egen feedbackpraksis. Det gælder uanset, om du er leder eller medarbejder.

Social intelligens – i livet og på arbejdet

Holdnummer: 1821-292
Tid: 10/11, 1 lørdag, kl. 10.15-16.15
Pris: 500 kr., studerende 300 kr.
Maks. 24 deltagere
Sted: AU, bygning 1530, lokale oplyses på stedet, Ny Munkegade 118
Underviser: Lone Belling, cand.phil og organisations- og ledelseskonsulent, Liv og Lederskab

Nyere hjerneforskning viser, at vi er skabt til at være sociale. Vores hjerner går i med- og samspil, og følelser og fornemmelser spredes mellem mennesker. I mødet med andre mennesker genskaber hjernen det, der sker i den anden. Det betyder, at vi kan påvirke hjernen, følelser, hormoner og dermed kroppen hos hinanden. Hør, hvordan denne viden kan have indflydelse på liv og arbejdsliv med fokus på bl.a. læring gennem imitation, nærvær i møder og samtaler, intuitiv og tavs kommunikation samt udvikling og træning af social intelligens – bl.a. med Teori U som ramme i en organisatorisk sammenhæng. Hør også, hvad det moderne (arbejds)liv gør ved vores evne til opmærksomhed, læring, empati og medfølelse.

High Performance Teams og Positive energinetværk – når samarbejdet lykkes

Holdnummer: 1821-144
Tid: 11/11, 1 søndag, kl. 10.00-16.00
Pris: 460 kr., studerende 260 kr.
Sted: AU, bygning 1530, lokale oplyses på stedet, Ny Munkegade 118
Underviser: Malene Mygind, cand.mag. i psykologi og sundhed, ledelseskonsulent og positiv coach

I det moderne arbejdsliv er samarbejde og trivsel afgørende for performance og succes. Men hvordan skaber man teams, der på den lange bane har ekstraordinær høj trivsel, samarbejde og performance – de såkaldte 'High Performance Teams'? Ifølge positiv psykologi spiller 'Positive energinetværk' en altafgørende rolle, hvis samarbejdet skal lykkes. Positive energinetværk er karakteriseret ved grupper af mennesker, der styrker, løfter og skaber positiv energi til hinanden. Dagen gør dig klogere på, hvordan du kan identificere og udvikle positive energinetværk i din organisation, og du vil få konkrete værktøjer til at udvikle High Performance Teams, der er karakteriseret ved en særlig måde at tænke, kommunikere og handle på. Dagen henvender sig primært til ledere, men der trækkes perspektiver til forskellige målgrupper i undervisningen.

Den resiliente organisation

Holdnummer: 1821-335
Tid: 13/11, 4 tirsdage, 19.30-21.15
Pris: 560 kr., studerende 310 kr.
Sted: AU, bygning 1530, (indgang): lokale D215 i bygning 1531, Ny Munkegade 118
Undervisere: Andreas Granhof Juhl, organisationspsykolog, erhvervs-ph.d. og adjungeret lektor i IT-støttet organisationsforandring, Aarhus Universitet og Line Hvilsted, organisationspsykolog, Region Midtjylland

Stresssygemeldinger på stribe og medarbejdere, der føler, de mister kontrol over egne arbejdsvilkår. Sådan ser hverdagen ud i mange moderne organisationer. Men hvad nu hvis oplevelsen af at have det svært bl.a. skyldes, at vi opretholder traditionelle, hierarkiske organisationsformer? Og hvordan navigerer man i en verden, hvor du som både medarbejder og leder er nødt til at omstille dig til nye vilkår hele tiden? Bl.a. som følge af ny teknologi. Svaret er ikke at ansætte robuste medarbejdere men et fokusskifte til, hvordan vi kan arbejde sammen på nye måder og indrette vores organisationer i en mere resilient retning. Resiliens handler om, hvordan vi som personer, fællesskaber eller organisationer møder udfordringer og formår at være i og håndtere udfordringerne på en måde, så vi lærer og bliver bedre til at håndtere dem i fremtiden.

13/11: Intro til den resiliente organisation og selvorganisering
20/11: Agilitet
27/11: Positivitet
04/12: Paradokshåndtering

Magt i organisationen

Holdnummer: 1911-001
Tid: 23/1, 4 onsdage, kl. 17.15-19.00
Pris: 580 kr., studerende 310 kr.
Sted: AU, bygning 1530, lokale D219, Ny Munkegade 118
Underviser: Michael Dupont, antropolog, ph.d.

Magt er et centralt begreb i moderne forståelser af ledelse. Hvor chefens løftede pegefinger før var altafgørende, spiller sociale og kulturelle former for magt i dag en langt større rolle. Hør om ledelsesbegrebets historiske udvikling frem til i dag, og få konkrete eksempler på de magtlogikker, der kommer til udtryk mellem ledere og medarbejdere, medarbejdere indbyrdes og i udviklingen af arbejdsmiljø, organisationskultur og strategiske visioner. Forløbet kræver ingen ledelseserfaring, men henvender sig til enhver, der ønsker at uddybe forståelsen af organisationer med sociologisk viden om magtprocesser.

23/01: Organisation, ledelse og tvang – hvor skal vi lede efter magtens skjulte sider?
30/01: Organisationskulturen – den værdibaserede magt
06/02: Ledelse og medarbejdere – om hierarkier og styrkeforhold
13/02: Organisation og omverden – magtspillet med de andre aktører

Den retoriske værktøjskasse

Holdnummer: 1911-036
Tid: 31/1, 6 torsdage, kl. 17.15-19.00
Pris: 780 kr., studerende 410 kr.
Sted: AU, bygning 1530, lokale D119, Ny Munkegade 118

De fleste kender det. Argumenterne snubler over hinanden, og ordene kommer ikke ud over rampen. For formidlingens kunst er mere end overlevering af viden. Men hvordan mestrer man formidling, der fænger? Bliv klogere på alt fra kropssprogets indflydelse på kommunikationen til den gode argumentations grundtrin, når vi åbner op for en værktøjskasse fuld af retoriske hjælpemidler. Vi sætter fokus på, hvad forberedelse gør for din præsentation, det gode skriftsprogs betydning for teksten, stemmeføring i mundtlige præsentationer og fortællinger, der gør en forskel. Få et grundigt indblik i kommunikationens forskellige facetter og en række konkrete redskaber til at blive en bedre kommunikator.

31/01: Introduktion til retorikkens verden. Sofie Venge Madsen, studielektor i retorik, Aarhus Universitet
07/02: Retorisk argumentation. Sofie Venge Madsen, studielektor i retorik, Aarhus Universitet
14/02: Forberedelse der fremmer dit nærvær. Linda Greve, ph.d. i virksomhedskommunikation og undervisningsudvikler, Aarhus Universitet
21/02: Kropssprogets betydning – om præsentation, stemmebrug og nervøsitet. Linda Greve, ph.d. i virksomhedskommunikation og undervisningsudvikler, Aarhus Universitet
28/02: Giv teksten liv. Andreas Graae, ph.d.-studerende i kulturvidenskab, Syddansk Universitet
07/03: Fortællinger, der gør en forskel. Stefan Iversen, lektor i nordisk sprog og litteratur, Aarhus Universitet

Tredje generations coaching

Holdnummer: 1911-046

Tid: 17/3, 1 søndag, kl. 10.00-16.00

Pris: 520 kr., studerende 300 kr.

Pris inkl. bog: 818 kr., studerende 598 kr. (bog værdi 398 kr.)

Maks. 30 deltagere

Sted: AU, bygning 1530, lokale oplyses på stedet, Ny Munkegade 118

Underviser: Reinhard Stelter, professor i coaching- og sportspsykologi, Københavns Universitet

Coaching er blevet et betydningsfuldt redskab i hverdagen, fordi samfundet hele tiden stiller nye krav til kompetenceudvikling, læring, ledelse samt team- og organisationsudvikling. Coaching kan hjælpe til at skabe ny viden og mestring af sociale forhandlinger. Dagen dykker ned i coaching og coachingpsykologiens verden og beskæftiger sig med aktuel samfundsforskning, nye læringsteorier og diskurser om det personlige lederskab. Lær, hvordan du med det nye udviklingsværktøj 'Tredje generations coaching®' kan være med til at udvikle værdiorienterede samtaler, der skaber ny viden, refleksioner og perspektiver. Og bliv klogere på, hvordan du finder kernen i motivationen hos den enkelte, i teamet eller organisationen ved at udvikle en ny dialogkultur.

Paradoksledelse

Holdnummer: 1911-092

Tid: 25/3, 3 mandage, kl. 19.30-21.15

Pris: 480 kr., studerende 260 kr.

Sted: AU, bygning 1530, (indgang): lokale D215 i bygning 1531, Ny Munkegade 118

Underviser: Lotte Lüscher, erhvervspsykolog, ph.d. i ledelse og indehaver, Clavis Erhvervspsykologi

Paradokser er … paradoksale: Umulige at komme ud af og umulige at være i. I paradoksledelse ses kompleksitet som et grundvilkår, frem for som noget, der blot skal reduceres og eksekveres. For selvom kompleksiteten og forvirringen kan reduceres midlertidigt gennem regler, procedurer og stabile arbejdsgange, så skabes der samtidig et behov for fleksibilitet, nytænkning, kreativitet og udforskende adfærd i organisationen. Dette er de paradoksale og grundlæggende vilkår, som ledelse i dag må rumme. Bliv klogere på, hvordan du kan bevare handlekraften i en hverdag fyldt med paradokser, kompleksitet, modsætningsfyldte krav og ambivalens. Undervisningen henvender sig til ledere, som søger en dybere forståelse af, hvad det er for en disciplin, de udøver, samt alle andre med interesse for ledelsesområdet.

25/03: Paradokser som grundlag for ledelse
01/04: Paradokser i det personlige lederskab
08/04: Integrativ tænkning. En beslutningsstrategi, der omfavner modsætninger

Gamification – udvikling, læring og refleksion i organisationer

Holdnummer: 1911-037

Tid: 11/4, 1 torsdag, kl. 17.15-21.15

Pris: 380 kr., studerende 210 kr.

Sted: AU, bygning 1530, lokale D119, Ny Munkegade 118

Undervisere: Sune Klok Gudiksen, lektor, ph.d, LAB for Design for Play, Designskolen i Kolding og Jake Inlove, cand.soc. i uddannelsesvidenskab, Gamebridges

I en tid, hvor organisationer står over for stadig mere kompleks udvikling med flere interne og eksterne aktører – og et marked der ændres med stor fart – er der behov for ledelsestilgange, der arbejder med at nedbryde siloer og skabe tillidsfuldt samarbejde på tværs. Derudover er det nødvendigt med involverende metoder, der kan skabe fælles sprog mellem strategiske visioner og hverdagens arbejdspraksis. Forelæsningen præsenterer en række eksempler på, hvordan spilbaserede tilgange kan spille en effektfuld rolle som brobygger og udbytterig dialogskaber. Der gives en hands-on og kort øvelsesafprøvning af udvalgte spil. Aftenen tager afsæt i den nyeste forskning inden for emnet samt i bogen 'Gamification for business: Why innovators and changemakers use games to break down silos, drive engagement, and build trust' (Forlag Kogan Page).

"Fortællingen former vores erindringer og fremtidsplaner og dermed vores forestillinger om, hvem vi er. ***Fortællingen er det bindemiddel, der får handlinger og mening til at hænge sammen."***

Stefan Iversen
Lektor i nordisk sprog og litteratur, Aarhus Universitet

Hele dage med forelæsninger

11/12 og 12/12

Få viden, inspiration og konkrete værktøjer til arbejdslivet. Morgenkaffe og fælles frokost er inkluderet i prisen.

Skriv med glæde

Holdnummer: 1821-336
Tid: 11/12, 1 tirsdag, kl. 09.00-15.30
Pris: 995 kr. inkl. morgenkaffe og frokost
Pris inkl. bog: 1152 kr. (bog værdi 180 kr.)
Sted: AU, bygning 1530, (indgang): lokale D215 i bygning 1531, Ny Munkegade 118
Underviser: Charlotte Wegener, lektor i kommunikation, Aalborg Universitet

Cursoren blinker, og hjernen arbejder på højtryk. Men du har svært ved at få ideerne ned på papiret. For motivationen mangler, og skrivelysten halter. Dette forløb handler om glæden ved at skrive og henvender sig til alle, der gerne vil have mere lystbetonede og fleksible skriveprocesser. Alt for ofte præsenteres skriveprocessen som en møjsommelig opgave, der forudsætter lange, uforstyrrede tidsrum. Men sådan behøver det ikke være. Dagen byder på teori og metoder om flow og kreativitet i skriveprocessen og ser nærmere på strategier til ideudvikling, fokus og revision af tekster. Dage er tilrettelagt med små skriveøvelser undervejs.

Tredje generations coaching

Holdnummer: 1821-191
Tid: 11/12, 1 tirsdag, kl. 09.00-15.30
Pris: 995 kr. inkl. morgenkaffe og frokost
Pris inkl. bog: 1293 kr. (bog værdi 398 kr.)
Maks. 30 deltagere
Sted: AU, bygning 1530, lokale G214, Ny Munkegade 118
Underviser: Reinhard Stelter, professor i coaching- og sportspsykologi, Københavns Universitet

Coaching er blevet et betydningsfuldt redskab i hverdagen, fordi samfundet hele tiden stiller nye krav til kompetenceudvikling, læring, ledelse samt team- og organisationsudvikling. Coaching kan hjælpe til at skabe ny viden og mestring af sociale forhandlinger. Dagen dykker ned i coaching og coachingpsykologiens verden og beskæftiger sig med aktuel samfundsforskning, nye læringsteorier og diskurser om det personlige lederskab. Lær, hvordan du med det nye udviklingsværktøj 'Tredje generations coaching®' kan være med til at udvikle værdiorienterede samtaler, der skaber ny viden, refleksioner og perspektiver. Og bliv klogere på, hvordan du finder kernen i motivationen hos den enkelte, i teamet eller organisationen ved at udvikle en ny dialogkultur.

Mødefacilitering

Holdnummer: 1821-118
Tid: 11/12, 1 tirsdag, kl. 10.00-16.00
Pris: 995 kr. inkl. morgenkaffe og frokost
Maks. 28 deltagere
Sted: AU, bygning 1530, lokale D211, Ny Munkegade 118
Underviser: Ib Ravn, lektor i organisatoriske videnprocesser, Aarhus Universitet

Hvordan får man møder, der er værdiskabende, effektive, involverende, muntre, korte og fåtallige? Det gør man ved at facilitere dem. Det vil sige styre deres form stramt og venligt, så indholdet og formålet fremmes bedst muligt. Facilitering er en form for myndig og inkluderende mødeledelse, der næsten umærkeligt bringer det bedste frem i mødedeltagerne. Forløbet introducerer en række redskaber til mødefacilitering, og deltagerne afprøver dem i mindre, faciliterede grupper. Central er den kunst at fokusere en diskussion, når en meget-talende mødedeltager har sadlet kæphesten og er på vej ud over prærien. Vi skal også øve, hvordan man med faciliterende spørgsmål kan kvalificere et møde, der ledes af en anden person. Forløbet henvender sig til alle med mødeansvar.

Sæt dig udenfor med computeren. Ved forandringer tvinges hjernen ud på nye veje – og vi bliver bedre til at få nye idéer.

Professionel idéudvikling

Holdnummer: 1821-122

Tid: 12/12, 1 onsdag, kl. 09.00-15.30

Pris: 995 kr. inkl. morgenkaffe og frokost

Sted: AU, bygning 1530, lokale D211, Ny Munkegade 118

Underviser: Michael Breum Ramsgaard, lektor i entreprenørskab, VIA University College

Lær at få idéer frem på kommando og hør, hvordan udfordringer i dit professionelle virke kan imødegås med idéudvikling og viden om idéer. Dagen introducerer til forskning om idéudviklingens særlige metoder og rammesætninger og giver dig en dyb forståelse af vigtigheden og udfordringerne ved professionel idéudvikling. Gennem praktisk implementering af idégenereringsteknikker og øvelser samler du et personligt katalog over professionelle metoder til idéudvikling, systematisering og opsamling af idéer. Få konkrete metoder og værktøjer til planlægning og udvikling af din næste innovative idé.

Den kreative hjerne

Holdnummer: 1821-338

Tid: 12/12, 1 onsdag, kl. 09.00-15.30

Pris: 995 kr. inkl. morgenkaffe og frokost

Sted: AU, bygning 1530, lokale D219, Ny Munkegade 118

Undervisere: Ole Lauridsen, lektor i undervisning og læring, Aarhus Universitet og Louise Meldgaard Bruun, specialpsykolog i psykiatri, ekstern lektor ved medicin, Aarhus Universitet

Nogle mennesker er kreative, andre er det ikke. Men hvad er overhovedet kreativitet, og hvordan opstår kreativitet? Kom bag om hjernens 'hardware' og 'software', når vi dykker ned i begreberne kreativitet og kognition (tænkning) og kigger på selve læreprocessen. Hør om arbejdshukommelse, opmærksomhed, intuition, følelser, flow og stress og om IQ-begrebet i den kliniske og den bredere forstand. Alt sammen for at sætte kreativitet ind i en hjernesammenhæng. Under overskriften 'gal eller genial' samler vi trådene ved at se på skikkelser, der kan betegnes på den ene eller den anden måde. Kendte kunstnere som bl.a. van Gogh og Mozart vil blive diskuteret, men vi ser også på mindre kendte kunstnere som maleren Ovartaci.

Den gode præsentation

Holdnummer: 1821-291

Tid: 12/12, 1 onsdag, kl. 09.00-15.30

Pris: 995 kr. inkl. morgenkaffe og frokost

Pris inkl. bog: 1183 kr. (bog værdi 228 kr.)

Maks. 40 deltagere

Sted: AU, bygning 1530, (indgang): lokale D215 i bygning 1531, Ny Munkegade 118

Underviser: Linda Greve, ph.d. i virksomhedskommunikation og undervisningsudvikler, Aarhus Universitet

Den gode tale, fremlæggelse eller præsentation kræver metodisk forberedelse og modet til at møde sine lyttere. Som professionel og fagperson skal du ofte præsentere din faglige viden og dine resultater for kolleger, ledelse, interessenter, studerende og diverse andre grupper. Autenticitet er et kodeord for den gode præsentation: at man står autentisk frem for sine lyttere. Men hvordan arbejder man med at finde sin egen autentiske stil? Få en ramme for metodisk forberedelse og en række øvelser til at bruge kroppen i kommunikationen. Forløbet tager afsæt i bogen 'Den gode præsentation' (Samfundslitteratur), som kan inkluderes i prisen.

Se flere dagskurser 14/8
på side 14

Psykologi og sundhed

Alt hvad du bør vide om psykologi

Holdnummer: 1821-217
Tid: 3/9, 5 mandage, kl. 17.15-19.00
Pris: 560 kr., studerende 310 kr.
Sted: AU, bygning 1530, auditorium E, Ny Munkegade 118

Hvordan fungerer menneskets hukommelse, hvad påvirker vores sociale adfærd, og hvordan udvikles vores personlighed? Psykologi handler om at forklare, hvorfor vi mennesker oplever, føler, tænker, handler og udvikler os, som vi gør. Få indblik i de vigtigste milepæle inden for psykologien, og bliv introduceret til den nyeste viden på området. Forelæsningerne giver desuden redskaber til refleksion og analyse af psykologiske problemstillinger. Bliv klogere på dig selv, og få en bedre forståelse og respekt for menneskers forskelligheder.

03/09: Kognitionspsykologi. Dorthe Kirkegaard Thomsen, professor i kognitionspsykologi, Aarhus Universitet

10/09: Læringspsykologi. Frans Ørsted Andersen, lektor i uddannelsesforskning, Aarhus Universitet

17/09: Udviklingspsykologi. Peter Krøjgaard, professor i udviklingspsykologi, Aarhus Universitet

24/09: Anvendt psykologi. Thomas Koester, cand.psych., FORCE Technology, Afdelingen for Anvendt Psykologi

01/10: Socialpsykologi. Inger Glavind Bo, lektor i socialpsykologi, Aalborg Universitet

En god mavefornemmelse

Holdnummer: 1821-092
Tid: 4/9, 8 tirsdage, kl. 19.30-21.15
Pris: 860 kr., studerende 460 kr.
Sted: AU, bygning 1530, auditorium E, Ny Munkegade 118

Vores tarmsystem er afgørende for vores liv og velvære, men dets funktioner er helst ikke noget, man taler om i de bedre selskaber. De seneste år har forskningen dog i stigende grad understreget vigtigheden af en sund og velfungerende tarm, og emnet er med tiden blevet mindre tabubelagt. Tarmen har en utrolig kompleks fysiologi. Den har bl.a. sit helt eget nervesystem, opsuger nærringsstoffer og producerer hormoner, der er afgørende for vores daglige liv. Vi kan ikke lide at tænke på, at vi bærer rundt på en tarm smækfyldt med bakterier, men foruden ville vi være fortabte.

04/09: Løst og fast om tarmens funktion. Søren Laurberg, overlæge og professor i kirurgi og tarmsygdomme, Aarhus Universitetshospital

11/09: Tarmens opbygning og normale funktion. Klaus Krogh, professor i mave- og tarmsygdomme, Aarhus Universitetshospital

18/09: Nogle almindelige tarmsygdomme. Klaus Krogh, professor i mave- og tarmsygdomme, Aarhus Universitetshospital

25/09: Behandling med bakterier. Christian Lodberg Hvas, klinisk lektor og overlæge, Aarhus Universitetshospital

02/10: Ernæringens betydning for tarmens funktion. Mette Borre, klinisk diætist, Aarhus Universitetshospital

09/10: Kirurgi og mave-tarmsygdomme. Peter Christensen, professor i mave- og tarmkirurgi, Aarhus Universitetshospital

23/10: Hyppige lidelser i den nederste del af tarmen. Lilli Lundby, overlæge, Aarhus Universitetshospital

30/10: Smerter fra tarmsystemet. Asbjørn Mohr Drewes, klinisk professor, overlæge, Aalborg Universitetshospital

Sproget i hjernen – hjernen i sproget

Holdnummer: 1821-331
Tid: 27/9, 3 torsdage, kl. 17.15-19.00
Pris: 360 kr., studerende 210 kr.
Sted: AU, bygning 1530, lokale D119, Ny Munkegade 118
Underviser: Ole Lauridsen, lektor i undervisning og læring, Aarhus Universitet

I det daglige anser vi sproget for en selvfølgelighed, men når man går sproget efter i sømmene, er det nok noget nær, det nærmeste man kommer et mirakel: Lyde forenes til ord, ord til led, led til sætninger. Selve sprogevnen er placeret inde i hjernen, vores basale kommandocentral, der koordinerer mundens bevægelser, kategoriserer ord og begreber, styrer grammatikken og bestemmer vores følelsesmæssige intonation, når vi taler. Denne dag dykker vi ned i maskinrummet og kigger på, hvor sproget sidder i hjernen, og hvordan det fungerer. Hvordan lærer vi at tale, og hvordan tilegner vi os fx nye sprog og bruger dem, når modersmålet er på plads? Og hvorfor er sprog overhovedet opstået? Spørgsmålene er mange, og vi vil komme vidt omkring.

Gør dit barn til en drømmebygger

Holdnummer: 1821-332

Tid: 6/10, 1 lørdag, kl. 10.00-16.00

Pris: 360 kr., studerende 210 kr.

Sted: AU, bygning 1530, lokale oplyses på stedet, Ny Munkegade 118

Underviser: Johan Frederik Banzhaf, studieadjunkt i præstationspsykologi, Aalborg Universitet samt stifter af CultureLead

Børn drømmer legende og uden begrænsninger om fremtidens og livets muligheder. "Du kan blive hvad som helst", lyder det endda ofte fra omverdenen. Men alligevel lever mange som voksne et liv i middelmådighedens greb. Med inspiration fra elitesport og afsæt i den nyeste forskning inden for talentudvikling, neuro- og præstationspsykologi inspireres du til at give dit barn vinger i stedet for lænker. Du vil forstå grundstenene for et meningsfuldt liv, og hvordan du stimulerer kreativitet, intuition og vedholdenhed. Dagen er for dig, som vil give dit barn modet til at skabe et liv, hvor verden opleves som en fascinerende legeplads fremfor en endeløs kampplads. Undervisningen henvender sig til forældre, bedsteforældre, pædagoger og alle andre med interesse for emnet.

Sov godt

Holdnummer: 1821-199

Tid: 6/10, 1 lørdag, kl. 10.00-16.00

Pris: 360 kr., studerende 210 kr.

Sted: AU, bygning 1530, lokale oplyses på stedet, Ny Munkegade 118

Underviser: Poul Jørgen Jennum, klinisk professor i neurofysiologi og overlæge, Glostrup Hospital og Københavns Universitet

Vi bruger ca. en tredjedel af livet på at sove, og bare en enkelt nat uden søvn minder de fleste om, at søvnen er vigtig – faktisk livsvigtig. Men hvad er det, der sker, når vi sover? Og hvorfor har vi behagelige drømme og uhyggelige mareridt? Forskning viser, at kroppen arbejder videre, mens vi sover og sørger bl.a. for at styrke immunforsvaret, forbedre hukommelsen, regulere appetitten og holde humøret i top. For mange er søvn en selvfølge, men ca. 20 % af befolkningen lider af dårlig søvnkvalitet eller alvorligere søvnsygdomme, som kræver behandling. Men hvilken grad af søvnmangel skal der til, for at vi skal være bekymrede? Og hvilke behandlingsmuligheder er der? Få et indblik i søvnens og drømmenes funktioner og betydning.

Autisme hos børn

Holdnummer: 1821-221

Tid: 7/10, 1 søndag, kl. 10.00-16.00

Pris: 360 kr., studerende 210 kr.

Sted: AU, bygning 1530, lokale oplyses på stedet, Ny Munkegade 118

Underviser: Cecilia Brynskov, ekstern lektor i psykologi, Aarhus Universitet og ekstern lektor i audiologopædi, Københavns Universitet

Omkring 1 % af alle børn har autisme. At have autisme betyder, at man har vanskeligt ved kommunikation og ved at indgå i sociale sammenhænge. Man har også en begrænset og ensformig adfærd. Men autisme kan se ud på mange forskellige måder, og det er også meget forskelligt, hvordan autismen påvirker den enkelte og familien. Dagen giver en introduktion til, hvad autisme er, og hvad autisme skyldes. De mest udbredte behandlingsformer bliver præsenteret og diskuteret, og vi ser nærmere på, hvor god dokumentation der er for de enkelte behandlingsformers effekt. Desuden rettes fokus mod, hvordan autismen påvirker familien, især søskende, bedsteforældre og forældre, herunder forældrenes parforhold.

Stoisk ro i hverdagen

Holdnummer: 1821-285

Tid: 7/10, 1 søndag, kl. 10.00-16.00

Pris: 360 kr., studerende 210 kr.

Sted: AU, bygning 1530, lokale oplyses på stedet, Ny Munkegade 118

Underviser: Anders Dræby Sørensen, cand.mag. i idéhistorie, master i humanistisk sundhedsvidenskab og ph.d. i psykologi

Livet kører for mange danskere i et højt tempo. Det moderne samfund stiller store krav til det enkelt menneskes udvikling, og for mange af os bliver hverdagen et kapløb med tiden, når vi på én gang skal være den perfekte forælder, den udviklingsorienterede medarbejder og det selvbevidste menneske. Tempoet kan blive så højt, at vi helt mister fokus og overblik – og til tider også os selv. Udtrykket 'at have en stoisk ro' bruges om personer, der har et fuldstændigt overblik og en uændret væremåde, uanset hvad der sker. Det er ikke uden grund, at stoicismen de seneste årtier har vundet fornyet fokus inden for såvel filosofi, psykologi og psykoterapi. Stoikerne forstår filosofien som en praktisk livsform, der skal hjælpe mennesket til at opnå sindsro og livsudfoldelse i vanskelige tider.

Kort og godt om gigt. Slid- og leddegigt

Holdnummer: 1821-232

Tid: 8/10, 1 mandag, kl. 17.15-21.15

Pris: 260 kr., studerende 160 kr.

Sted: AU, bygning 1530, auditorium E, Ny Munkegade 118

Underviser: Mogens Pfeiffer Jensen, overlæge og klinisk lektor i reumatologi, Aarhus Universitet

Smerter, ømme og stive led og nedsat bevægelighed. Slidgigt er en folkesygdom, og det er langt den mest udbredte af alle gigtsygdomme. Over 300.000 danskere har fået diagnosen, og nogle lever fint med sygdommen, mens andre lider af voldsomme smerter, nedsat bevægelighed og forringet livskvalitet. Leddegigt er en inflammatorisk gigtsygdom, og ca. 1.700 personer får hvert år stillet diagnosen kronisk leddegigt i Danmark. Sygdommen rammer kvinder tre gange så hyppigt som mænd. Men hvad er gigt egentlig? Hvad er forskellen på slid- og leddegigt, og hvad kan man selv gøre for at bevare et godt og aktivt liv? Hør om sygdommenes årsager, symptomer og behandlingsmuligheder, og få indblik i den nyeste forskning på området.

Professionel med følelser

Holdnummer: 1821-244
Tid: 22/10, 2 mandage, kl. 17.15-19.00
Pris: 260 kr., studerende 160 kr.
Sted: AU, bygning 1530, lokale D113, Ny Munkegade 118

Irritation, vrede, utålmodighed, skuffelse, utilstrækkelighed og betagelse. Selvfølgelig spiller dine følelser en rolle, når du står over for et andet menneske i en professionel sammenhæng. Og det er helt i orden. Med basis i Acceptance and Commitment Therapy (ACT) og den mentaliseringsbaserede tilgang (MBT) sætter undervisningen fokus på normaliteten af selv stærke, tabuiserede følelser i arbejdet med mennesker. Få indblik i, hvorfor og hvordan sådanne følelser opstår i en professionel hverdag, og få anvendelige redskaber, som kan styrke din evne til at håndtere disse almindelige udfordringer professionelt. Undervisningen henvender sig til alle, der arbejder med mennesker, og alle andre med interesse for emnet. Undervisningen tager afsæt i bogen 'Med mig selv som redskab – om at være professionel med følelser' (Frydenlund).

22/10: **Acceptance and Commitment Therapy.** Berit Mus Christensen, cand.psych.aut., praktiserende psykolog
29/10: **Den mentaliseringsbaserede tilgang.** Maja Nørgård Jacobsen, cand.psych.aut., praktiserende psykolog

Medicin på et semester

Holdnummer: 1821-223
Tid: 22/10, 6 mandage, kl. 17.15-19.00
Pris: 660 kr., studerende 360 kr.
Sted: AU, bygning 1530, auditorium E, Ny Munkegade 118

Medicin vil altid være et felt i rivende udvikling, hvor der opdages nye sygdomme og udvikles nye behandlingsformer. Lægerne arbejder for at holde os sunde og raske og praktiserer hver dag et grundigt detektivarbejde i jagten på den rigtige diagnose eller behandling. Dette arbejde kræver en grundlæggende forståelse for mennesket, kroppens anatomi og fysiologi, genetik, biokemikemi og meget andet. Er du nysgerrig på menneskets helbred, så start her. Forelæsningsrækken er en tour de force gennem medicin, hvor en række af Aarhus Universitets førende eksperter giver dig en introduktion til grundlæggende områder.

22/10: **Anatomi og fysiologi.** Ole Bækgaard Nielsen, professor i medicinsk fysiologi, Aarhus Universitet
29/10: **Biokemi.** Simon Glerup Pedersen, lektor i biomedicin, Aarhus Universitet
05/11: **Immunologi.** Trine Hyrup Mogensen, professor MSO i biomedicin, Aarhus Universitet
12/11: **Genetik.** Thomas G. Jensen, institutleder og professor i medicinsk genetik, Aarhus Universitet
19/11: **Epidemiologi.** Mette Nørgaard, professor i epidemiologi, Aarhus Universitet
26/11: **Personlig medicin.** Claus Højbjerg Gravholdt, professor i endokrinologi, Aarhus Universitet

Kærlighedens udfordringer i dag

Holdnummer: 1821-241
Tid: 23/10, 3 tirsdage, kl. 17.15-19.00
Pris: 360 kr., studerende 210 kr.
Sted: AU, bygning 1530, lokale D119, Ny Munkegade 118
Underviser: Asger Neumann, cand.psych.aut, ekstern lektor i psykologi, Aarhus Universitet

Hvordan vedligeholder man et godt kærlighedsforhold i dag? Vores materielle liv, vores forventede levealder, vores generelle sundhedstilstand har igennem de sidste 100 år udviklet sig meget positivt. Så man skulle tro, at kærligheden også har fået bedre kår i det senmoderne liv. Men aldrig har skilsmisseraten været så høj som nu. Hvordan kan vi forstå det? Hvordan kan udviklingen i vores livsvilkår have fremmet denne tendens? Er det godt eller skidt? Og kan vi gøre noget for at ændre udviklingen? Bliv klogere på kærlighedens udfordringer i det senmoderne liv, og få viden om psykologiske teorier og redskaber, der kan hjælpe dig med at vedligeholde det gode kærlighedsforhold.

"Vi skal tage sindet meget mere alvorligt i ***forebyggelse og behandling af sygdomme.****"*

Lone Overby Fjorback
Leder af Dansk Center for Mindfulness, Aarhus Universitet

Mindfulness

Holdnummer: 1821-215
Tid: 23/10, 7 tirsdage, kl. 17.15-19.00
Pris: 760 kr., studerende 410 kr.
Sted: AU, bygning 1530, auditorium E, Ny Munkegade 118

Dine tanker og følelser er helt afgørende for din oplevelse af livskvalitet. Mindfulness handler om at træne en række mentale redskaber, som giver dig mulighed for at leve livet med al dets medgang og modgang. For vi kommer alle til at stå i en situation, hvor vi mister, bliver syge, ældes og skal dø. Men de redskaber, vi har til at leve i disse tilstande, er meget forskellige. Forelæsningsrækken stiller skarpt på, hvordan man med mindfulness kan observere tanker, følelser og kropslige fornemmelser uden nødvendigvis at skulle reagere per impuls. Det er herigennem muligt at forbedre humør, opmærksomhed, robusthed og empati samt nedsætte symptomer på stress, angst, depression og smerte.

23/10: **Introduktion til mindfulness.** Karsten Bidstrup Skipper, cand.mag. i idéhistorie
30/10: **Mindfulness-baseret terapi til angst og depression.** Jacob Piet Jakobsen, ph.d. i mindfulness, Aarhus Universitet
06/11: **Mindfulness i mødet med moderniteten.** Martijn van Beek, lektor i antropologi, Aarhus Universitet
13/11: **Mindfulness og arbejdsliv.** Lone Overby Fjorback, leder af Dansk Center for Mindfulness, Aarhus Universitet, ph.d., klinisk lektor, overlæge og CFM certificeret MBSR-lærer
20/11: **Hjernen, stress og mindfulness.** Karen Johanne Pallesen, lektor, biolog, ph.d. i sundhedsvidenskab, Aarhus Universitet
27/11: **Mindfulness og det stressede genom.** Jesper Dahlgaard, docent og lektor, VIA Sundhed, VIA University College og Klinisk Institut, Aarhus Universitet
04/12: **Perspektiver på praktisk anvendelse.** Karsten Bidstrup Skipper, cand.mag. i idéhistorie

Vil du kende din skæbne?

Holdnummer: 1821-242
Tid: 24/10, 4 onsdage, kl. 17.15-19.00
Pris: 460 kr., studerende 260 kr.
Sted: AU, bygning 1530, lokale D113, Ny Munkegade 118

I dag fungerer medicinske tests som en krystalkule, der kan sige noget om vores sundhedsmæssige fremtid. Enhver har nu mulighed for at købe sig til en gentest, og ved hjælp af prædiagnosticering er det muligt at bedømme risiciene for at udvikle sygdomme som diabetes, hjertekarsygdomme, demens og cancer. Selv før vi er født, er det med fosterdiagnostik muligt at diagnosticere fostre med alvorlige sygdomme og syndromer. Tidlig diagnosticering er essentiel for at forbedre livskvaliteten, sænke antallet af sygdomsrelaterede dødsfald og reducere samfundets omkostninger. Men hvor meget ønsker vi egentlig at vide om disse risici? Hør om teknologiens muligheder og udforinger.

24/10: **Introduktion til DNA-stukturen – koden for vores arvemasse.** Peter K.A. Jensen, klinisk lektor i human genetik og overlæge, Aarhus Universitet
31/10: **Gentest og prædiagnosticering.** Jesper Eugen-Olsen, ph.d. og seniorforsker i biokemi, Hvidovre Hospital
07/11: **Moderne fosterdiagnostik.** Ida Vogel, klinisk lektor i genetik, Aarhus Universitet
14/11: **Etiske og filosofiske overvejelser i diskussionen om prædiagnosticering.** Uffe Juul Jensen, professor i filosofi og videnskabsteori, Aarhus Universitet

Forbrydelse og straf – psykologi og samfund

Holdnummer: 1821-485
Tid: 24/10, 5 onsdage, kl. 19.30-21.15
Pris: 560 kr., studerende 310 kr.
Sted: AU, bygning 1530, auditorium F, Ny Munkegade 118

Stod det til mange politikere blev straffen for forbrydelser hævet, og der blev indført minimumsstraffe. Men faktisk viser undersøgelser, at det ikke hjælper at straffe. Så hvorfor er det, vi straffer? Kan man være for syg til at tage sin straf? Og hvordan virker straf psykologisk? Forelæsningsrækken dykker ned i forbrydelse og straf fra forskellige perspektiver. Bliv bl.a. klogere på, hvordan retssystemet virker, og hvilke former for straf, der er mulige. Hør også om, hvordan man behandler de psykisk syge kriminelle, og få indsigt i hverdagen på et retspyskiatrisk sengeafsnit.

24/10: **Forbrydelse og straf i loven: Hvorfor straffer vi og virker det?** Nicolaj Sivan Holst, lektor i jura, Aarhus Universitet
31/10: **Forbrydelse og straf i psykiatrien: For syg til straf.** Birgitte Jensen, afdelingssygeplejerske, Retspsykiatrien, Aarhus Universitetshospital og Lisbeth Uhrskov Sørensen, overlæge, Retspsykiatrien, Aarhus Universitetshospital
07/11: **Forbrydelse og straf i samfundsfilosofien: Hvilken rolle spiller straf i samfundet?** Bjarke Viskum, ekstern lektor i retsfilosofi, Syddansk Universitet
14/11: **Forbrydelse og straf i politikken: Hvorfor er retspolitik vigtigt og for hvem?** Henrik Bech Seeberg, lektor i statskundskab, Aarhus Universitet
21/11: **Forbrydelse og straf i psykologien: Hvordan forholder forbrydere og ofre sig til straf?** Claus Holger Werchmeister, psykolog, Retspsykiatrisk Afdeling, Aarhus Universitetshospital

Optimer din hjerne

Holdnummer: 1821-099
Tid: 25/10, 6 torsdage, kl. 17.30-19.15
Pris: 660 kr., studerende 360 kr.
Sted: AU, bygning 1530, auditorium F, Ny Munkegade 118

Hver eneste dag har vi brug for at huske, lære og navigere i en verden fyldt med informationer. Det er kroppens suveræne kommandocenter, hjernen, der løser disse opgaver. Men hvordan fungerer hjernen egentlig? Hvilke dele af hjernen bruger vi hvornår, og hvorfor går det nogle gange galt? Hvorfor glemmer vi gang på gang de samme ting? Den gode nyhed er, at din hjerne kan komme i topform, og at det aldrig er for sent at gå i gang. Med den rigtige træning, søvn, kost og motion kan du forbedre din hukommelse og koncentrationsevne og blive endnu bedre til at prioritere og tage beslutninger i hverdagen. Få inspiration til, hvordan du optimerer din hjerne.

25/10: **Hjernen og læring.** Ole Lauridsen, lektor i undervisning og læring, Aarhus Universitet
01/11: **Hjernen og hukommelsen.** Albert Gjedde, professor i neurobiologi og farmakologi, Københavns Universitet
08/11: **Hjernen og søvn.** Poul Jørgen Jennum, klinisk professor i neurofysiologi og overlæge, Glostrup Hospital og Københavns Universitet
15/11: **Hjernen og motion.** Jesper Lundbye-Jensen, lektor i neurofysiologi og motorisk kontrol, Københavns Universitet
22/11: **Hjernen og stress.** Karen Johanne Pallesen, lektor, biolog, ph.d. i sundhedsvidenskab, Aarhus Universitet
29/11: **Hjernen og aldring – få mest muligt ud af hjernen uanset alder.** Ellen Garde, læge og hjerneforsker, MR-forskningssektionen, Hvidovre Hospital og Center for Sund Aldring, Københavns Universitet

Fake news og sundhed – når falske nyheder dræber

Holdnummer: 1821-220
Tid: 25/10, 1 torsdag, kl. 17.30-21.30
Pris: 260 kr., studerende 160 kr.
Sted: AU, bygning 1530, lokale G116, Ny Munkegade 118
Undervisere: Jens Kelsen, overlæge, klinisk lektor og ph.d., Aarhus Universitetshospital og Lars Elgård Pedersen, pressechef, Aarhus universitetshospital

Kan du spotte en falsk nyhed? Er du klar over, hvornår historier forfører og vildleder dig – også når det handler om dit helbred? Falske nyheder er blevet så stort et problem, at det er kommet på EU-dagsordenen. Fængende historier, der taler til følelserne, rammer os ofte langt stærkere end forskningens tal og fakta, og de spredes hastigt som 'vidensepidemier' online og i medierne. Men der er ingen garanti for sandfærdigheden. Mange er i dag dybt skeptiske over for lægens diagnoser og vacciner og klikker hellere ind på Google for at blive klogere. Eller måske dummere. Få indblik i falske nyheder med fokus på sundhed, og bliv rustet til at spotte misinformation og forholde dig kritisk.

Et bedre liv med kunst og kultur

Holdnummer: 1821-231
Tid: 25/10, 1 torsdag, kl. 17.30-21.30
Pris: 260 kr., studerende 160 kr.
Sted: AU, bygning 1530, lokale D119, Ny Munkegade 118
Underviser: Per Thorgaard, overlæge, Aalborg Universitetshospital

Musik, teater, læsning og dans. Mange steder i udlandet eksisterer kulturelle og kunstneriske tilbud allerede som en del af medicinskabet – med dokumenteret effekt. Forskning viser bl.a., at mennesker der deltager i kunst, kultur og kreative aktiviteter kan opnå øget selvtillid, trivsel og motivation, forbedre sociale relationer og mindske depression og angst. Kulturoplevelser kan også have fysiologiske effekter såsom at reducere blodtryk og styrke immunforsvar. Så hvordan virker det i praksis? Hør om anvendelse i forbindelse med forebyggelse, sygdom og rehabilitering, og få inspiration til, hvordan du selv kan bruge kulturen aktivt i hverdagen og øge velvære og trivsel.

Psykologer i CIA's tjeneste

Holdnummer: 1821-228
Tid: 27/10, 1 lørdag, kl. 10.00-16.00
Pris: 360 kr., studerende 210 kr.
Sted: AU, bygning 1530, lokale oplyses på stedet, Ny Munkegade 118
Undervisere: Rolf Kuschel, professor emeritus i socialpsykologi, Københavns Universitet og Faezeh Zand, ph.d., aut.cand.psych. og specialist i psykotraumatologi

Kan man skabe en programmeret dræber med hypnose? Og kan man få politiske fanger til at afsløre deres dybeste hemmeligheder med skærpede forhørsmetoder? Efter angrebet på World Trade Center 11/9 2001 henvendte CIA og amerikanske politikere sig til flere psykologer og bad dem arbejde for verdens sikkerhed. Siden Koreakrigen har psykologer arbejdet med udvikling af sensorisk deprivation, hypnose, LSD, elektrochok, hallucinogene stoffer og skærpede forhørsmetoder. Denne dag dykker vi ned i, hvordan flere psykologer har ladet sig lokke af nemme CIA-forskningspenge til udvikling af grusomme, psykologiske torturmetoder. Hør om eksperimenterne med politiske fanger, og få indblik i konsekvenser af psykologernes skærpede forhørsmetoder og behandlingen af ofrene og bødlerne. Undervisningen tager afsæt i 'Psykologer i CIA's tjeneste' (Dansk Psykologisk Forlag)

Demens og Alzheimers

Holdnummer: 1821-212
Tid: 27/10, 1 lørdag, kl. 10.00-16.00
Pris: 360 kr., studerende 210 kr.
Sted: AU, bygning 1530, lokale oplyses på stedet, Ny Munkegade 118
Undervisere: Lærke Egefjord, læge, forfatter og ph.d.-studerende i biomedicin, Aarhus Universitet og Rita Knudsen, pårørende til patient med Alzheimers sygdom

Flere og flere mennesker lider af demens. Alzheimers sygdom er den hyppigste årsag til tilstanden, som kan ramme folk helt ned til 40-års alderen. Og selvom cirka 85.000 danskere er ramt af demens, hersker der stadig fordomme om, at demente er dumme og besværlige. Men hvad er demens og Alzheimers sygdom egentlig? Hvordan giver sygdommen sig til kende? Hvor langt er forskerne verden over i jagten på at finde en medicin mod sygdommen? Og kan man selv gøre noget for at undgå at blive ramt af demens? Dagen stiller skarpt på den nyeste viden og sætter fokus på hverdagslivet for både den demente og de pårørende – i forhold til synet på sig selv, ægteskab og familie.

"Kroppens opbygning og virkemåde er resultatet af ***millioner af års evolution underlagt naturlovene.****"*

Ole Bækgaard Nielsen
Institutleder og professor i medicinsk fysiologi, Aarhus Universitet

Selvkontrol

Holdnummer: 1821-278
Tid: 5/11, 3 mandage, kl. 17.15-19.00
Pris: 360 kr., studerende 210 kr.
Sted: AU, bygning 1530, lokale D113, Ny Munkegade 118
Underviser: Rune Kappel, cand.psyk.aut. og teamleder, Aarhus Universitet

Hvis der lå et stykke chokolade foran dig, ville du så spise det med det samme? Eller kunne du vente 20 minutter, hvis du fik endnu et stykke? Det kræver selvkontrol ikke at spise chokoladen med det samme. Men hvad er selvkontrol egentlig? Psykologien finder igen og igen frem til, at hvis vi forsøger at forudsige, hvordan et menneskes liv vil forme sig, så er selvkontrol en af de vigtigste kompetencer. Forelæsningerne giver en introduktion til selvkontrol og selvregulering, og sætter gennem den nyeste forskning fokus på, om fænomenet er arveligt, om det kan måles, og hvordan kompetencen har indflydelse på udviklingen af menneskers liv. Undervejs præsenteres empirisk afprøvede øvelser og metoder, der giver mulighed for at arbejde med egen selvkontrol.

Børns udvikling

Holdnummer: 1821-246
Tid: 10-11/11, 1 weekend, kl. 10.00-16.00
Pris: 660 kr., studerende 360 kr.
Sted: AU, bygning 1530, lokale oplyses på stedet, Ny Munkegade 118
Underviser: Peter Krøjgaard, professor i udviklingspsykologi, Aarhus Universitet

Er spædbørns motoriske formåen vigtig for deres intellektuelle udvikling? Hvordan lærer børn at forstå andre menneskers hensigter og antagelser? Og hvordan tilegner børn sig et sprog? Forskning i børns udvikling har gennemgået en rivende udvikling igennem de seneste 30 år. Tidligere var udviklingspsykologien primært præget af enkelte altomfavnende teorier som eksempelvis Freuds og Piagets. I dag tegnes faget snarere af en lang række 'mini-teorier'. Få indblik i børns perceptuelle og intellektuelle udvikling, deres følelser og temperament, sprogudvikling, forståelse af andre mennesker, og hvordan de husker. Fokus vil især være på førskolebørn.

Store eksistentielle psykologer

Holdnummer: 1821-196
Tid: 10-11/11, 1 weekend, kl. 10.15-16.00
Pris: 660 kr., studerende 360 kr.
Sted: AU, bygning 1530, lokale oplyses på stedet, Ny Munkegade 118
Underviser: Anders Dræby Sørensen, cand.mag. i idéhistorie, master i humanistisk sundhedsvidenskab og ph.d. i psykologi

Den eksistentielle psykologi bliver stadig mere populær i disse år. Vi lever nemlig i en tid, som er præget af eksistentiel rodløshed og uoverskuelighed. Flere og flere mennesker har svært ved at finde mening, mål og værdi i livet. Den eksistentielle psykologi er en sammensmeltning af psykologi og filosofi, der stiller skarpt på at forstå menneskets eksistens uden at gøre brug af tekniske kategorier og diagnoser. Følg historiens største eksistenspsykologer, som giver deres svar på, hvad lidelse er, hvordan man finder mening med livet, hvad kærligheden er, og hvordan man finder sig selv og andre mennesker.

Sæt turbo på retningen mod dit drømmeliv

Holdnummer: 1821-227
Tid: 11/11, 1 søndag, kl. 10.00-16.00
Pris: 360 kr., studerende 210 kr.
Sted: AU, bygning 1530, lokale oplyses på stedet, Ny Munkegade 118
Underviser: Johan Frederik Banzhaf, studieadjunkt i præstationspsykologi, Aalborg Universitet

Har du kurs mod dine drømme? Og er du tilfreds med tempoet? Invester en dag og lær, hvordan du optimerer anvendelsen af din hjernes fantastiske potentiale. Du bliver gennem dagen introduceret til strategier, værktøjer og konkrete anbefalinger, som er direkte anvendelige i dit eget liv. Målet er klarhed, mod og mentalt overskud; evnen til at bryde fri uden at svigte dine eksisterende forpligtigelser. Dagen er baseret på den nyeste forskning inden for neurofysiologi, motivations- og præstationspsykologi og struktureres, så din forståelse og praktiske anvendelse er i højsædet. Hvis du ønsker at leve et ekstraordinært og meningsfyldt liv – og ønsker konkrete værktøjer til at sætte farten op i realiseringen af dine drømme – er denne dag for dig!

Giv en oplevelse på Folke*universitetet* i gave

Immunforsvar – kampen i kroppen

Holdnummer: 1821-214
Tid: 11/11, 1 søndag, kl. 10.00-16.00
Pris: 360 kr., studerende 210 kr.
Sted: AU, bygning 1530, lokale D219, Ny Munkegade 118
Underviser: Ib Søndergaard, cand.scient., Biolearning

Immunsystemet er afgørende for vores overlevelse. Det kan være for at bekæmpe nye influenzatyper, malaria, borrelia fra skovflåten eller cancer. Men hvorfor er det sommetider vanskeligt for immunsystemet at fungere, som vi gerne vil have det? Forelæsningerne giver en basal introduktion til immunsystemet. Bliv bl.a. klogere på, hvorfor nogle mennesker får allergier eller autoimmune sygdomme, og hør om nye tiltag inden for cancerbehandling, malariavacciner samt opdagelser af sammenhænge mellem kroppens tarmflora og sygdomme som allergi og diabetes. Få indblik i kroppens forsvarsmekanismer og de angreb, kroppen udsættes for. Undervisningen tager afsæt i bogen 'Immunforsvar - kampen i kroppen' (Forlaget Praxis).

Tilbage til samtalen

Holdnummer: 1821-224
Tid: 20/11, 3 tirsdage, kl. 17.30-19.15
Pris: 360 kr., studerende 210 kr.
Sted: AU, bygning 1530, lokale G116, Ny Munkegade 118

Vi lever i en tid med hurtig og ofte overfladisk, online kommunikation. Vi har hele tiden mulighed for at være til stede i flere samtaler på én gang – på mailen, Facebook og sms. Med dette forløb sætter vi spot på den dybe, fokuserede og nærværende samtale, og undersøger hvordan den bidrager til hverdagsliv og arbejdsliv. Men det er både en kunst og en videnskab at samtale. Så hvordan gør man, og hvad kan samtalen? Hvornår bliver den berigende for alle parter, giver nye indsigter, færre misforståelser og tættere bånd? Tre eksperter giver dig tre forskellige vinkler på samtalen. Vær med, og styrk samtalen med dine venner, din partner, nye bekendtskaber eller professionelt.

20/11: **Filosofien og samtalen.** Carsten Fogh Nielsen, adjunkt i pædagogisk filosofi, Aarhus Universitet
27/11: **Psykologiens teorier og værktøjer til den gode samtale.** Asger Neumann, ekstern lektor i psykologi, Aarhus Universitet
04/12: **Samskabende møder – den professionelle samtale.** Linda Greve, ph.d. i virksomhedskommunikation og undervisningsudvikler, Aarhus Universitet

Kroppens mikroliv – bakterier er dine venner

Holdnummer: 1821-239
Tid: 3/12, 1 mandag, kl. 17.30-21.30
Pris: 260 kr., studerende 160 kr.
Sted: AU, bygning 1530, auditorium E, Ny Munkegade 118
Underviser: Mogens Kilian, professor i medicinsk mikrobiologi, Aarhus Universitet

Du er ikke alene. Menneskekroppen er koloniseret af 100 trillioner bakterier. De findes fx i munden, i tarmen og på huden. Tilsammen kaldes de også mikrobiomet. Tideligere blev bakterier betragtet som vores usynlige fjender, der forårsagede sygdom og død, og vi har derfor lært at bekæmpe dem med sæbe, sprit og antibiotika. Inden for de seneste år har bakterieforskningen dog vendt op og ned på dette. Flertallet af de bakterier, vi bærer rundt på, er nemlig yderst vigtige for vores sundhed. Vi skal i højere grad til at forstå mennesket som en slags superorganisme, der fungerer i uadskilleligt samspil med det mangfoldige mikroliv. Hør hvordan mikrobiomet fungerer og påvirker adfærd og sygdomme, og få inspiration til at leve i harmoni med nogle af dine bedste venner – bakterierne.

Alt hvad du bør vide om anti-inflammatorisk levevis

Holdnummer: 1821-235
Tid: 10/12, 1 mandag, kl. 17.15-21.15
Pris: 260 kr., studerende 160 kr.
Sted: AU, bygning 1530, auditorium E, Ny Munkegade 118
Underviser: Jerk W. Langer, læge

Anti-inflammatorisk levevis er et af de nye buzz-words inden for sundhed. Inflammation er en betændelsestilstand i kroppen, som på længere sigt kan påvirke fx din hud, forværre småskader og øge træthed og hovedpine. Ved at omlægge til anti-inflammatorisk levevis kan du modvirke disse symptomer på et svækket helbred. Den nye livsstil har især fokus på kost, motion og søvn. Men hvordan opstår inflammationen? Hvilken mad skal vi spise? Og hvor meget motion er nødvendigt i en travl hverdag? Jerk W. Langer giver dig denne aften svarene og adskiller fup fra fakta. Undervejs kommer du op at stå, får praktiske råd og et venligt skub bagi. Forelæsningen bygger bl.a. på bogen '21 Helbredende Dage med Anti-inflammatorisk Kost' (Politikens Forlag).

Kunsten at glædes

Holdnummer: 1821-240
Tid: 10/12, 1 mandag, kl. 17.30-21.30
Pris: 260 kr., studerende 160 kr.
Sted: AU, bygning 1530, auditorium F, Ny Munkegade 118
Underviser: Jesper Bay-Hansen, speciallæge og specialist i klinisk sexologi

Det kan i den grad øge livskvaliteten at kunne glæde sig på andres vegne og dele sin glæde med andre. Vi skal ikke alene tænke på vores egen glæde, men i høj grad også have fokus på at kultivere fællesglæden og medglæden. Med afsæt i den nyeste viden om stress, trivsel og livskvalitet sætter denne aften fokus på, hvordan du kan slippe fri fra misundelsens kløer, løfte din livsglæde og styrke dine sociale relationer – lige fra venskaber og parforhold til arbejdsrelationer – samt øge din robusthed mod stress. Undervisningen tager afsæt i bogen 'Medglæde – kunsten at glæde sig med andre' (Forlaget Ella), der kan give alle inspiration til at glædes endnu mere.

Livskraftens psykologi

Holdnummer: 1821-455
Tid: 13/12, 1 torsdag, kl. 17.15-21.15
Pris: 260 kr., studerende 160 kr.
Sted: AU, bygning 1530, lokale D219, Ny Munkegade 118
Undervisere: Jan Tønnesvang, professor i integrativ psykologi, Aarhus Universitet og Sanne Schou, cand.psych.aut.

Hvad er det for nogle psykologiske forhold, der gør os i stand til at håndtere vores tilværelse? For alle mennesker gælder det, at vi er motiverede for at tilfredsstille nogle helt grundlæggende behov. Dels er der fysiologiske grundbehov, såsom behov for mad og drikke, og dels er der psykologiske grundbehov, såsom behov for at se mening, at opleve tilhør, at være sig selv og at mestre sit liv. Denne aften sætter vi fokus på betydningen af vores psykologiske grundbehov, og på hvad der skal til for at tilfredsstille disse behov og herigennem øge livskraften. Få en grundlæggende introduktion til vitaliseringspsykologi og hør om 'vitaliseringsmodellen', og vitaliserende samtaler, som kan bruges til at understøtte trivsel, vitalitet og engagement i livet.

Diagnoser og retten til at være rask

Holdnummer: 1821-330
Tid: 18/9, 4 onsdage, kl. 17.15-19.00
Pris: 460 kr., studerende 260 kr.
Sted: AU, bygning 1530, lokale D119, Ny Munkegade 118

I stort set alle moderne, vestlige samfund er brugen af psykiatriske diagnoser eksploderet de seneste år. Cirka 50 % af befolkningen vil opfylde kriterierne for mindst én psykiatrisk diagnose i deres liv. Er det tegn på deciderede epidemier af fx depression og ADHD? Eller er der snarere tale om en sygeliggørelse af normale menneskelige fænomener? Hensigten er at hjælpe, men følgerne er ofte komplekse. Forelæsningsrækken giver en grundlæggende introduktion til forskellige perspektiver på ekspansionen i psykiatriske diagnoser og dykker ned i, hvordan diagnoser opleves i hverdagslivet. Underviserne har alle været en del af Svend Brinkmanns forskningsprojekt 'Diagnosekultur'.

18/09: **Introduktion til diagnosekulturen.** Mette Toft Rønberg, antropolog og ph.d. i psykologi, Aalborg Universitet
25/09: **ADHD – erfaringer med en omdiskuteret diagnose.** Mikka Nielsen, antropologi og postdoc, Københavns Universitet
02/10: **Sorg som en diagnose.** Ester Holte Kofod, psykolog og postdoc i forskningsprojektet Sorgens kultur, Aalborg Universitet
09/10: **Depression – resultatet af et præstationssamfund?** Mette Toft Rønberg, antropolog og ph.d. i psykologi, Aalborg Universitet

Sex – kun for kvinder

Holdnummer: 1911-048
Tid: 21/1, 1 mandag, kl. 17.30-21.30
Pris: 330 kr., studerende 210 kr. inkl. tænkepause-bogen 'Sex'
Sted: AU, bygning 1530, auditorium F, Ny Munkegade 118
Undervisere: Ditte Trolle, speciallæge i gynækologi og adjungeret lektor i sexologi, Aarhus Universitet og Lillan Kempf, overlæge og sexolog, Fertilitetsklinikken Horsens.

Sex betyder noget for de fleste af os. Det kan være en kilde til glæde, velvære, afslapning, nærvær og samhørighed, men også til smerte, sorg og bekymring. Denne aften sætter vi fokus på kvinder og sex og dykker ned i en række relevante spørgsmål: Er kvinders sexlyst anderledes end mænds? Hvad bliver kvinder tiltrukket af, og har de lov til at følge deres lyst? Hvad betyder hormonerne, findes g-punktet og hvor lang tid tager det at få orgasme? Og er sex bedst, hvis man er forelsket? Få også indblik i, hvad en sexologisk behandling går ud på. Bliv klogere på kvinders seksuelle længsler, lyster og problemer i alle aldre. Undervisningen tager bl.a. afsæt i tænkepausebogen 'Sex' (Aarhus Universitetsforlag), som er inkluderet i prisen.

Forstå sorgen

Holdnummer: 1911-047
Tid: 22/1, 5 tirsdage, kl. 17.15-19.00
Pris: 580 kr., studerende 310 kr.
Sted: AU, bygning 1530, lokale D113, Ny Munkegade 118

"Den tid, den sorg", siger vi. Men den tid kommer altid. For sorg er et grundvilkår for os alle. Engang vil vi miste dem, vi elsker, og de vil miste os. Sorg føler vi dog ikke kun, når et menneske dør. Vi mærker også fortvivlelsen, når vi lider andre af livets tab fra skilsmisse til alvorlig sygdom. Hvis vi tør give sorgen en plads i vores kultur og i livet, når den dukker op, kan dens smerte ikke bare forvandles til erindringens glæde, men også lære os at leve. Forelæsningerne giver nye perspektiver på de måder, vi i teori og praksis forstår og behandler sorg. Undervisningen tager afsæt bogen 'Giv sorgen ord! – strejftog i sorg og sorgkultur' (Forlaget Munksgaard).

22/01: **Sorgens historie og sociologi.** Michael Hviid Jacobsen, professor i sociologi, Aalborg Universitet
29/01: **Sorgens psykologi.** Mai-Britt Guldin, psykolog, seniorforsker i sorg, Aarhus Universitetshospital.
05/02: **Den døendes sorg.** Christian Juul Busch, hospitalspræst, Rigshospitalet
12/02: **Den sørgendes møde med andre.** Tove Avnsbjerg Haugaard, cand.psych, specialist i psykoterapi
19/02: **Sorgritualer.** Dorthe Refslund Christensen, lektor i nordisk sprog og litteratur, Aarhus Universitet

"I alt for mange år har vi kun set mikroorganismer som årsag til infektioner. I virkeligheden kan vi ikke leve uden dem. ***De er ligefrem en integreret del af vores organisme og er afgørende for vores sundhed."***

Mogens Kilian
Professor i medicinsk mikrobiologi, Aarhus Universitet

Teknopsykologi

Holdnummer: 1911-118
Tid: 22/1, 4 tirsdage, kl. 19.30-21.15
Pris: 480 kr., studerende 260 kr.
Sted: AU, bygning 1530, lokale D113, Ny Munkegade 118

Mere end en fjerdedel af jordens befolkning bruger Facebook. Inden for det seneste år har 3,4 mio. danskere handlet på internettet, og vi trykker i gennemsnit 2.617 gange på vores telefon – om dagen! I dag er teknologien dybt integreret i vores hverdag, men hvad gør den ved os rent psykologisk? Teknopsykologi er en ny bølge inden for psykologien, der stiller skarpt på kontaktfladen mellem teknologi og psykologi. Forelæsningsrækken giver en introduktion til området og sætter fokus på, hvorfor og hvordan teknologi ændrer vores adfærd og normer på godt og ondt.

22/01: Indledning: Mennesker og teknologi. Jesper Aagaard, adjungt i pædagogisk psykologi, Aarhus Universitet
29/01: Opmærksomhed og distraktion. Jesper Aagaard, adjungt i pædagogisk psykologi, Aarhus Universitet
05/02: Afhængighed og vaner. Jesper Aagaard, adjungt i pædagogisk psykologi, Aarhus Universitet
12/02: Digitaliseret seksualitet. Morten Birk Hansen, ph.d.-studerende i psykologi, Aarhus Universitet

Motivation

Holdnummer: 1911-018
Tid: 24/1, 4 torsdage, kl. 17.15-19.00
Pris: 480 kr., studerende 260 kr.
Sted: AU, bygning 1530, lokale D219, Ny Munkegade 118

Hvad er det, der får os til at handle, som vi gør? Når vi er i gang med nogle af hverdagens gøremål, kan vi ofte mærke en energi, der er til stede. En motivation. Motivationen kan opstå, den kan stige og falde eller være konstant, og den kan forsvinde. Vi kan næsten intuitivt mærke tilstedeværelsen af motivation i form af opmærksomhed, vedholdenhed og interesse – eller mangel på samme – når vi fx træder ind i et undervisningslokale, på arbejdspladsen eller i idrætssammenhænge. Forelæsningsrækken stiller skarpt på motivation og giver indblik i forskellige motivationsteorier.

24/01: Forskellige motivationsteorier. Niels Bonderup Dohn, lektor i fagdidaktik, Aarhus Universitet
31/01: Motiverende læring og undervisning. Frans Ørsted Andersen, lektor i uddannelsesforskning, Aarhus Universitet
07/02: Motivation og psykologiske behov. Ib Ravn, lektor i organisatoriske videnprocesser, Aarhus Universitet
14/02: Motivation og æstetik i undervisningen. Peter Brodersen, cand.pæd., University College Lillebælt

Sunde børns problemer

Holdnummer: 1911-049
Tid: 11/4, 1 torsdag, kl. 17.30-21.30
Pris: 280 kr., studerende 160 kr.
Pris inkl. bog: 480 kr., studerende 360 kr. (bog værdi 249 kr.)
Sted: AU, bygning 1530, lokale D113, Ny Munkegade 118
Underviser: Lars Rasborg, cand.psych., praktiserende psykolog

Emma på tre år afviser sin mor og vil kun have hjælp af sin far. Mads på 14 år passer ikke skolen. Det er eksempler på sunde børns problemer. I en tid, hvor mange børn får psykiatriske diagnoser, er det vigtigt at fortælle, at børn faktisk godt kan være sunde, også selv om nogle har afgrænsede problemer. Særligt fordi det i mange tilfælde er muligt for forældrene selv at afhjælpe problemerne med passende vejledning, eventuelt i samarbejde med barnets pædagoger og lærere. Undervisningen giver indblik i basal psykologisk viden om børns udvikling. Aftenen tager afsæt i bogen 'Sunde børns problemer' (Akademisk Forlag), som kan inkluderes i prisen.

Kort og godt om selvtillid og selvværd

Holdnummer: 1911-050
Tid: 11/4, 1 torsdag, kl. 17.30-21.30
Pris: 280 kr., studerende 160 kr.
Sted: AU, bygning 1530, lokale G116, Ny Munkegade 118
Underviser: Irene Henriette Oestrich, adjungeret professor, ph.d., Skolen for Evidensbaseret Psykoterapi, Region Hovedstadens Psykiatri

Hvad er god selvtillid og et stærkt selvværd? Hvorfor kan det svigte? Og hvordan retter man op på det? Både selvtillid og et stærkt selvværd kræver gode sociale færdigheder, evnen til at holde på egne rettigheder og at kunne kræve sin ret og bede om det, man har behov for. Det kræver en tro på, at man fortjener at blive behandlet ordentligt og fair, og det er alt sammen færdigheder, man kan lære og forbedre gennem hele livet. Få råd og anvisninger til at styrke selvværd og psykisk modstandskraft. Undervisningen tager afsæt i bogen 'Kort & godt om SELVTILLID & SELVVÆRD' (Dansk Psykologisk Forlag).

Tilmeld dig Folke*universitetets* nyhedsbrev på
www.fuau.dk

Sorg går *aldrig over*

Mai-Britt Guldin
Psykolog og seniorforsker i sorg,
Aarhus Universitetshospital

Sorgen efter tab af en elsket går aldrig væk. Men sorg kan måske lære os at se vores eksistentielle vilkår i øjnene, siger sorgforsker Mai-Britt Guldin.

Åbner op og lukker ind / skæret fra dit lyse sind / Stoisk rolige øjne ser / Ind i alvorens mørke / Er tilbage i din favn / Står i døren med mit navn. Sådan lyder det i sangskriver Søren Huss' nummer 'Tak for dansen', som han udgav tre år efter sin kærestes pludselige død i en trafikulykke. Huss er ikke 'kommet videre', og hans kæreste er stadig nærværende og vedkommende. Det er helt i tråd med, hvad den nyeste forskning viser: "Vi giver ikke slip på vores afdøde. Vi beholder dem i vores liv gennem vores minder og billeder og ved at tale om dem," siger Mai-Britt Guldin, psykolog og sorgforsker ved Aarhus Universitetshospital. "Vores naturlige måde at være i sorgen er faktisk, at vi gerne vil have vores døde med os videre i livet."

Farvel Freud

Den østrigske psykoanalytiker Sigmund Freud fremsatte i 1917 en tese om, at alle mennesker skal igennem nogle faser i sorgen, før vi til sidst bliver i stand til at lægge den bag os og tage afsked med de afdøde. Hans teori var dominerende helt frem til 1990'erne. Mai-Britt Guldin har lavet store spørgeskemaundersøgelser og haft mange samtaler som psykolog. Begge steder modvises Freuds tese. Mennesker, der har mistet, slipper aldrig af med sorgen: "Når vi spørger de sørgende i de store undersøgelser, så siger de: "Jamen jeg kom da ikke igennem sorgen. Men den aftog.""

Sorgforskeren opfordrer derfor sørgende til at lære deres sorg at kende: "Læg mærke til, hvornår sorgen er intens, og hvornår den er mindre voldsom. Notér, om den dukker op i bestemte situationer eller på bestemte tidspunkter. Jo bedre du kender sorgen, jo bedre vil du kunne håndtere dine reaktioner."

Læs hele artiklen på fuau.dk

Mød sorgforsker Mai-Britt Guldin

Kom til Vidensbrunch om sorgens betydning, onsdag 5/12 kl. 10.00-12.00. Læs mere på side 80.

Og tilmeld dig forelæsningsrækken 'Forstå sorgen', der starter tirsdag 22/1 kl. 17.15-19.00. Læs mere på side 31.

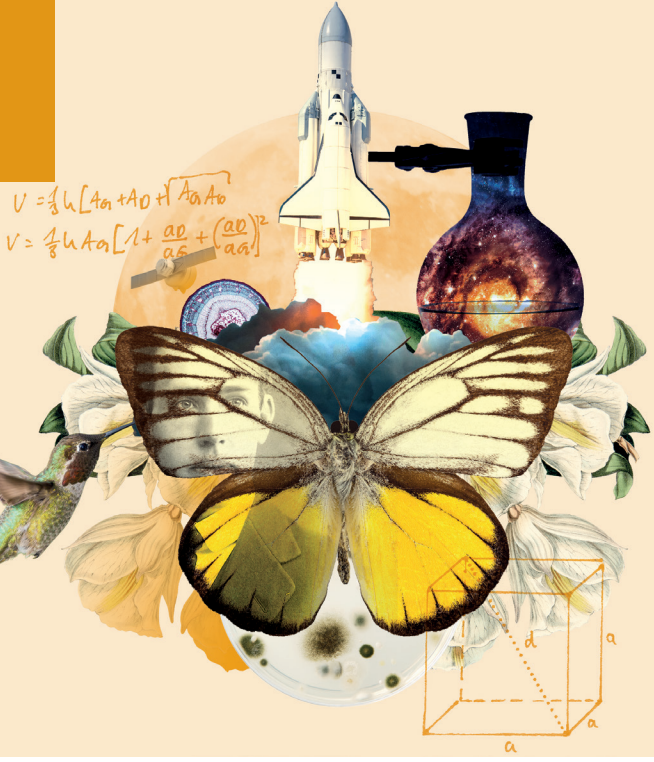

Naturvidenskab og teknologi

Kunstig intelligens

Holdnummer: 1821-011
Tid: 4/9, 1 tirsdag, kl. 17.15-21.15
Pris: 260 kr., studerende 160 kr.
Sted: AU, bygning 1530, lokale D119, Ny Munkegade 118

Hvad er kunstig intelligens? Bliver vi overhalet af maskiner i den nære fremtid? Vil det ændre vores måde at tænke og interagere på? Den teknologiske udvikling er i fuld gang, og grænserne rykker sig hele tiden for, hvad vi tror er muligt. Biler der kan køre selv og højt specialiserede robotter er ikke længere kun noget, vi ser i science fiction film. Og en ting er sikkert, vores hverdag vil med garanti ændre sig i fremtiden på grund af kunstig intelligens. Bliv klogere på hvordan, og hvilke etiske spørgsmål og dilemmaer det stiller.

17.15: **Kunstig intelligens: Historie og fremtidsperspektiver.** Thomas Bolander, professor i anvendt matematik og computervidenskab, Danmarks Tekniske Universitet

19.30: **Etiske aspekter af anvendelsen af kunstig intelligens.** Thomas Ploug, professor i etik og videnskabsfilosofi, Aalborg Universitet

Det antropocæne: Vores nye tidsalder

Holdnummer: 1821-048
Tid: 4/9, 5 tirsdage, kl. 19.30-21.15
Pris: 560 kr., studerende 310 kr.
Sted: AU, bygning 1530, lokale D219, Ny Munkegade 118

Vidste du, at den nuværende tidsalder kaldes antropocæn? Ordet hentyder til den nymenneskelige tidsalder, hvor mennesket påvirker naturen – og ikke omvendt. Globalisering og befolkningsvækst har sat gang i klimaforandringer, som har ændret klodens naturlige liv. Men hvordan ser forholdet mellem menneske og natur ud i dag, og hvad er vores ansvar for forandringerne? Den nye tidsalder kræver, at vi genovervejer vores tidligere opfattelse af naturen som det modsatte af samfundet – men hvad skal vi tænke om det, når de i dag er så tæt forbundet? Fem eksperter gør dig klogere på det antropocæne, og hvordan vi skal forholde os til den nye tidsalder.

04/09: **Introduktion og biodiversitet i det antropocæne.** Jens-Christian Svenning, professor i biologi, Aarhus Universitet

11/09: **Menneske og natur i det antropocæne.** Nils Bubandt, professor i antropologi, Aarhus Universitet

18/09: **Mennesket og menneskets ansvar i det antropocæne.** Thomas Schwarz Wentzer, lektor i filosofi, Aarhus Universitet

25/09: **Arktis i det antropocæne.** Signe Normand, lektor i biologi, Aarhus Universitet

02/10: **Antropocænepokens katastrofer – store og små.** Felix Riede, lektor i forhistorisk arkæologi, Aarhus Universitet

Grønland – de store projekters land

Holdnummer: 1821-107
Tid: 4/9, 5 tirsdage, kl. 19.45-21.30
Pris: 560 kr., studerende 310 kr.
Pris inkl. bog: 750 kr., studerende 500 kr. (bog værdi 300 kr.)
Sted: AU, bygning 1530, lokale G116, Ny Munkegade 118

Siden Anden Verdenskrig har Grønland været forsøgsmark for mange projekter. Nogle har været drevet af geopolitiske og militære hensyn, andre har søgt at udnytte naturressourcerne eller udvikle landets infrastruktur. Og så har der været en række videnskabelige projekter. Vi dykker ned i projekter af hver af disse typer både med vægt på den teknologiske og videnskabelige vinkel, men også hvem der drev projekterne frem, hvordan grønlænderne forholdt sig til dem, og hvilke følgevirkninger de har haft for samfundet. Til forelæsningsrækken er det muligt at tilkøbe bogen Camp Century (Aarhus Universitetsforlag).

04/09: **Grønland som fremskudt base i Den Kolde Krig.** Henry Nielsen, lektor emeritus i videnskabsstudier, Aarhus Universitet

11/09: **Opbygningen af det moderne Grønland.** Kristian Hvidtfelt Nielsen, lektor i videnskabsstudier, Aarhus Universitet

18/09: **Hvalrosser, raketter og solpletter. Thule og den militære rumforskning.** Henrik Knudsen, seniorforsker, arkivar, ph.d., Rigsarkivet

25/09: **Uranprojekt Kvanefjeld.** Henry Nielsen, lektor emeritus i videnskabsstudier, Aarhus Universitet

02/10: **Meteorology and climate research in Greenland since World War II (på letforståeligt engelsk).** Matthias Heymann, lektor i videnskabsstudier, Aarhus Universitet

Livets største spørgsmål

Holdnummer: 1821-088
Tid: 6/9, 5 torsdage, kl. 17.30-19.15
Pris: 560 kr., studerende 310 kr.
Sted: AU, bygning 1530, lokale G116, Ny Munkegade 118

Forelæsningsrækken er en spændende opdagelsesrejse ind i nogle af de mest grundlæggende og universelle temaer i menneskelivet og i verden – temaer med svimlende og ufattelige perspektiver. Forskningen drives af nysgerrighed, begejstring og en verden, der hele tiden overrasker, byder på nye udfordringer og udvider vores horisont. Videnskaben lever af ubesvarede spørgsmål – og der er heldigvis stadig mange af dem, men samtidig kommer vi også hele tiden nærmere nogle svar. Få fem naturvidenskabelige forskeres bud på et svar på en stribe af de helt store spørgsmål, og få præsenteret de komplicerede emner, så det er til at forstå.

06/09: Hvordan opstod universet – og hvornår går det under? Ole J. Knudsen, BSc i fysik og astronomi, Aarhus Universitet
13/09: Er der liv andre steder i universet? Kai Finster, professor i astrobiologi, Aarhus Universitet
20/09: Hvad er liv? Jens Fedder, professor i human reproduktion, Odense Universitetshospital
27/09: Hvordan er mennesket blevet menneske? Mikkel Heide Schierup, professor i bioinformatik, Aarhus Universitet
04/10: Hvad består vores bevidsthed af? Albert Gjedde, professor i neurobiologi og farmakologi, Københavns Universitet

Astronomiens gennembrud og ny forskning

Holdnummer: 1821-334
Tid: 10/9, 5 mandage, kl. 19.00-20.45
Pris: 560 kr., studerende 310 kr.
Gratis for medlemmer af Astronomisk Selskab, men tilmelding er nødvendig
Sted: AU, bygning 1530, auditorium F, Ny Munkegade 118

2017 var et stort år i astronomiens verden. Derfor vil vi i denne forelæsningsrække danne os et større overblik over de seneste gennembrud. Vi skal også høre om nuværende projekter og deres resultater for forventninger til fremtidens astronomi og på den måde få et overblik over, hvad forskerne arbejder på inden for moderne astronomi netop nu.

10/09: Opdagelsesrejse på Mars. Jens Frydenvang, postdoc, planetforsker, Statens Naturhistoriske Museum
01/10: Exoplaneter og stjernesvingninger med Kepler og TESS. Rasmus Handberg, ph.d. i astronomi, Aarhus Universitet
22/10: Tyngdebølger, kilonovaer og oprindelsen af guld. Jonatan Selsing, postdoc ved Niels Bohr Instituttet, Københavns Universitet
12/11: Udforskning af det højenergetiske univers med det kommende røntgen-observatorium Athena (på letforståeligt engelsk). Desiree Della Monica Ferreira, seniorforsker i astrofysik, DTU Space
03/12: Verdens mest avancerede robotteleskop. Mads Fredslund Andersen, SONG manager og astrofysiker ved Stellar Astrophysics Centre, Aarhus Universitet

Universets gåder

Holdnummer: 1821-289
Tid: 13/9, 5 torsdage, kl. 19.30-21.15
Pris: 560 kr., studerende 310 kr.
Sted: AU, bygning 1530, lokale D219, Ny Munkegade 118

Hvad kom før Big Bang? Hvad består mørkt stof af? Og hvad har sorte huller og gravitationsbølger med hinanden at gøre? Selvom kompetente videnskabsmænd gennem historien har dedikeret hele deres liv til at løse universets mange gåder, er der stadig flere spørgsmål end svar. Hver dag er der danske forskere, der forsøger at komme lidt tættere på en løsning af gåderne, og i denne forelæsningsrække får du mulighed for at møde fem af dem. Vi garanterer ikke, at du får svar på alle dine spørgsmål, men du får helt sikkert noget at tænke over.

13/09: Universets oprindelse. Michael J.D. Linden-Vørnle, astrofysiker og chefkonsulent, DTU Space
20/09: Kosmiske stråler. Jens Olaf Pepke Pedersen, seniorforsker i klimaændringer, DTU Space
27/09: Sorte huller og gravitationsbølger. Ulrik Ingerslev Uggerhøj, professor i fysik og astronomi, Aarhus Universitet
04/10: Universets mørke stof. Steen Hansen, lektor i astrofysik, Niels Bohr Instituttet
11/10: Gammaglimt. Johan Peter Uldall Fynbo, professor i astrofysik, Niels Bohr Instituttet

Stjernehimlen for fodgængere

Holdnummer: 1821-133
Tid: 25/9, 3 tirsdage, kl. 19.30-21.15
Pris: 360 kr., studerende 210 kr.
Sted: Ole Rømer-Observatoriet, Observatorievejen 1 (ved væddeløbsbanen)
Underviser: Ole J. Knudsen, BSc i fysik og astronomi, Aarhus Universitet

Stjernerne flytter sig året igennem. Planeterne flytter sig hen over stjernehimlen, og i løbet af natten drejer det hele rundt. Det kan være meget forvirrende. Men der er hjælp at hente i dette forløb hvor vi tager fat på stjernehimlen helt fra bunden. Det drejelige stjernekort (som kan købes i forbindelse med kurset) er vores hovedværktøj, men desuden ser vi på mulighederne for at finde rundt på stjernehimlen med smartphones, computerprogrammer, og vi bruger sågar tavle og kridt!

Symmetri og mønstre

Holdnummer: 1821-102
Tid: 26/9, 3 onsdage, kl. 19.30-21.15
Pris: 360 kr., studerende 210 kr.
Sted: AU, bygning 1530, lokale D219, Ny Munkegade 118

Det tiltrækker vores øjne, og ofte opfatter vi det helt ubevidst som noget smukt, når vi møder symmetri og mønstre i hverdagen. Det gælder både det naturlige og det menneskeskabte. Kigger man tilbage på kunst og arkitektur er det også tydeligt, at det altid har fascineret os. I det 18. århundrede var der et stort fokus på den videnskabelige forståelse af symmetri og mønstre, som grundlæggende forstås elegant og effektivt ved hjælp af matematik – i krystaller, i spejlbilledemolekyler, i blomster og planters vækst, i kunstneriske udsmykninger og i fysikkens love. Alt kan forklares ud fra matematikken! Tag med på en tur gennem symmetriens og mønstrenes verden.

26/09: **Dig og dit spejlbillede.** Karl Anker Jørgensen, professor i kemi, Aarhus Universitet
03/10: **Krystalsymmetri og et røntgenblik på livets molekyler.** Poul Nissen, professor i molekylærbiologi og genetik, Aarhus Universitet
10/10: **Symmetri og matematik i natur og forståelse.** Johan Peder Hansen, lektor i matematik, Aarhus Universitet

"Har du nogensinde tænkt på, at når du ser dig selv i spejlet, ***så er dit spejlbillede forskelligt fra dig selv?"***

Karl Anker Jørgensen
Professor i kemi, Aarhus Universitet

Svampenes verden – ude og inde

Holdnummer: 1821-286
Tid: 30/9 kl. 14.00-16.00 og 1/10 kl. 17.15-21.15
Pris: 400 kr., studerende 250 kr.
Maks. 30 deltagere
Sted: 30/9: Silkeborg Sønderskov og 1/10: AU, bygning 1530, lokale oplyses på stedet, Ny Munkegade 118
Underviser: Jan Kjærgaard, cand.scient. i biologi, naturvejleder, Naturstyrelsen

Svampe har altid fascineret mennesker. De dukker op de mærkeligste steder, nogle er spiselige og andre har ry for at være dødsens giftige. Vi har tusinder af svampearter herhjemme. Op mod 100 er gode spisesvampe, og ca. 10 er alvorligt giftige – men aldrig så giftige, at de er farlige at røre ved. Tag med naturvejleder Jan Kjærgaard på svampetur i skoven, og hør om svampenes særlige kendetegn. Se, mærk og duft til svampene, som du herefter medbringer til forløbets anden del inden døre. Forløbets anden del består af forelæsning om svampekendetegn, svampenes forunderlige liv og deres store betydning i naturens husholdning.

30/09: **Svampetur i Silkeborg Sønderskov**
01/10: **Svampenes forunderlige verden**

Nye forunderlige former

Holdnummer: 1821-192
Tid: 6-7/10, 1 weekend, kl. 10.00-14.30
Pris: 510 kr., studerende 285 kr.
Sted: AU, bygning 1530, lokale oplyses på stedet, Ny Munkegade 118
Underviser: Carsten Cramon, cand. scient. i matematik

Tag med på en spændende rejse, hvor vi skal opleve filosofiens, naturens, kunstens og matematikkens sammensmeltning i en fascinerende cocktail, som vil være fyldt med overraskende og forunderlige sammenhænge. Vi skal nå ud til vores bevidstheds grænser for der at opleve uendelighedens paradoksale og fascinerende natur. Vi skal se, hvorledes uendeligheden kaster oplivende skygger ind i vores kendte, endelige fysiske verden. Der kræves ikke specielle matematiske forudsætninger for at få et inspirerende og øjenåbnende udbytte af foredragene.

Stjernebilledernes historier

Holdnummer: 1821-134
Tid: 23/10, 3 tirsdage, kl. 19.30-21.15
Pris: 360 kr., studerende 210 kr.
Sted: Ole Rømer-Observatoriet, Observatorievejen 1 (ved væddeløbsbanen)
Underviser: Ole J. Knudsen, BSc i fysik og astronomi, Aarhus Universitet

Der er masser af historier på himlen. De 88 officielle stjernebilleder har hver deres spændende oprindelse, og de klassiske stjernebilleder har tilknyttet myter tilbage fra antikken. Stjernernes navne har deres egen kulturhistorie, og rigtig mange kulturer over hele verden har brugt helt deres egne stjernebilleder. Stjernehimlen fortæller også en masse kulturhistorie. De gamle grækere, babylonerne, araberne, amerikanske indianere, afrikanske, kinesiske og australske kulturer har alle sat hver deres præg på himlen. Der er myter og anekdoter i massevis over hovedet på os, og forløbet giver en forsmag på dem.

Den genetiske revolution

Holdnummer: 1821-090
Tid: 23/10, 4 tirsdage, kl. 19.30-21.15
Pris: 460 kr., studerende 260 kr.
Sted: AU, bygning 1530, lokale D219, Ny Munkegade 118

Det er blot 66 år siden, de to videnskabsmænd Watson og Crick løste gåden om DNA-strukturen, koden for vores arvemasse. Et banebrydende punkt for den genetiske forskning. Herefter eksploderede studiet af genernes sammenhæng med vores sundhed og sygdom, og forskningen har åbnet for en helt ny medicinsk anvendelse af genetikken. I takt med de seneste års teknologiske udvikling befinder vi os i dag i 'den genetiske revolution', hvor genteknologien er blevet hvermandseje, og vi kan alle få lavet en personlig analyse, der afslører vores helt særlige genetiske træk. Hør om opdagelsen af genetikken, udviklingen i 1900-tallet og om, hvor vi er i dag.

23/10: **Opdagelsen af arvemassen.** Tobias Wang Nielsen, professor i zoofysiologi, Aarhus Universitet
30/10: **Studiet af menneskets kromosomer.** Peter K.A. Jensen, klinisk lektor i human genetik og overlæge, Aarhus Universitet
06/11: **Den genetiske kode.** Uffe Birk Jensen, lærestolsprofessor i klinisk genetik, Aarhus Universitet
13/11: **Genterapi og forbedring af mennesket.** Thomas Vorup-Jensen, professor i biomedicin, Aarhus Universitet

Hvert efterår flyver admiralerne til Sydeuropa, hvor de lægger æg til den nye generation, der flyver til Danmark og det øvrige Nordeuropa det efterfølgende forår.

Insekternes fascinerende liv

Holdnummer: 1821-129
Tid: 31/10, 4 onsdage, kl. 17.30-19.15
Pris: 460 kr., studerende 260 kr.
Sted: AU, bygning 1530, lokale G116, Ny Munkegade 118

For nogle er de en kilde til frygt – for andre en kilde til fascination eller måske proteinrig kost. Nogle af dem er giftige – andre er ganske harmløse. Nogle af dem råber vi af i køkkenhaven, mens andre meget gerne må kigge forbi havens frugttræer. Insekterne er den mest artsrige dyregruppe på Jorden, og der lever insekter i stort set alle dele af verden. Fælles for insekterne er, at de er opdelt i tre dele (hoved, bryst og bagkrop), og at de har seks ben. Men herfra bliver forskellene meget markante, og insekterne kan da også inddeles i så diverse grupper som sommerfugle, myrer, bier og biller. I denne forelæsningsrække tager forskerne dig med helt tæt på insekternes fascinerende liv. Hvordan lever de? Hvad er særligt for de forskellige grupper? Og hvilke arter kan du møde i den danske natur?

31/10: **Myrer.** Hans Joachim Offenberg, seniorforsker i plante- og insektøkologi, Aarhus Universitet
07/11: **Bier.** Claus Rasmussen, ph.d., adjunkt i akvatisk biologi, Aarhus Universitet
14/11: **Biller.** Philip Francis Thomsen, lektor i økologi, Aarhus Universitet
21/11: **Sommerfugle.** Anne Eskildsen, ph.d. i biologi, specialkonsulent, SEGES

Cybersikkerhed – er din computer sikker?

Holdnummer: 1821-106
Tid: 1/11, 1 torsdag, kl. 17.30-21.30
Pris: 260 kr., studerende 160 kr.
Sted: AU, bygning 1530, lokale G116, Ny Munkegade 118
Underviser: Søren Debois, lektor i IT-sikkerhed, IT-Universitetet i København

I medierne hører vi om cyberkrige mellem store nationer. Om Ruslands indblanding i den amerikanske valgkamp og om angreb på danske virksomheder. Meget er sket siden World Wide Web blev opfundet i starten af 1990'erne, og de mange nye muligheder er både fascinerende og skræmmende på samme tid. Denne aften åbner vi for den teknologiske verden og ser nærmere på, hvorfor computere overhovedet bliver angrebet, hvad der foregik under nogle af de største IT-sikkerhedsbrud i historien og tager et kig ud i fremtiden. Vi ser også nærmere på sammenhængen mellem IT-sikkerhed og borgerrettigheder. Vi slutter af med nogle praktiske tips til, hvordan du som almindelig forbruger skal forholde dig til IT-sikkerhed, hvordan du beskytter dine oplysninger bedre, og hvad du gør, hvis uheldet er ude.

Tal

Holdnummer: 1821-130
Tid: 13/12, 1 torsdag, kl. 17.15-21.15
Pris: 260 kr., studerende 160 kr.
Sted: AU, bygning 1530, lokale D113, Ny Munkegade 118
Underviser: Henrik Kragh Sørensen, professor MSO i naturfagsdidaktik, Københavns Universitet

Tal er alle vegne. Vi ser dem måske ikke så tydeligt, men de er der. Vi måler og vejer som aldrig før, og tal styrer både vores individuelle hverdag og vores samfund og videnskab. Tal kan være tørre, men de kan også være fascinerende, næsten mystiske. De kan være synlige som klokkeslæt og busruter, hårdtslående som eksamenskarakterer, eller mere skjulte som dem, der indgår i videnskab og politiske beslutninger. Nogle kan endda være bange for nogle tal eller have tal som personlige venner. Men hvad er de faktisk, disse tal? Hvor kommer de fra? Hvad kan de bruges til? Og kan de misbruges?

Jordens klima og klimaforandringer

Holdnummer: 1911-006
Tid: 23/1, 4 onsdage, kl. 17.30-19.15
Pris: 480 kr., studerende 260 kr.
Sted: AU, bygning 1530, lokale G116, Ny Munkegade 118

Hvorfor ændrer klimaet sig, og hvad ved vi om klimaændringer over de sidste tusinder af år? Hvad sker der egentlig, når temperaturen stiger, og hvad betyder det for os i Danmark og i resten af verden – for landbrug, fødevarer, fiskeri, energi eller for den regionale og internationale sikkerhedssituation? Jordens klima er i forandring og temperaturen på kloden er stigende. Bliv klogere på, hvorfor klimaændringer opstår, og hvad det rent faktisk har af konsekvenser. Og få indblik i, hvad klimaændringerne får af betydning på jordens og vi menneskers fremtid.

23/01: Klimaforandringernes konsekvenser – globalt og lokalt. Jesper Theilgaard, stifter af klimaformidling.dk og klimaekspert på DR
30/01: Hvad er klima – om jordens klimasystemer og de store kredsløb. Jens Olaf Pepke Pedersen, seniorforsker i klimaændringer, DTU Space
06/02: Klimaforandringer – fra fortiden til i dag. Marit-Solveig Seidenkrantz, professor i geologi, Aarhus Universitet
13/02: Fremtidens fødevarer og energi. Jørgen Eivind Olesen, sektionsleder og professor i agroøkologi, Aarhus Universitet

Værd at vide om astronomi

Holdnummer: 1911-107
Tid: 20/2, 4 onsdage, kl. 17.30-19.15
Pris: 480 kr., studerende 260 kr.
Sted: AU, bygning 1530, lokale G116, Ny Munkegade 118
Tilrettelægger: Ole Eggers Bjælde, astrofysiker og undervisningsudvikler, Aarhus Universitet

De fleste af os har nok prøvet at kigge ud i det enorme Univers og stillet os selv spørgsmål som: Hvad består en stjerne af? Hvor mange galakser findes der? Og hvordan blev Jorden dannet? Der findes uendeligt mange spørgsmål om Universet, men hvor meget ved vi egentlig om det store rum omkring os? Kom med på en spændende rejse gennem Universet, når fire forskere gør dig klogere på alt det vi nu ved om Universets bestanddele. Forelæsningerne er for dig, der gerne vil have styrket din basale viden om astronomi og for dig, der gerne vil høre mere om de nyeste forskningsresultater.

20/02: Galakser. Ole Eggers Bjælde, astrofysiker og undervisningsudvikler, Aarhus Universitet
27/02: Planeter. Mads Fredslund Andersen, SONG manager og astrofysiker ved Stellar Astrophysics Centre, Aarhus Universitet
06/03: Stjerner. Majken Brahe Ellegaard Christensen, cand.scient i astrofysik
13/03: Jorden og Solen. Christoffer Karoff, lektor i astronomi, Aarhus Universitet

Livet, Jorden og mennesket – hvad er meningen?

Holdnummer: 1911-116
Tid: 17/3, 1 søndag, kl. 10.00-16.00
Pris: 380 kr., studerende 210 kr.
Sted: AU, bygning 1530, lokale oplyses på stedet, Ny Munkegade 118
Underviser: Jan Gruwier Larsen, cand.scient. i biologi

To af naturvidenskabens stærkeste teorier – evolutionsteorien og teorien om kontinaltaldrift – giver svar på, hvem vi er, hvor vi er kommet fra, og hvor det hele ender. Bliv klogere på, hvad teorierne har haft af betydning for livets, Jordens og menneskets udvikling og på den lange række af tilfældigheder, som fører frem til os i dag. Hør også lidt om videnskabsteori for begyndere, og hvorfor det er meget mærkeligt, at der findes aber i Sydamerika.

Vedvarende energi

Holdnummer: 1911-110
Tid: 19/3, 4 tirsdage, kl. 17.15-19.00
Pris: 480 kr., studerende 260 kr.
Sted: AU, bygning 1530, lokale D219, Ny Munkegade 118

Global opvarmning er et af vor tids største udfordringer, og spørgsmålet om, hvordan vi kan udvikle vedvarende energi og sikre et bæredygtigt miljø, står højt på den politiske agenda – både i Danmark og internationalt. Der bliver forsket på fuld kraft i udviklingen af vedvarende energiformer, men hvor langt er vi kommet? Fire forskere fortæller om forskellige energityper og om lagring af energi – en af de helt store udfordringer inden for fremtidens energiforsyning.

19/03: Energikonvertering – brændselsceller, brint og elektrolyse. Anne Hauch, seniorforsker i energikonvertering og -lagring, Danmarks Tekniske Universitet
26/03: Vindenergi. Niels-Erik Clausen, lektor i vindenergi, Danmarks Tekniske Universitet
02/04: Solenergi. Peter Sommer-Larsen, centerchef for plastteknologi, Danmarks Teknologiske Institut
09/04: Fusionsenergi. Jens Juul Rasmussen, professor i fysik, Danmarks Tekniske Universitet

"De næste 30 års udvikling i landbruget bliver de mest afgørende. ***Og de næste 30 års politik!*** *Vi står foran at skulle* ***brødføde 10 mia. mennesker uden at ødelægge kloden.****"*

Jørgen Eivind Olesen
Sektionsleder og professor i agroøkologi
Aarhus Universitet

Vov at vide!

Et kig ind i forskningens forunderlige verden

Vær med til oktober, når Vov at vide! for femte år i træk præsenterer nogle af landets mest excellente forskere. På én aften vil du komme vidt omkring i den fascinerende forskning, når fem forskere går på scenen og fortæller om deres projekt. Bliv klogere på alt fra søvnforstyrrende smartphones til dannelsen af stater. Læs mere på de følgende sider.

DANMARKS FRIE FORSKNINGSFOND

Danmarks Frie *Forskningsfond*

Originale forskningsidéer er med til at skabe ny viden og er fundamentet for fremtidens samfund. Hvert år udvælger og støtter Danmarks Frie Forskningsfond (DFF) nogle af de mest originale forskningsidéer. Konkurrencen om midlerne er hård, og Sapere Aude forskningsledere er blandt de bedste, som får bevilling til projekter, der strækker sig over ca. 4 år.

Mød fem Sapere Aude *forskningsledere*

Du har mulighed for at opleve nogle af de forskere, som hver især udøver banebrydende forskning. Mød fx professor MSO Naja Hulvej Rod som forsker i, hvordan mobiltelefoner forstyrrer vores søvn og helbred. Søvnen er essentiel for vores fysiske og mentale funktion. Få indblik i Naja Rods hypoteser om, hvordan afbrudt søvn som følge af mobilbrug kan få konsekvenser for helbredet såsom øget sårbarhed overfor infektion, øget risiko for fedme og diabetes samt dårligere mentalt helbred og nedsat fertilitet.

Ved arrangementet kan du også høre om familiehemmeligheder, og hvordan skiftende sociale normer, lovgivning og offentlige myndigheders praksisser har påvirket familiers håndtering af viden om sociale tabuer – og omvendt. De fleste familier har eller har haft en hemmelighed. Om det uægte barn, der måtte bringes af vejen, oldemoren, hvis sindssygdom blev bortforklaret, eller onklen, der levede skjult som homoseksuel. Hemmeligheder kan binde familier sammen, men de kan også skabe splid og splittelse. Vi retter også blikket mod politik og statsdannelse. Bliv fx klogere på, hvordan stater dannes, og kom på sporet af statens rolle.

Danmarks Frie Forskningsfond

- Dækker alle videnskabelige hovedområder.
- Består af 75 rådsmedlemmer og 9 bestyrelsesmedlemmer, som udgør fundamentet og er udpeget på baggrund af deres høje faglige kompetence.
- Uddeler hvert år 1,1 mia. kr. til fri forskning.
- Besøg dff.dk for mere info.

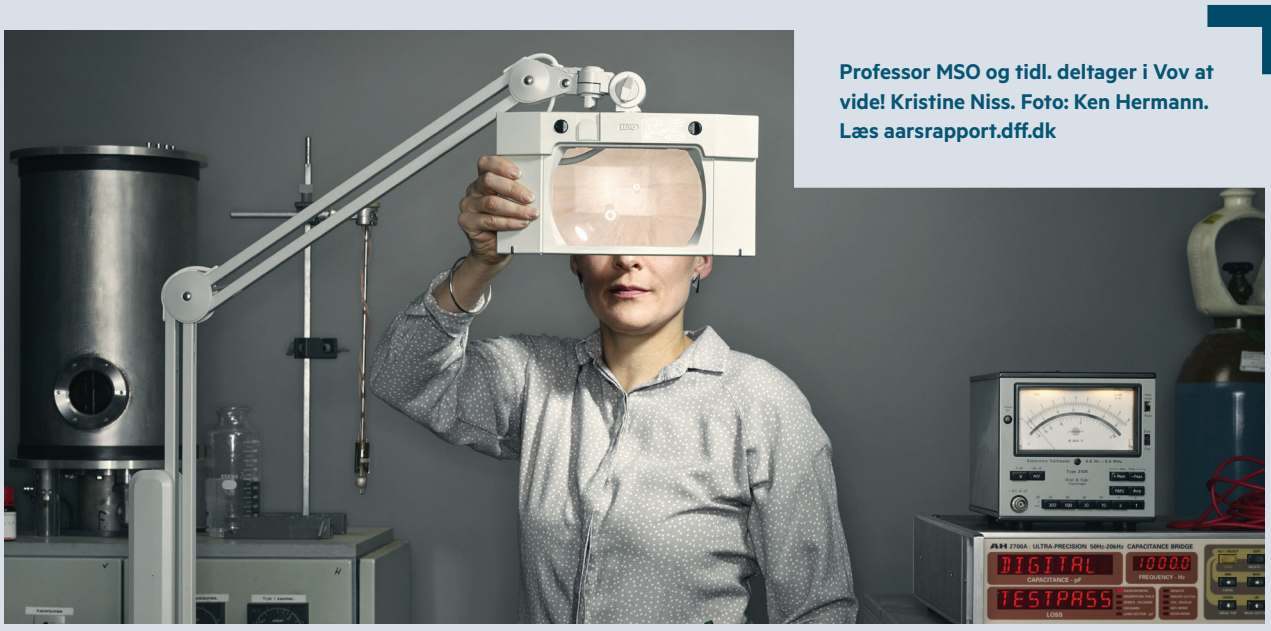

Professor MSO og tidl. deltager i Vov at vide! Kristine Niss. Foto: Ken Hermann. Læs aarsrapport.dff.dk

Lektor Helene Helboe Pedersen på scenen til Vov at vide! i 2017. Foto: Søren Kjeldgaard

Vov at vide! Et kig ind i forskningens forunderlige verden

Holdnummer: 1821-442
Tid: 24/10, onsdag, kl. 18.30-20.40
Pris: 50 kr. inkl. et glas vin i pausen
Sted: Stakladen, Aarhus Universitet, Nordre Ringgade 3, 8000 Aarhus C

"Sapere Aude! Hav mod til at bruge din egen forstand!" Sådan lyder oplysningstidens mest kendte slogan formuleret af Immanuel Kant i 1783. Denne aften ser vi dog ikke på Kant, men kigger ud i fremtiden, når forskere præsenterer frontline-forskning. Hvert år støtter Danmarks Frie Forskningsrfond nogle af de bedste forskere i Danmark. Støtten går til forskere, der står bag den mest originale og banebrydende forskning. Formålet er at sikre forskernes evne til at konkurrere internationalt og styrke den excellente forskning til gavn for samfundet som helhed. Vi har samlet et hold af disse forskere denne aften. Vi får et unikt indblik i menneskene bag tankerne og laver et nedslag på nogle vigtige spørgsmål inden for forskningens forunderlige verden – som den ser ud lige nu. DR's Sanne Gram Fadel guider os igennem en aften med skarpe speed-foredrag, samtaler og vin i den frie forsknings navn. Vov at vide!

18.30: **Velkomst.** Peter Munk Christiansen, professor i statskundskab og bestyrelsesformand for Danmarks Frie Forskningsfond
18.40: **Familiehemmelighedernes politik i den moderne velfærdsstat.** Karen Vallgårda, lektor i historie
18.55: **Avancerede materialer under tryk.** Martin Bremholm, lektor i kemi
19.10: **Når søvnen forstyrres af smartphones.** Naja Hulvej Rod, professor MSO i epidemiologi
19.25: **Forskersnak.** Sanne Gram Fadel, DR i samtale med Naja Hulvej Rod, Martin Bremholm og Karen Vallgårda
19.40: **Pause med vin**
20.00: **På sporet af staten.** Jacob Gerner Hariri, professor MSO i statskundskab
20.15: **Kan fødevarer være både langtidsholdbare og sunde?** Marianne Nissen Lund, lektor i fødevarekemi
20.30: **Forskersnak.** Sanne Gram Fadel, DR i samtale med Jacob Gerner Hariri og Marianne Nissen Lund
20.40: **Tak for i aften**

DANMARKS FRIE FORSKNINGSFOND

Religion og filosofi

Gå dig klog – filosofisk vandretur

Holdnummer: 1821-181
Tid: 26/8, 1 søndag, kl. 15.00-17.30
Pris: 260 kr., studerende 210 kr. inkl. kaffe og bolle
Maks. 25 pers.
Sted: Skovmøllen, Skovmøllevej 51
Underviser: Carsten Fogh Nielsen, adjunkt i pædagogisk filosofi, Aarhus Universitet

Vandring har for mange filosoffer været et redskab til at finde inspiration. Kant, Kierkegaard, Nietzche og Rousseau har alle vandret rundt i naturen og byen for at bevæge tankerne og få sat gang i samspillet mellem krop og sind. Vær med, når filosof Carsten Fogh Nielsen sætter farten ned og drager på filosofisk vandretur i smukke omgivelser omkring Marselisborg. Få en kop kaffe og en bolle på Skovmøllen og et indblik i filosofiens historie. Tag med på tænksom vandring, når vi filosoferer over sprogets forunderlighed; hvor naturen slutter og kulturen begynder; og vores ansvar for at passe på naturen.

Etiske teorier

Holdnummer: 1821-187
Tid: 3/9, 6 mandage, kl. 17.15-19.00
Pris: 660 kr., studerende 360 kr.
Sted: AU, bygning 1530, lokale D211, Ny Munkegade 118
Underviser: Jørgen Husted, lektor i filosofi, Aarhus Universitet

Hvad siger moralen, jeg skal gøre? Hvorfor skal jeg gøre, hvad moralen siger? Få præsenteret de fremtrædende etiske teorier: pligtetik, nytteetik, common sense-etik, dydsetik, omsorgsetik og eksistensetik. Der tages udgangspunkt i moral og etik samt de forskellige værdibegreber. Desuden præsenteres etisk relativisme og etisk subjektivisme. Teorierne bliver løbende illustreret med cases, udvalgte etiske spørgsmål og aktuelle etiske debatemner.

Islam

Holdnummer: 1821-064
Tid: 3/9, 3 mandage, kl. 19.30-21.15
Pris: 360 kr., studerende 210 kr.
Sted: AU, bygning 1530, lokale D219, Ny Munkegade 118
Underviser: John Møller Larsen, ph.d. i religionsvidenskab, Aarhus Universitet

Allah er verdens skaber, der bid for bid åbenbarede sin endelige vilje for Muhammed, overleveret gennem Koranen. Sådan er udgangspunktet for verdens over 1,3 mia. muslimer. Fra sine første religiøse oplevelser i 610 og godt 20 år frem arbejdede Muhammed på at udbrede den nye religion på den Arabiske Halvø og resten af Mellemøsten. I dag har islam gennemlevet en lang række transformationer, og selvom den arabiske Halvø og Mellemøsten stadig er centrum for islam i kraft af historien og de vigtigste helligsteder, bor de fleste muslimer helt andre steder i verden. Forstå bevægelserne, forgreningerne af og den historiske baggrund for verdens andenstørste religion.

Danskernes tro gennem 1000 år

Holdnummer: 1821-010
Tid: 4/9, 3 tirsdage, kl. 19.30-21.15
Pris: 360 kr., studerende 210 kr.
Sted: AU, bygning 1530, (indgang): lokale D215 i bygning 1531, Ny Munkegade 118
Underviser: Peter Lodberg, professor MSO i teologi, Aarhus Universitet

Kom med på en vandring gennem troens landskaber, forestillingsverden, bygninger og betydning for vores historie. Det bliver en national og religiøs dannelsesrejse, for de to elementer er altid gået hånd i hånd. Fra de første vikingekonger lod sig kristne - for at forsvare sig mod tyske indtrængere - over reformationen, som gjorde Danmark protestantisk, og til en egentlig stat, til 1800-tallets store vækkelser, der formulerede begreberne om nation og folk. I vores tid hænger troens historie sammen med sekularisering og indvandring. Er Danmark på vej til at blive et multikulturelt og sekularistisk samfund? Svaret er ikke nødvendigvis givet, for fremtiden er åben.

Tab, sorg og ensomhed

Holdnummer: 1821-182
Tid: 5/9, 3 onsdage, kl. 17.15-19.00
Pris: 360 kr., studerende 210 kr.
Sted: AU, bygning 1530, (indgang): lokale D215 i bygning 1531, Ny Munkegade 118
Underviser: Jørn Henrik Olsen, forfatter, billedkunstner og ph.d. i teologi

Tab og sorg kan ingen mennesker undgå. Tab er del af det at føle kærlighed til andre mennesker. Med tabet følger sorgen, som derfor er blevet kaldt kærlighedens og tilknytningens dyreste pris. Alle kan opleve at miste en, de ikke kan bære at undvære. I de situationer kan man blive påtvunget sorgen og et livslangt sorgforløb, hvor den viser sine mange ansigter. Det opleves forskelligt, men fører ofte til vemod og ensomhed, og får livet til at se meget anderledes ud. Forelæsningerne præsenterer tværfaglige perspektiver på sorg, sorgteori og sorgprocesser, eksistentiel omsorg, sorgintervention og medvandring i sorgens landskab. Til sidst fokuserer vi på, hvordan ny livsglæde kan finde vej ind i livet.

05/09: Sorg som kærlighedens dyreste pris
12/09: Medvandring i dødens og sorgens landskab
19/09: Ensomhedens sorg og vejen til nyt livsmod

Sløk

Holdnummer: 1821-084
Tid: 5/9, 4 onsdage, kl. 19.30-21.15
Pris: 460 kr., studerende 260 kr.
Sted: AU, bygning 1530, (indgang): lokale D215 i bygning 1531, Ny Munkegade 118

Sløk var kendt som en fyrig formidler, en drabelig debattør og en alt andet end triviel tænker. Han frabad sig eftertrykkeligt eftersnakkere og krævede i stedet, at man tænkte selv og gerne mesteren imod. I 2016 var det 100 år siden, Sløk blev født. På grund af tidens afstand er det nu muligt at betragte Sløks liv og værk bagfra. Derfor vil vi undersøge, hvornår Sløk fik ret, blot fordi han var så retorisk overlegen, og hvornår han gennemtænkte en tanke med så dyb originalitet, at grundvoldene vakler endnu i dag og rammer lige ind i læserens egen eksistens. De bærende temaer er fortælling, absurditet, eksistens, ansvar, frihed, skyld, og den Gud, der for Sløk altid kunne kendes på sin vældige egenskab af at mangle.

05/09: Sløk i det muntre hjørne – skyld, skam og den absurde eksistens. Christian Hjortkjær, ph.d. i teologi fra Københavns Universitet og højskolelærer på Silkeborg Højskole
12/09: Gud er ingen ting. Hans Nørkjær, valgmenighedspræst, Lemvig og Omegns Valgmenighed
19/09: Sløks frihed. Søren Gosvig Olesen, lektor i filosofi, Københavns Universitet
26/09: Hvad i alverden er verden. Jakob Bek-Thomsen, lektor i idéhistorie, Aarhus Universitet

Østens spiritualitet i vestens verden

Holdnummer: 1821-178
Tid: 11/9, 5 tirsdage, kl. 17.15-19.00
Pris: 560 kr., studerende 310 kr.
Sted: AU, bygning 1530, lokale D113, Ny Munkegade 118

Buddhistisk meditation, hinduistisk yoga, karma, reinkarnation, tantra og zen er alle fænomener, der har rod i klassisk østlig religion. Men de senere år er de også blevet en del af vestlig spiritualitet. Hvorfor er vesten så interesseret i østens fænomener? Hvad går de egentlig ud på? Og hvordan ændrer de sig, når de bliver en del af vestens hverdag? Kom med på en rejse mellem øst og vest og forstå hvordan, vi kan lære af hinanden. Forelæsningerne undersøger, hvad 'spiritualitet' vil sige, og hvordan den østlige spiritualitet forstås og bruges i en vestlig kontekst.

11/09: Østens spiritualitet – i øst og vest. Jørn Borup, lektor i religionsvidenskab, Aarhus Universitet
18/09: Indiske guruer, begreber og praksisformer. Deres idehistoriske baggrund og betydning i Danmark i dag. Marianne Qvortrup Fibiger, lektor i religionsvidenskab, Aarhus Universitet
25/09: Moderne yoga i Vesten – religion, spiritualitet eller gymnastik. Jacob Hartvig Sandager Hansen, ph.d.-studerende på religionsvidenskab, Aarhus Universitet
02/10: Mere end McMindfulness – spiritualitet som levemåde. Martijn van Beek, lektor i antropologi, Aarhus Universitet
09/10: Zen som spirituel praksis i Vesten. Lone Overby Fjorback, leder af Dansk Center for Mindfulness, Aarhus Universitet, ph.d., klinisk lektor, overlæge og CFM certificeret MBSR-lærer

Buddhisme – kort og godt

Holdnummer: 1821-065
Tid: 26/9, 3 onsdage, kl. 17.15-19.00
Pris: 360 kr., studerende 210 kr.
Sted: AU, bygning 1530, lokale D219, Ny Munkegade 118
Underviser: Jørn Borup, lektor i religionsvidenskab, Aarhus Universitet

Buddhismen er en af de ældste religioner i verden. Den har haft stor betydning i religionshistorien og er i samtiden blevet en moderne tradition med indflydelse også på moderne spiritualitet og mindfulness. Lynkurset fortæller om religionens historie fra Indien over Asien og til nutidens Vest. Vi kommer ind på væsentlige dele af buddhismens lære og praksisformer og berører også temaer som meditation, død og modernitet.

Dødsriger i nordisk mytologi

Holdnummer: 1821-046
Tid: 7/10, 1 søndag, kl. 10.15-16.15
Pris: 360 kr., studerende 210 kr.
Sted: AU, bygning 1530, lokale oplyses på stedet, Ny Munkegade 118
Underviser: Karen Bek-Pedersen, ph.d. i kulturhistorie

Hvad sker der, når man dør? Det spørgsmål har til alle tider har optaget mennesker. Fra den nordiske mytologi kendes især forestillingerne om de to dødsriger Valhal og Hel. Det ene betragtes populært som Odins storslåede hal for de bedste krigere; det andet som et goldt og trist sted kun for gamle og syge. Men den forestilling er i virkeligheden falsk. Der findes der flere dødsriger – og dødsguder. Og hvad sker der egentlig med alle dem, der hverken er krigere, syge eller gamle? Med udgangspunkt i Yngre og Ældre Edda samt diverse sagaer og skjaldedigte får du et indblik i vikingetidens forestillinger om det hinsidige. Tag med på besøg hos Odin og Hel, og få et kig ind i gravhøjen til de døde, hvor der foregår mere, end man lige skulle tro.

Demokratiets tænkere

Holdnummer: 1821-391
Tid: 22/10, 8 mandage, kl. 19.30-21.15
Pris: 860 kr., studerende 460 kr.
Sted: AU, bygning 1530, lokale D219, Ny Munkegade 118

Hvorfor er vi så glade for demokratiet? Er demokratiet i sig selv den bedst mulige politiske styreform – eller simpelthen bare den, der passer til alle moderne samfund? Eller er demokratiet noget særegent for den europæisk-amerikanske civilisation? I forelæsningsrækken vil vi komme svaret nærmere ved at se på, hvordan vi overhovedet kom til at tænke om demokrati, som vi gør i dag. Demokratiet hviler på ideen om individets frihed, men i hænderne på forskellige af dets forkæmpere, har det fået vidt forskellige udformninger. Tag med på en idéhistorisk rejse ind i tankerne bag demokratiets udvikling – og bliv del af en lang og mangfoldig samtale mellem en række store tænkere.

22/10: **Fra Aristoteles til John Locke.** Flemming Houe, mag.art. i idéhistorie
29/10: **Jean-Jacques Rousseau.** Mikkel Thorup, professor MSO i idéhistorie, Aarhus Universitet
05/11: **Alexis de Toqueville.** Jørgen Møller, professor i statskundskab, Aarhus Universitet
12/11: **John Stuart Mill.** Jørgen Husted, lektor i filosofi, Aarhus Universitet
19/11: **John Rawls og Amartya Sen.** Flemming Houe, mag.art. i idéhistorie
26/11: **John Dewey.** Martin Ejsin Christensen, ekstern lektor i filosofi, Aarhus Universitet
03/12: **Hal Koch og Alf Ross.** Palle Svensson, professor i statskundskab, Aarhus Universitet
10/12: **Jürgen Habermas.** Hans Fink, docent emeritus i filosofi, Aarhus Universitet

Kierkegaard og Løgstrup

Holdnummer: 1821-186
Tid: 23/10, 6 tirsdage, kl. 17.15-19.00
Pris: 660 kr., studerende 360 kr.
Sted: AU, bygning 1530, lokale D211, Ny Munkegade 118
Underviser: Bjørn Rabjerg, adjunkt i systematisk teologi, Aarhus Universitet

Søren Kierkegaard og K.E. Løgstrup er Danmarks to største eksistenstænkere. Deres tanker om kultur, kristendom og menneskeliv finder sted på et filosofisk og teologisk grundlag. Men selvom Løgstrup i sin tidlige tænkning er stærkt påvirket af Kierkegaard, udvikler han sig til at blive en af Kierkegaards største kritikere – særligt i synet på menneskelivet, kærligheden og kristendommen. De er begge interesserede i at forstå menneskets eksistens, men Løgstrup vender sig direkte imod den eksistentialisme, hvor Kierkegaard spiller så stor en rolle. Bliv introduceret til de to store tænkere, når vi stiller skarpt på de afgørende kritikpunkter, som Løgstrup retter mod Kierkegaard.

Anvendt filosofi – fra tanke til handling

Holdnummer: 1821-483
Tid: 23/10, 4 tirsdage, kl. 17.30-19.15
Pris: 460 kr., studerende 260 kr.
Sted: AU, bygning 1530, lokale G116, Ny Munkegade 118

Filosofien har altid søgt svar på de store spørgsmål, men hvordan kan vi bruge filosofiens overvejelser og metoder i praksis? Kan filosofi bruges til dialog, og hvordan udspiller det sig forskelligt alt efter, hvilken kultur vi befinder os i? Og hvordan kan filosofien anvendes aktivt over for etiske dilemmaer? Filosofi behøver ikke at holde sig til spekulationer og tænkning, men kan sagtens tage skridtet ind i den handlende verden, hvor de mange tanker og overvejelser er nyttige redskaber til at undersøge og løse forskellige problemstillinger. Vær med, når vi får et indblik i filosofiens mange anvendelsesmuligheder – fra dyretik og medicinsk-teknologisk optimering af kroppen til fornuftig dialog mellem mennesker.

23/10: **Anvendt filosofi – tværfaglighed og samfundsnytte.** Kristian Høyer Toft, lektor, Institut for Læring og Filosofi, Aalborg Universitet
30/10: **Anvendt filosofi – etik, dyr og cyborgs.** Jes Lynning Harfeld, lektor i anvendt filosofi, Aalborg Universitet
06/11: **Anvendt filosofi – kulturmøder og dialog.** Anita Holm Riis, cand.mag., ph.d. og lektor i anvendt filosofi, Aalborg Universitet
13/11: **Anvendt filosofi – kan filosofi forandre verden?** Antje Gimmler, professor i filosofi, Aalborg Universitet

"Religion har helt tilbage til de tidligste stammereligioner mest handlet om at 'gøre noget' sammen i et fællesskab, ***og ikke så meget om, hvor meget den enkelte tror."***

Kirstine Helboe Johansen
Lektor i religionsvidenskab, Aarhus Universitet

Høje Tider – efterår/vinter

Holdnummer: 1821-176
Tid: 23/10, 3 tirsdage, kl. 19.30-21.15
Pris: 360 kr., studerende 210 kr.
Sted: AU, bygning 1530, (indgang): lokale D215 i bygning 1531, Ny Munkegade 118

Kirkeåret går sin gang fra og til den første søndag i advent. Men for mange danskere er det mest til de højtidelige lejligheder, vi møder kirken – enten som direkte besøg eller via verdslige traditioner derhjemme. Men hvad betyder de egentlig, disse tilbagevendende tider? Er Alle Helgene det samme som Halloween? Hvad er Trinitatis-tiden for noget, og hvorfor varer den så længe? Og hvorfor er det egentlig, at julen ikke varer lige til påske? Kom bag om højtiderne og kirkens årshjul, og lær at forstå, hvordan tiden opleves i kristendommen.

23/10: **Trinitatis.** Jette Bendixen Rønkilde, postdoc i teologi, Aarhus Universitet
30/10: **Allehelgen.** Kirstine Helboe Johansen, lektor i religionsvidenskab, Aarhus Universitet
06/11: **Jul og advent.** Hans Jørgen Lundager Jensen, professor i religionsvidenskab, dr.theol., Aarhus Universitet

Filosofihistorie – fra år 1900 til i dag

Holdnummer: 1821-180
Tid: 23/10, 8 tirsdage, kl. 19.30-21.15
Pris: 860 kr., studerende 460 kr.
Sted: AU, bygning 1530, lokale D113, Ny Munkegade 118

Den historiske periode fra 1900 til i dag byder på mange afgørende filosofiske idéer og tanker. Forelæsningerne præsenterer nogle af periodens største og mest betydelige filosoffer. Lær at forstå de filosofiske teorier og menneskene bag dem, når vi gennemgår en perlerække af de største moderne tænkere lige fra Wittgenstein, Beauvoir og Sartre, til Løgstrup, Habermas og Butler. Bliv nysgerrig på sprog, idéhistorie, teologi, kønsteori og meget mere, når vi tager livstag med nogle af de tanker, der har formet vores menneskesyn og samfund, som det ser ud i dag.

23/10: **Martin Heidegger: Spørgsmålet om væren.** Nicolai Krejberg Knudsen, ph.d.-studerende i filosofi, Aarhus Universitet
30/10: **Ludwig Wittgenstein: Sprog, verden, livsform.** Anne-Marie Søndergaard Christensen, lektor i filosofi, Syddansk Universitet
06/11: **Simone de Beauvoir og Bell Hooks: Køn, kultur og politik.** Louise Fabian, lektor, ph.d., Institut for Kultur og Samfund, Aarhus Universitet
13/11: **Jean-Paul Sartre: Eksistensen går forud for essensen – om menneskets radikale frihed.** Kresten Lundsgaard-Leth, adjunkt i anvendt filosofi, Aalborg Universitet
20/11: **Hannah Arendt: Ondskabens banalitet og totalitarismen.** Anne Marie Pahuus, lektor i filosofi og prodekan, Aarhus Universitet
27/11: **K.E. Løgstrup og Sløk: Om teologi, filosofi og idehistorie.** Hans Fink, docent emeritus i filosofi, Aarhus Universitet
04/12: **Jürgen Habermas: Vægten af det bedre argument.** Hans Fink, docent emeritus i filosofi, Aarhus Universitet
11/12: **Judith Butler og Shulamith Firestone: Politik, metafysik og køn.** Rasmus Ugilt, postdoc i filosofi, Aarhus Universitet

Moralske forbilleder

Holdnummer: 1821-416
Tid: 24/10, 6 onsdage, 19.30-21.15. Ingen undervisning 7/11
Pris: 560 kr., studerende 310 kr.
Sted: AU, bygning 1530, (indgang): lokale D215 i bygning 1531, Ny Munkegade 118
Underviser: Carsten Fogh Nielsen, adjunkt i pædagogisk filosofi, Aarhus Universitet

De fleste af os er vokset op med at 'se op til' idoler – hvad end de var musikere, sportsstjerner eller verdens sejeste storesøster. Men kan idoler være andet og mere end nogle, man er fan af? Kan de lære os at leve godt? Og hvad med de dårlige eksempler – kan de have gode virkninger, hvis de holder os fra at ende som dem? Spørgsmålet om, hvordan man bliver et godt menneske, er et af de ældste i filosofien. Svarene har handlet om alt fra god opdragelse til fornuftige principper. Men fra begyndelsen har der også været et andet svar – ét, der ser nærmere på, hvordan det gode moralske eksempel giver etisk dannelse. Og det er et område, som lige nu har fået nyt liv i forskningen verden over. Følg moralfilosofiens ideer fra dens vugge i Athen til moderne forskning.

24/10: **Hvad er (moralsk) forbilledlighed?**
31/10: **Aristoteles om moralske forbilleder**
14/11: **Kant om moralske forbilleder**
21/11: **Positive forbilleder: Helte og superhelte**
28/11: **Negative forbilleder: Holocaust og ondskab**

Det onde

Holdnummer: 1821-394
Tid: 25/10, 7 torsdage, kl. 17.15-19.00
Pris: 760 kr., studerende 410 kr.
Sted: AU, bygning 1530, lokale D211, Ny Munkegade 118

Det onde er et uomgængeligt vilkår i vores menneskeliv. Vi er kropslige væsner, og kroppen giver os både lyst og smerte. Vi lever i en natur, der kan være overvældende og ødelæggende. Vi er sociale væsner, men vores forhold til hinanden er ofte destruktivt. Det er vilkår, som det kan være fristende at lukke øjnene for og i stedet fokusere på det positive og livsbekræftende. Men på den måde gør vi alt det svære ved livet uforståeligt og endnu hårdere at leve med. På denne forelæsningsrække gør vi det modsatte og ser det onde i øjnene fra forskellige synsvinkler – historisk, filosofisk, teologisk, politisk og litterært.

25/10: **Om at forsone sig med døden.** Mogens Pahuus, professor i filosofi, Aalborg Universitet
01/11: **Helvede – Guds og menneskers.** Flemming Houe, mag.art. i idéhistorie
08/11: **Synden – mennesket er ondt, men livet er godt.** Peter Aaboe Sørensen, adjunkt i idéhistorie, Aarhus Universitet
15/11: **Samtaler med djævlen – Goethe, Dostojevskij og Mann.** Flemming Houe, mag. art. i idéhistorie
22/11: **Krigen: meningsløs, nødvendig og altopslugende.** Martin Ammitsbøll Husted, lektor, cand.mag. i historie, filosofi og samfundsfag
29/11: **Om terroren og hvad den gør ved os.** Carsten Bagge Laustsen, lektor i statskundskab, Aarhus Universitet
06/12: **Seriemorderen – det moderne monster.** Anders Dræby Sørensen, cand.mag. i idéhistorie, master i humanistisk sundhedsvidenskab og ph.d. i psykologi

Spørg filosofien om liv og død

Holdnummer: 1821-047
Tid: 25/10, 7 torsdage, kl. 17.15-19.00
Pris: 760 kr., studerende 410 kr.
Sted: AU, bygning 1530, lokale D113, Ny Munkegade 118

Vi glædes over nyt liv, og samtidig ved vi, at vi alle skal dø. Hvordan kan vi leve i den tilstand? Hvad er tilværelsen skabt af, og hvad stiller vi op med livet, ondskaben og døden? Hvad er meningen med det hele? Kan vi forestille os altings afslutning? Og hvad har værdi i livet? I denne forelæsningsrække spørger vi filosofien om de helt store spørgsmål. Vi konfronteres med livet på godt og ondt, graver i det, der optager os allermest og forsøger at nå til en eller anden form for forståelse. Kom til syv aftener om liv og død. Det giver god mening!

25/10: **Livet.** Anders Moe Rasmussen, lektor i filosofi, Aarhus Universitet
01/11: **Værdi.** Morten Dige, lektor i filosofi, Aarhus Universitet
08/11: **Viljen.** Søren R. Fauth, professor MSO i tysk, Aarhus Universitet
15/11: **Afgrunden.** Søren Gosvig Olesen, lektor i filosofi, Københavns Universitet
22/11: **Ondskaben.** Carsten Bagge Laustsen, lektor i statskundskab, Aarhus Universitet
29/11: **Meningen.** Kasper Lysemose, postdoc i filosofi, Aarhus Universitet
06/12: **Døden.** Mogens Pahuus, professor i filosofi, Aalborg Universitet

Hannah Arendt

Holdnummer: 1821-433
Tid: 25/10, 6 torsdage, kl. 19.30-21.15
Pris: 660 kr., studerende 360 kr.
Sted: AU, bygning 1530, (indgang): lokale D215 i bygning 1531, Ny Munkegade 118

Man må forsvare sin plads i verden. Dét faktum var både politisk, filosofisk og personligt vigtigt for Hannah Arendt. Hun blev født i Tyskland i 1906, og hendes filosofi tog udgangspunkt i menneskets oplevelse i verden. Samtidig oplevede hun en krig, der konfronterede mennesket med spørgsmål om ondskab, liv og rettigheder. Hun kom i konfrontationslejr, hun blev flygtning, og senere fulgte hun opgøret med nazismens krigsforbrydelser under koncentrationslejr-lederen Adolf Eichmanns retssag i Jerusalem. Det gav anledning til en tænkning, der er levende forbundet med hendes eget livs oplevelser. Men som samtidig overskrider det rent personlige til at sige os noget universelt om verden. Forelæsningsrækken fremhæver bredden af Arendts tænkning, hendes problematiske samtid og hendes tanker om eksistensens vilkår.

25/10: **Arendt og menneskets vilkår.** Anne Marie Pahuus, lektor i filosofi og prodekan, Aarhus Universitet
01/11: **Arendt og flygtningene.** Mikkel Flohr, ph.d. i filosofi, Roskilde Universitet
08/11: **Arendt og totalitarismen.** Carsten Bagge Laustsen, lektor i statskundskab, Aarhus Universitet
15/11: **Arendt, Eichmann og det ondes banalitet.** Per Mouritsen, lektor i statskundskab, Aarhus Universitet
22/11: **Arendts kritik af menneskerettighederne.** Henrik Borup Nielsen, cand.mag. i idéhistorie og journalist på Avisen.dk
29/11: **Arendt om tænkning.** Flemming Houe, mag.art. i idéhistorie

500 års høflighed

Holdnummer: 1821-276
Tid: 27/10, 1 lørdag, kl. 10.00-14.00
Pris: 260 kr., studerende 160 kr.
Sted: AU, bygning 1530, lokale oplyses på stedet, Ny Munkegade 118
Underviser: Ulla Gjedde, cand.mag. i fransk, oversætter og forfatter

"Først og fremmest bør man gaa ud fra, at Høflighed er saa noget nær det stærkeste Vaaben, man kan have i Hænde." Sådan skrev Emma Gad i 'Takt og Tone – hvordan vi omgaas' i 1918. Bogen var en hjælpende hånd til de nyrige gullaschbaroner, der skulle lære borgerskabets sociale koder. I dag er samfundet globaliseret og kulturforståelse, og høflighed er nødvendige i en verden der overskrider landegrænser. Men hvad vil det sige at være høflig? Og hvorfor har det ændret sig? Få et idéhistorisk overblik over høflighedens guldkorn og en idé om, hvilken nytte de kan have i dag.

Antikkens religioner – dengang og i dag

Holdnummer: 1821-387
Tid: 27/10, 1 lørdag, kl. 10.00-16.00
Pris: 360 kr., studerende 210 kr.
Sted: AU, bygning 1530, lokale oplyses på stedet, Ny Munkegade 118
Undervisere: Annette Højen Sørensen, ph.d. i klassisk arkæologi, Institut for Geoscience, Aarhus Universitet og Tao Thykier Makeeff, ph.d.-studerende i religionsvidenskab, Lund Universitet

Alle oprindelige religioner var polyteistiske – med flere guder for bl.a. himmelen, havene, kornet, kærligheden osv. For datidens mennesker handlede det bl.a. om at forklare den verdensorden, de levede i, og deres rolle som mennesker i den. I Mellemøsten og Middelhavsregionen stod de mange folkeslag i forbindelse med hinanden gennem krige, handel og vandringer. Det kan vi se i arkæologien og de historiske tekster. Men også religion giver et rigt vidnesbyrd om, hvilket liv tidligere tiders mennesker har levet, og hvordan de selv har forklaret det. Bliv klogere på både religion og historie, når vi undersøger religiøse opfattelser på tværs af kulturer i antikken. Og ser nærmere på, hvordan vores moderne verden modtager, bruger og inkorporerer de antikke religioner i vores kultur.

"Jeg blev engang spurgt: ***'Er det noget, du bare ved, eller har du evidens for det?'****. Ideen om, at vi for at kunne hævde noget, må have videnskabeligt belæg, har en tendens til at udvikle sig til en form for skepticisme,* ***hvor vi ikke længere fæstner lid til vores almindelige dømmekraft."***

Rasmus Thybo Jensen
Ph.d. i filosofi

Kærlighed og dæmoni – Kierkegaard og Dostojevskij

Holdnummer: 1821-388
Tid: 30/10, 6 tirsdage, kl. 10.15-12.45
Pris: 660 kr., studerende 360 kr.
Sted: AU, lokale oplyses senere
Undervisere: Flemming Houe, mag.art. i idéhistorie og Kresten Lundsgaard-Leth, adjunkt i anvendt filosofi, Aalborg Universitet

Kierkegaard og Dostojevskij hører til de forfattere, der ikke blot viser os et snævert udsnit af menneskets virkelighed. De skaber universer i deres forfatterskaber. Her befinder vi os ikke i en lunken midte, men møder en erfaringsverden, der rækker fra himmel til helvede, fra det grænseløst gode til det afgrundsdybt onde. En erfaringsverden med en intensitet og fylde, der sætter vores egen i perspektiv. Forelæsningsrækken sætter fortælleren Dostojevskij i dialog med tænkeren Kierkegaard og lader dem belyse hinanden.

30/10: **"Den der ikke kan åbenbare sig kan ikke elske" – den dæmoniske indesluttethed hos Kældermennesket, Stavrogin og Johannes Forføreren**
06/11: **At blive et selv over for Gud og medmennesket. Det eksistentielle møde hos Kierkegaard, Jaspers og Dostojevskij**
13/11: **Den eksistentielle frihed hos Kierkegaard**
20/11: **Brødrene Karamassov – lidenskabens skikkelser**
27/11: **Det dæmoniske som angst for det gode, friheden, kommunikationen**
04/12: **"Men størst er kærligheden"**

Idéhistorie – fremskridtets, fornuftens og frihedens århundrede

Holdnummer: 1821-397
Tid: 2/11, 6 fredage, kl. 10.15-12.45
Pris: 660 kr., studerende 360 kr.
Sted: AU, lokale oplyses senere
Undervisere: Flemming Houe, mag.art. i idéhistorie og Gitte Tandrup, mag.art. i kunsthistorie

Følg ideernes udvikling i 1800-tallet gennem ord såvel som billedkunst. Det 19. århundrede er optimismens århundrede. Det er båret af visionen om fremskridt via fornuft. Den centrale ide er frihed: Personlig frihed til at skabe sit eget liv, politisk frihed i et demokratisk samfund og økonomisk frihed i markedsøkonomien. Visionen finder vi i moralfilosofien hos Adam Smith, Kant og Bentham, i Hegels historiefilosofi, i Adam Smiths og J. S. Mills samfundsteorier og i Darwins evolutionsteori. Århundredets mørke side møder vi i Mary Wollstonekrafts og J.S. Mills kritik af kvindeundertrykkelsen. Et modspil til den dominerende fremskridtsoptimisme får vi også hos århundredets store outsidere: Religions- og samfundskritikken hos Feuerbach og Marx, fornuftskritikken hos Schopenhauer og Nietzsche og kritikken af systemtænkning og massesamfund hos Kierkegaard og Dostojevsky.

02/11: **Det autonome individ mellem fornuft og følelse. Kant, Adam Smith, Bentham**
09/11: **Hegels histroriefilosofi og systemtænkning. Darwins evolutionsteori**
16/11: **Liberalisme og kommunisme. Adam Smith og Karl Marx**
23/11: **Kig ud eller kig indad. Billedsprog fra 1840 til 1905: Realisme, impressionisme, symbolisme, postimpressionisme, art nouveau**
30/11: **Det andet køn. Mary Wollstonecraft, J. S. Mill og Flauberts Madame Bovary**
07/12: **Outsiderne. Schopenhauer, Kierkegaard og Dostojevsky**

Den gådefulde bevidsthed

Holdnummer: 1821-274
Tid: 10/11, 1 lørdag, kl. 10.00-16.00
Pris: 360 kr., studerende 210 kr.
Sted: AU, bygning 1530, lokale oplyses på stedet, Ny Munkegade 118
Underviser: Rasmus Thybo Jensen, ph.d. i filosofi

Bevidsthed er en forudsætning for, at vi kan tænke, føle og gøre ting med vilje. Men når vi først begynder at tænke over, hvad bevidsthed er, bliver vi nemt viklet ind i paradokser. Kræver bevidsthed fx, at den, som er bevidst, er bevidst om at være bevidst? Er bevidstheden inde i hovedet, og hvis den er, hvordan kan vores bevidste sanseoplevelser så alligevel give os viden om den ydre verden? Kan bevidsthed og krop adskilles, eller er bevidsthedstilstande måske simpelthen bare hjernetilstande? Og hvordan ved vi overhovedet, at der findes andre bevidstheder end vores egen? Forelæsningerne vil tage udgangspunkt i bogen 'Bevidsthedens Fænomenologi' (Gyldendal), som er oversat af Rasmus T. Jensen, men undervejs inddrages også klassiske filosoffer som Descartes, Hume og Kant.

Tag en tænkepause med Jesus

Holdnummer: 1821-456
Tid: 12/12, 1 onsdag, kl. 17.15-21.15
Pris: 260 kr., studerende 160 kr.
Sted: AU, bygning 1530, lokale D113, Ny Munkegade 118
Underviser: Kasper Bro Larsen, lektor i teologi, Aarhus Universitet

Jesus sagde "Følg mig!" I dag har han flere følgere end nogen kendis på Twitter. Men hvem var den historiske Jesus? Bibelforskningen har været på jagt efter svaret i 200 år. Og forslagene er mangfoldige: en politisk revolutionær, en hippiefilosof, en jødisk freelance-rabbiner, en bondeprofet eller en healer-charlatan. Men har han overhovedet eksisteret? Er Jesus ikke bare et produkt af de første kristnes fantasi? Foredraget vil tegne en skitse af den historiske Jesus og fortælle historien om, hvordan han efter sin død blev anset for kristen. Forelæsningen finder sted i forbindelse med udgivelsen af lektor i teologi, Kasper Bro Larsens bog 'Jesus' i serien Tænkepauser fra Aarhus Universitetsforlag.

To fag, ét emne: Hvad er angst?

Holdnummer: 1821-390
Tid: 13/12, 1 torsdag, 17.30-21.30
Pris: 260 kr., studerende 160 kr.
Sted: AU, bygning 1530, auditorium F, Ny Munkegade 118

Hvem kan svare på spørgsmålet – filosoffen eller psykologen? Mindst 700.000 mennesker i Danmark lider af det, psykologien kalder 'patologisk angst' på et tidspunkt i løbet af deres liv. For psykologien er det en lidelse, man kan diagnosticere, og som medfører faldende livskvalitet og nedsat evne til at varetage familie- og arbejdsmæssige forpligtelser. For filosofien er angst ikke en sygdom, men en grundtilstand, som siger os noget om, hvad det vil sige at være menneske. Denne aften sætter vi spot på fænomenet angst fra to vinkler, der komplimenterer og udfordrer hinanden. Få et indblik i, hvordan to forskellige fagligheder går til samme emne, når vi har inviteret en filosof og en psykolog til at give hvert sit bud på, hvad angst er.

17.30: **Psykologien om angsten.** Silke Stjerneklar, ph.d. i psykologi, Aarhus Universitet
19.15: **Pause**
19.45: **Filosofien om kærligheden.** Saman Atter Motlagh, cand.mag. i filosofi og cand.psyk., Aarhus Universitet

Billedet af Jesus med tornekrone og kors kender vi alle – hvad end vi tror på ham eller ej. Men har han egentlig eksisteret?

Det gode liv

Holdnummer: 1911-078
Tid: 22/1, 6 tirsdage, kl. 17.15-19.00
Pris: 680 kr., studerende 360 kr.
Sted: AU, bygning 1530, lokale D211, Ny Munkegade 118
Underviser: Jørgen Husted, lektor i filosofi, Aarhus Universitet

Hvad er et godt liv? Hvad gør et liv godt og hvorfor? Lige siden Platon har store filosoffer givet deres svar herpå. Svarene hænger sammen med menneskesyn, syn på det gode menneske og det gode samfund. I forløbet præsenteres de to dominerende traditioner. Den ene lader det gode liv afhænge af, hvordan det leves, og hvad der udrettes i det. Den anden lader det afhænge af, hvordan det føles, og den slags oplevelser, der fylder det. Aristoteles og Immanuel Kant er de store navne i den første tradition, i den anden er det bl.a. John Stuart Mill samt forskellige nutidige tænkere. Som repræsenanter for feltet mellem hovedretningerne inddrages Søren Kierkegaard og Jean P. Sartre. Teorien uddybes med henvisning til aktuelle spørgsmål om etik og moral, livsværdier, multikulturalisme, opragelse og dannelse.

Et menneske af kvalitet

Holdnummer: 1911-027
Tid: 24/1, 8 torsdage, kl. 19.30-21.15
Pris: 880 kr., studerende 460 kr.
Sted: AU, bygning 1530, lokale D113, Ny Munkegade 118

"Du har altid været rig, køn, og i super god form. Hvor er det dog imponerende, at du har mere end 450 venner på Facebook. Og hvilken IQ! Skål for dig og tillykke med dagen!" Er det de kvaliteter, vi håber venner og familie fremhæver under skåltaler til vores runde fødselsdage? Eller er det noget helt andet, vi sætter pris på ved andre – og håber andre ser i os? Siden antikken har filosoffer, teologer og tænkere funderet over menneskelivets værdi. De har overvejet hvilke dyder, vi bør stræbe efter. Både for at skabe gode relationer til kollegaer, venner, kærester og familie, men også som fundamentet til et samfund, vi har lyst til at dele med hinanden. I en moderne verden: Hvad kendetegner et menneske – af kvalitet?

24/01: **Dannelse.** Per Jepsen, adjunkt i pædagogisk filosofi, Aarhus Universitet
31/01: **Empati.** Anders Dræby Sørensen, cand.mag. i idéhistorie, master i humanistisk sundhedsvidenskab og ph.d. i psykologi
07/02: **Autonomi.** Per Jepsen, adjunkt i pædagogisk filosofi, Aarhus Universitet
14/02: **Venskab.** Søren Gosvig Olesen, lektor i filosofi, Københavns Universitet
21/02: **Humor.** Anne Engedal, redaktør og cand.mag. i filosofi
28/02: **Kærlighed.** Søren Gosvig Olesen, lektor i filosofi, Københavns Universitet
07/03: **Tillid.** Hans Fink, docent emeritus i filosofi, Aarhus Universitet
14/03: **Generøsitet.** Kasper Lysemose, postdoc i filosofi, Aarhus Universitet

Høje Tider – forår

Holdnummer: 1911-011
Tid: 28/3, 3 torsdage, kl. 17.15-19.00
Pris: 380 kr., studerende 210 kr.
Sted: AU, bygning 1530, lokale D219, Ny Munkegade 118

Kirkeåret går sin gang fra og til den første søndag i advent. Men for mange danskere er det mest til de højtidelige lejligheder, vi møder kirken – enten som direkte besøg eller via verdslige traditioner derhjemme. Men hvad betyder de egentlig, disse tilbagevendende tider? Hvorfor faster kristne, og hvad betyder det, at de gør det? Hvorfor er Påsken årets vigtigste højtid? Og hvorfor kan man sige, at Pinsen er selve kirkens fødselsdag? Kom bag om højtiderne og kirkens årshjul og lær at forstå, hvordan tiden opleves i kristendommen.

28/03: **Faste.** Marie Vejrup Nielsen, lektor i religionsvidenskab, Aarhus Universitet
04/04: **Påske.** Hans Jørgen Lundager Jensen, professor i religionsvidenskab, dr.theol., Aarhus Universitet
11/04: **Pinse.** Jakob Egeris Thorsen, postdoc i systematisk teologi, Aarhus Universitet

To fag, ét emne: Hvad er kærlighed?

Holdnummer: 1911-105
Tid: 10/4, 1 onsdag, kl. 17.30-21.30
Pris: 280 kr., studerende 160 kr.
Sted: AU, bygning 1530, auditorium F, Ny Munkegade 118

Filosofi har med kærlighed at gøre – dens eget navn betyder faktisk 'kærlighed til visdom'. Derfor er en filosofisk tilgang til kærligheden både et kursus om følelsen og en introduktion til filosofien selv. Psykologien behandler de sindstilstande, vi oplever som mennesker – både de hårde og de opløftende som fx, hvad der sker med krop og sind, når vi forelsker os. Denne aften sætter vi spot på fænomenet kærlighed – fra to vinkler, der komplimenterer og udfordrer hinanden. Få et indblik i, hvordan to forskellige fagligheder går til samme emne, når vi har inviteret en filosof og en psykolog til at dele en helaftensforelæsning imellem sig og give hvert sit bud på, hvordan man skal forstå fænomenet og følelsen 'kærlighed'.

17.30: **Psykologien om kærligheden.** Asger Neumann, psykolog og ekstern lektor i psykologi, Aarhus Universitet
19.15 **Pause**
19.45: **Filosofien om kærlighed.** Anne Marie Pahuus, lektor i filosofi og prodekan, Aarhus Universitet

Politikerlede og medieskepsis
– forholdet mellem politikerne, pressen og borgerne

Politikere og journalister skraber generelt bunden, når der årligt måles på faggruppers troværdighed. Men har den politiske journalistik et problem? Har politikerne? Og hvad betyder denne skepsis over for politikere og journalister for borgerne og for det demokrati, vi kender?

Blandt politikerne på Christiansborg rejser sig en frustration over pressens fokus på konflikter, interne dramaer og clickbaits, mens journalisterne på den anden side oplever en øget distance mellem de to faggrupper og en stadigt voksende indsats blandt politikerne for at miskreditere deres politiske modstandere. I midten står vi som borgere fanget i krydsilden med en dalende tillid. For hvis vi hverken stoler på dem, der har magten, eller dem der er sat til at holde opsyn med dem, stoler vi så egentlig på demokratiet?

I anledning af Folketingets Presseloges 100 års jubilæum i år har center for konstruktiv journalistik, Constructive Institute, taget initiativ til en række debatter om pressens rolle i demokratiet 2018. Ved fem arrangementer rundt i det danske land vil fremtrædende medlemmer af Folketinget, journalister fra Christiansborg samt lokale borgmestre og redaktører diskuterer, hvad udfordringerne er, dele frustrationer og gå i dialog med borgerne om mulige løsninger.

Debatturnéen er arrangeret af Constructive Institute i samarbejde med Folketingets Presseloge og Folkeuniversitetet i Aarhus. Arrangementerne er støttet af TrygFonden.

Program

Holdnummer: 1821-508
Tid: 22/11, 1 torsdag, kl. 19.00-21.30
Pris: 50 kr. inkl. kaffe/te og kage
Sted: Aarhus Universitet, AIAS Auditorium, bygning 1632, Høegh-Guldbergs Gade 6B, 8000 Aarhus C

19.00: Velkomst ved direktør for Constructive Institute, Ulrik Haagerup

19.15: Oplæg fra et panel af folketingspolitikere, journalister på Christiansborg samt lokal borgmester og chefredaktør. Efterfølgende debat og spørgsmål fra salen

20.15 Pause med kaffe/te og kage

20.40: Kort oplæg ved forsker om forholdet mellem politikere, presse og borgerne

20.55: Fortsat debat mellem paneldetagerne og med spørgsmål fra salen

21.25: Afslutning og opsamling ved Constructive Institute

21.30: Tak for i aften

Kom til debat i fem byer

Aalborg

Tid: 19/11, 1 mandag, kl. 19.00-21.30
Pris: 50 kr. inkl. kaffe/te og kage
Sted: Aalborg Universitet, Rendsburggade 14, lokale 3.107
Tilmelding: fuaalborg.dk

København

Tid: 21/11, 1 onsdag, kl. 12.00-15.00
Pris: 50 kr. inkl. kaffe/te og kage
Sted: Christiansborg, Fællessalen, 1240 København K
Tilmelding: fuau.dk

Aarhus

Tid: 22/11, 1 torsdag, kl. 19.00-21.30
Pris: 50 kr. inkl. kaffe/te og kage
Sted: Aarhus Universitet, AIAS Auditorium, bygning 1632, Høegh-Guldbergs Gade 6B, 8000 Aarhus C
Tilmelding: fuau.dk

Kolding

Tid: 26/11, 1 mandag, kl. 19.00-21.30
Pris: 50 kr. inkl. kaffe/te og kage
Sted: Syddansk Universitet, Universitetsparken 1, 6000 Kolding, auditoriet
Tilmelding: fuodense.dk

Odense

Tid: 28/11, 1 onsdag, kl. 19.00-21.30
Pris: 50 kr. inkl. kaffe/te og kage
Sted: Syddansk Universitet, Campusvej 55, hovedindgangen, lokale U100, 5230 Odense M
Tilmelding: fuodense.dk

CONSTRUCTIVE INSTITUTE

TrygFonden

Arkæologi og historie

Hele historien på to timer

Holdnummer: 1821-339
Tid: 31/8, 1 fredag, kl. 10.15-12.30
Pris: 160 kr., studerende 110 kr.
Sted: AU, lokale oplyses senere
Underviser: Flemming Houe, mag.art. i idéhistorie

Mennesket er et historisk væsen. Det skaber sig selv og sin verden i historiens store læreproces. Vores måde at leve på er bestemt af biologien, men kun skitseagtigt. Vi udvikler op gennem historien en mangfoldighed af forskellige kulturer og civilisationer. Historien er den store læreproces, hvor vi udvikler viden og færdigheder, der sætter os i stand til at kontrollere naturen og til at leve sammen i store komplekse samfund. Der er en verden til forskel på at leve i en stenalderkultur og i en moderne højteknologisk civilisation – en verden vi selv har skabt. Vær med, når vi bliver klogere på hele menneskets historie, og hvad den betyder for os – på bare to timer.

Danmarks historie – set gennem byerne

Holdnummer: 1821-059
Tid: 3/9, 5 mandage, kl. 17.15-19.00
Pris: 560 kr., studerende 310 kr.
Sted: AU, bygning 1530, lokale D219, Ny Munkegade 118

Få den store historie om 1300 års byudvikling – og danmarkshistorie. Dannelsen af de danske byer har været en skelsættende samfundsændring, der har sat sig spor helt frem til vores tid i vores måde at leve på. Vi slår byportene op og følger udviklingen fra vikingetid til i dag og ser på byernes – og særligt Aarhus' – afgørende betydning for Danmarks historie. De første byer blev anlagt af vikingerne steder med gode transport- og handelsveje. En stor del af det danske bymønster blev herefter lagt fast i middelalderen, hvor byerne blev vigtige brikker i den danske statsdannelse. Den efterfølgende periode er præget af Københavns voldsomme urbanisering under enevældens magtmanifestation. Fra 1840 går vi ind i den moderne periode, hvor industrialiseringen får købstæderne til at vokse.

03/09: **Vikingetiden 710-1050.** Morten Søvsø, overinspektør, Sydvestjyske Museer
10/09: **Middelalderen 1050-1536.** Kasper Holdgaard Andersen, videnskabelig assistent, danmarkshistorien.dk og Dansk Center for Byhistorie
17/09: **Den klassiske periode 1536-1840.** Søren Bitsch Christensen, stadsarkivar, Aarhus Stadsarkiv
24/09: **Den moderne periode.** Søren Tange Rasmussen, museumsinspektør, Den Gamle By
01/10: **Det lokale perspektiv: Aarhus bys historie.** Søren Bitsch Christensen, stadsarkivar, Aarhus Stadsarkiv

Byvandringer: Aarhus Universitets historie – mellem studenter, professorer og gule mursten

Holdnummer: 1821-370
Tid: 3/9, 3 mandage. Se tidspunkter nedenfor
Pris: 400 kr., studerende 250 kr.
Maks. 30 deltagere
Sted: Se nedenfor
Underviser: Palle Lykke, universitetshistoriker, Aarhus Universitet

I september er det 90 år siden, de første 64 studenter begyndte at studere ved Universitetsundervisningen i Jylland, som Aarhus Universitet blev kaldt indtil 1933, hvor den første gule bygning stod klar i det område, der skulle blive til Universitetsparken. Men hvorfor hed det Universitetsundervisningen i Jylland og ikke Aarhus Universitet allerede fra starten? Hvorfor er universitetet bygget af gule mursten? Hvorfor viste det sig at være en dårlig idé at have får gående til at holde græsset nede i Universitetsparken? Og hvorfor foretog Royal Air Force et luftangreb på bygninger i Universitetsparken i 1944? Få overblik over Aarhus Universitets historie, når universitetshistoriker Palle Lykke fortæller om alt dette og meget mere ved en forelæsning og to vandringer i Universitetsparken.

03/09: **17.15-19.00: Forelæsning: Aarhus Universitets historie**
Sted: AU, bygning 1530, lokale D119, Ny Munkegade 118
10/09: **16.30-18.00: Byvandring: Universitetsliv i Aarhus**
Mødested: AU, bygning 1340, Bartholins Allé 9
17/09: **16.30-18.00: Byvandring: Studenterliv i Aarhus**
Mødested: AU, bygning 1191, Niels Jensens Vej 4

På tur i Midtjyllands historie – en tidsrejse fra jægerstenalderen til nutiden

Holdnummer: 1821-316
Tid: 4/9, 1 tirsdag, kl. 17.15-21.15
Pris: 260 kr., studerende 160 kr.
Sted: AU, bygning 1530, lokale D113, Ny Munkegade 118
Underviser: Tinna Møbjerg, seniorforsker, lic.phil., Museum Midtjylland

Sporene fra tidligere tider findes overalt i Midtjylland. De ældste spor er mere end 12.000 år gamle og stammer fra de første rensdyrjægere, som indvandrede til Danmark. Gennem arkæologiske udgravninger er der registreret mange senere levn fra vores forfædre. Gennem tiden har menneskene formet landskabet for at kunne brødføde sig selv og deres familier, således der i dag ikke længere findes uberørt natur i Midtjylland. Med udgangspunkt i bogen 'På tur i Danmarks Historie' (Gads Forlag) giver aftenen et indblik i, hvor mange muligheder der er for at opleve den midtjyske historie på egen hånd. Hør fx om stenalderjægerens kamp for overlevelse ved Bølling Sø, gå på en jernaldervej anlagt for mere end 2000 år siden i Vestjylland, følg i munkenes fodspor gennem Søhøjlandet, eller oplev herregårdsmiljøet på Djursland.

Byvandringer: En syg historie! – hospitalerne i Aarhus og deres historie

Holdnummer: 1821-044
Tid: 5/9, 4 onsdage. Se tidspunkter nedenfor
Pris: 500 kr., studerende 300 kr.
Maks. 32 deltagere
Sted: Se nedenfor
Underviser: Doron Haahr, cand.mag. i historie, Aarhushistorier

Med en forelæsning og tre ture – bl.a. til det nye supersygehus i Skejby – inviteres du med på en spændende, farefuld og fascinerende tur igennem mere end 100 års aarhusiansk hospitalshistorie. Vi bevæger os fra dengang, hvor Aarhus' eneste hospital rummede 20 sengepladser, til i dag, hvor en veritabel hospitalsby er skudt op i Skejby. Undervejs hører vi om både koleraens hærgen og kostbar radium, om indespærrede prostituerede og dårlige hjerter, om hospitalernes afgørende betydning for Aarhus' udvikling, og vi skal høre om nogle af de mange medarbejdere og patienter. Afsættet er Doron Haahrs bog 'På stuegang i Aarhus. Historien om byens hospitaler' (Aarhus Byhistoriske Fond).

05/09: 17.15-19.00: Forelæsning: Sygehusets historie
Sted: AU, bygning 1530, lokale D211, Ny Munkegade 118
12/09: 16.30-18.00: Byvandring: Byens gamle sygehuse
Mødested: Rosensgade 11
19/09: 16.30-18.00: Byvandring: Kommunehospitalet
Mødested: Hospitalsgaden ved Nørre Boulevard
26/09: 16.30-18.00: Omvisning: Det nye supersygehus
Mødested: Besøgscentret i Skejby

Det amerikanske dilemma: Slaveri, frihed og lighed i USA

Holdnummer: 1821-193
Tid: 5/9, 5 onsdage, kl. 17.15-19.00
Pris: 560 kr., studerende 310 kr.
Sted: AU, bygning 1530, lokale D119, Ny Munkegade 118

Det sorte USA's historie handler langt hen ad vejen om spændingsforholdet mellem USA's friheds- og lighedsidealer på den ene side, og en betydeligt mere rå racemæssig praksis på den anden. Forelæsningsrækken sætter skarpt fokus på dette 'amerikanske dilemma', der går gennem det sorte USA's historie som en rød tråd – fra nationens fødsel over slaveriets epoke, Borgerkrigens æra, Ku Klux Klans velmagtsdage og borgerrettighedsbevægelsens blomstringstid til det USA, vi kender i dag under de diametrale modsætninger Barack Obama og Donald Trump. Undervejs skal vi stifte bekendtskab med markante skikkelser som Thomas Jefferson, Abraham Lincoln, Franklin D. Roosevelt, John F. Kennedy og Lyndon B. Johnson, Rosa Parks, Martin Luther King, Jr. og Malcolm X og grupperinger som Nation of Islam, De sorte Pantere og Black Lives Matter.

05/09: Fra 1776 til Borgerkrigen. Jørn Brøndal, lektor i amerikanske studier, Syddansk Universitet
12/09: Borgerkrigen og rekonstruktion. Anders Bo Rasmussen, ekstern lektor i amerikanske studier, Syddansk Universitet
19/09: Den 'klassiske' borgerrettighedsbevægelse frem til 1965. Jørn Brøndal, lektor i amerikanske studier, Syddansk Universitet
26/09: Fra 1966 til Barack Obama. Gitte Nielsen, cand.mag. i amerikanske studier med speciale i raceforhold
03/10: Fra Barack Obama til Donald Trump. Gitte Nielsen, cand.mag. i amerikanske studier med speciale i raceforhold

Våben der vandt krigen

Holdnummer: 1821-074
Tid: 5/9, 5 onsdage, kl. 19.30-21.15
Pris: 560 kr., studerende 310 kr.
Sted: AU, bygning 1530, lokale D113, Ny Munkegade 118
Underviser: Martin Ammitsbøll Husted, lektor, cand.mag. i historie, filosofi og samfundsfag

Spørgsmålet om krigs- og våbenteknologiens udvikling var en afgørende faktor i Anden Verdenskrigs udfald, og de krigsførende parter investerede enorme summer og kræfter i kapløbet om at designe og udnytte våbensystemer. Til de allieredes store bekymring startede aksemagterne konflikten med et forspring i det teknologiske kapløb og med en bedre forståelse af flere af våbenenes taktiske og strategiske muligheder. Det var kun gennem en kraftanstrengelse og med dyrekøbte erfaringer, at de allierede langsomt vandt kapløbet om våben, der vandt krigen. Forelæsningerne belyser udviklingen og brugen af nogle af de mest centrale våben og sætter deres brug ind i udvalgte slag og operationers kontekst, så deres betydning som våben, der vandt krigen, bliver tydelig.

05/09: Kampvognen
12/09: Escorteskibet
19/09: Hangarskibet
26/09: Bombeflyet
03/10: A-bomben

Den formelle markering af Kalmarunionen skete, da Erik af Pommern blev kronet til konge over Danmark, Norge og Sverige i Kalmar i 1397. Unionens magtcentrum var i Danmark, men rigerne blev i hovedsagen regeret efter egne love.

Danmarks tidlige historie

Holdnummer: 1821-086
Tid: 6/9, 6 torsdage, kl. 17.15-19.00
Pris: 660 kr., studerende 360 kr.
Sted: AU, bygning 1530, lokale D219, Ny Munkegade 118

Tag med på en rejse gennem Danmarks historie fra stenalderen over bronzealder, jernalder, vikingetid og middelalder. Seks forskere opruller Danmarks historie fra år 13000 f.v.t. til år 1536 og giver deres bud på, hvilke begivenheder og udviklinger, der er afgørende at kende til for at forstå, hvorfor Danmark ser ud, som det gør i dag. Hør om rensdyrjægere, de første bønder, moselig, hærgende vikinger, store kirkebyggerier, blodige borgerkrige og blomstrende hofkultur igennem kultur- og socialhistoriske forandringer, og kom et spadestik dybere ned i første del af den lange historie om vores lille land.

06/09: Jægerstenalderen. Søren H. Andersen, seniorforsker, Moesgaard Museum
13/09: Bondestenalderen. Niels Nørkjær Johannsen, lektor i arkæologi, Aarhus Universitet
20/09: Bronzealderen. Mette Løvschal, adjunkt i arkæologi, Aarhus Universitet
27/09: Jernalderen. Xenia Pauli Jensen, seniorforsker, Moesgaard Museum
04/10: Vikingetiden. Lasse Christian Arboe Sonne, lektor i historie, Københavns Universitet
11/10: Middelalderen. Torben Kjersgaard Nielsen, lektor i historie, Aalborg Universitet

Verdenshistorie – fra de første mennesker til de første civilisationer

Holdnummer: 1821-352
Tid: 7/9, 6 fredage, kl. 10.15-12.45
Pris: 660 kr., studerende 360 kr.
Sted: AU, lokale oplyses senere

Homo sapiens opstår for godt 100.000 år siden efter flere millioner års samspil mellem den historiske udvikling og biologiske evolution. Det næste store spring er udviklingen af agerbrug for 10.000 år siden, og få tusind år senere skabes de store flodkulturer i Mesopotamien, Ægypten, Indien og Kina. Komplekse samfund med specialisering, byer og skrift, der organiserer millioner af menneskers liv og arbejde. Sideløbende hermed – og en lige så væsentlig del af historien – udvikles det religiøse og ideologiske. Her ser vi udviklingsspring i Kina med Kong Fuzi og Lao Tzu, i Indien med Buddha, i Israel med den monoteistiske gudsforestilling og i Hellas med filosofisk-videnskabelige tænkning. Denne forelæsningsrække ser nærmere på menneskets tidlige udviklingsspring.

07/09: Den biologiske evolution og menneskets historie. Flemming Houe, mag.art. i idéhistorie
14/09: Stammesamfund og agerbrug. Flemming Houe, mag.art. i idéhistorie
21/09: De første civilisationer. Mesopotamien og Ægypten. Flemming Houe, mag.art. i idéhistorie
28/09: Billedsprog fra de tidligste tider til o. 1000 f.Kr.: Hulemalerier, frugtbarhedsgudinder, nedslag i Ægyptens kunst. Gitte Tandrup, mag.art. i kunsthistorie
05/10: Aksetiden, Kina og Indien. Flemming Houe, mag.art. i idéhistorie
12/10: Israel og Hellas. Flemming Houe, mag.art. i idéhistorie

Til frokost i historien i Den Gamle By: Fra Dronningens Garderobe

Holdnummer: 1821-376
Tid: 7/9, 1 fredag, kl. 11.00-13.30. Obs: Senest tilmelding 10 dage før holdstart af hensyn til bestilling af forplejning
Pris: 350 kr. inkl. entré til Den Gamle By, omvisning, let frokost, lidt sødt fra konditoriet, en kop kaffe og en flaske kildevand
Maks. 25 deltagere
Sted: Den Gamle By, Møntmestergården (bag Møntmestergården – gå gennem porten på Torvet og rundt om bygningen), Viborgvej 2
Underviser: Kitt Boding-Jensen, museumsinspektør, Den Gamle By

Kom med på omvisning i årets store særudstilling 'Fra Dronningens Garderobe' i Møntmestergården i Den Gamle By, hvor hendes Majestæt Dronningen har givet tilladelse til at vise en stor variation af hendes kjoler, hatte, dagligtøj og festtøj fra ungdomskjoler til sølvbryllups-gallarober. Med afsæt i tøjet fortæller museumsinspektør Kitt Boding-Jensen om forskellige sider af Dronningens liv, hverdag og officielle pligter og giver et spændende indblik i udstillingens tilblivelse og samarbejdet med hoffet. Vi starter med omvisning kl. 11.00. Kl. ca. 12.30 slutter vi af med at spise frokost.

Byvandringer: På vandring gennem Aarhus' historie

Holdnummer: 1821-351
Tid: 11/9, 5 tirsdage, kl. 17.00-18.30
Pris: 600 kr., studerende 350 kr.
Maks. 35 deltagere
Sted: Se nedenfor

Tag med på byvandring, og få et nyt blik på Aarhus, når eksperter fra Den Gamle By fortæller om byens udvikling fra vikingernes Aros og til den moderne storby – både de store linjer og de små sjove historier og detaljer. På turene gennem byen skal vi bl.a. høre om den voldomkransede vikingeby, bispebyen med den store Skt. Clemens Domkirke, renæssancens driftige købmænd og det nye rådhus, den moderne industri- og handelsby med kysthavn og jernbane – og eksplosion i befolkningstallet og deraf nyopførte bydele, 1950'erne og 60'ernes fremskridt og drømme, hvor gammelt må lade livet for biler og boligblokke. Vi slutter af med at se på store projekter i midtbyen de seneste ca. 50 år fra kommunalreformen i 1970 og frem til i dag.

11/09: Fra Aros til Skt. Clemens staden. Connie Jantzen, museumsinspektør, Den Gamle By
Mødested: Åboulevarden ved Emil Vetts Passage

18/09: Købmændenes Aarhus. Connie Jantzen, museumsinspektør, Den Gamle By
Mødested: Store Torv ved Domkirkens hovedindgang, Store Torv

25/09: Aarhus bliver moderne 1850-1950. Søren Tange Rasmussen, museumsinspektør, Den Gamle By
Mødested: Søndergade ved Posthussmøgen

02/10: Fremskridtet og drømmene sætter sin spor 1950-1960. Kitt Boding-Jensen, museumsinspektør, Den Gamle By
Mødested: Immervad ved statuen af borgmester Bernhardt Jensen

09/10: De store projekters tid 1970 og frem. Anneken Appel Laursen, museumsinspektør, Den Gamle By
Mødested: Smøgen mellem Lokalcenter Møllestien og Grønnegade 8

Byvandringer: Aarhus under besættelsen

Holdnummer: 1821-337
Tid: 20/9, 3 torsdage. Se tidspunkter nedenfor
Pris: 400 kr., studerende 250 kr.
Maks. 28 deltagere
Sted: Se nedenfor

9. april 1940 blev Aarhus ligesom resten af Danmark besat af det nazistiske Tyskland. Det var en alvorlig situation – men ikke mere alvorlig end, at mange nysgerrige aarhusianere valfartede til Skejby Mark for at se den tyske flyver, der var nødlandet. Krigens alvor sneg sig efterhånden ind på de fleste, og på denne vandring skal vi i sporene på nogle af de mest dramatiske begivenheder i Aarhus under besættelsen. Vi skal høre om terrorbomberne i februar 1945, der skulle skræmme de civile, vi skal på sporet af en storstikker, vi skal høre om en rationeret dagligdag, om gestapos uhyrligheder og om nogle glædelige og ganske dramatiske befrielsesdage. Rækken byder på en oversigtsforelæsning om besættelsestidens Aarhus og to byvandringer, hvor vi følger sporerne fra krigsårene rundt i midtbyen og på Vestre Kirkegård.

20/09: 17.15-19.00: Forelæsning: Aarhus under besættelsen. Søren Tange Rasmussen, museumsinspektør, Den Gamle By
Sted: AU, bygning 1530, lokale D119, Ny Munkegade 118

27/09: 17.00-18.30: Byvandring: I fodsporene på stikkere, modstandsfolk og sortbørshajer. Doron Haahr, cand. mag. i historie, Aarhushistorier
Mødested: Rådhuspladsen ved Grisebrønden, Rådhuspladsen 2

04/10: 17.00-18.30: Kirkegårdsrundvisning: Gravmæler for modstandsmænd, RAF-piloter, Wehrmacht-soldater og tyske flygtninge. Klaus Bertelsen, cand.mag. i dramaturgi og historie og kirkegårds-rundviser *Mødested: Vestre Kirkegård, foran Store Kapel, Viborgvej 47A*

Studenteroprøret 50 år feat. LYDMOR-koncert

Holdnummer: 1821-506
Tid: 8/9, 1 lørdag, kl. 19.00-22.30
Pris: 175 kr., studerende 75 kr., inkl. 1 gl. vin/øl og snacks
Sted: Stakladen, Studenterhus Aarhus, Aarhus Universitet, Nordre Ringgade 3
Samarbejdspartner: Studenterrådet ved Aarhus Universitet

BRYD PROFESSORVÆLDET! MEDBESTEMMELSE NU! Under de paroler gjorde studerende i verden, i Danmark og i Aarhus oprør i 1968. I år er det 50 år siden, de bemægtigede sig talerstole, veje og sind verden over og ændrede grundlæggende på den måde, vi tænker dannelse og demokrati på. Studenteroprøret og 1968'erne tegnede en generation og i Danmark fik man konkret ændret radikalt på universiteternes opbygning. Men hvad var det egentlig, der skete dengang? Hvorfor opstod oprøret? Hvad er der tilbage af det i dag? Og hvor finder man ungdom parat til oprør i 2018? Tilbring en aften i 68'ernes ånd, når Folkeuniversitetet og Studenterrådet ved Aarhus Universitet sammen fejrer Studenteroprørets jubilæum. Og oplev en af Danmarks mest oprørske sangerinder, når vi slutter af med eksklusiv koncert med LYDMOR.

Oplev bl.a.: Historikerne Bertel Nygaard og Niels Dyrholm, forkvinde for Danske Studerendes Fællesråd Sana Mahin Doost og lydkunstneren LYDMOR mfl.

19.00: Velkommen! Vin/øl og snacks
19.20: *Blok 1: 1968 - oprør i Aarhus og i verden.*
- Oplæg: Ungdomsoprør og revolution
- Oplæg: Det jyske studenteroprør.
- Oplæg: Vidnesbyrd fra en 68'er.
- Debat og spørgsmål til oplægsholderne
- Musik: Studenteroprørets protestsange
20.40: Pause – baren er åben
21.00: *Blok 2: Oprørsk ungdom i 2018.*
- Oplæg: Hvor er revolutionen i 2018?
- Oplæg: Vidnesbyrd fra en 2018-oprører
- Debat og spørgsmål til oplægsholderne
21.50: Pause – baren er åben
22.00: Koncert: LYDMOR

Til frokost i historien i Den Gamle By: 1968: Peace, love og oprør!

Holdnummer: 1821-381

Tid: 21/9, 2 fredage, kl. 11.00-13.30. Obs: Senest tilmelding 10 dage før holdstart af hensyn til bestilling af forplejning

Pris: 700 kr. Begge gange inkl. entré til Den Gamle By, foredrag/omvisning, let frokost, lidt sødt fra konditoriet, en kop kaffe og en flaske kildevand

Maks. 25 deltagere

Sted: Den Gamle By, Teaterpladsen (lige efter billetsalget), Viborgvej 2

I 1960'erne var der opbrud i unges politiske anskuelser, kulturelle normer og livsførelse. Vi kender det som ungdomsoprøret eller bare som '1968', fordi dette år blev særligt markant. I år er det 50 år siden, ungdommen gjorde oprør. Genoplev ungdomsoprøret med historiker Søren Hein Rasmussen. Fra de høflige protester mod atomvåben til de vilde aktioner mod Vietnamkrigen. Fra forsigtige studenter til frække besættere. Fra konventionelle unge til nøgne kollektivister. Hvad skete der i udlandet og i Danmark? Og skete der ikke også noget i Aarhus? 1968 var også et kontrasternes år for musikken. De unges hår blev længere og længere og deres musik mere langhåret. Samtidig gik den første Dansktop-hitliste i luften. Tag med museumsinspektør Lisbeth Skjernov på en musikalsk rejse tilbage til 1968 – og på omvisning til udvalgte steder i 1974-kvarteret. Vi starter med foredrag og kl. ca. 12.30 slutter vi af med at spise frokost.

21/09: 1968 i den store verden, i Danmark – og i Aarhus. Søren Hein Rasmussen, ph.d. i historie og forfatter, MegaNørd

28/09: På musikalsk rejse til 1968. Lisbeth Skjernov, museumsinspektør, Den Gamle By

Imperier – storhed og fald

Holdnummer: 1821-033

Tid: 6/10-7/10, 1 weekend, kl. 11.00-15.00

Pris: 460 kr., studerende 260 kr.

Sted: AU, bygning 1530, lokale oplyses på stedet, Ny Munkegade 118

Underviser: Ebbe Juul-Heider, lektor, cand.mag., oberstløjtnant

I verdenshistorien er der mange eksempler på mægtige imperier, der i lang tid har sat sig på store geografiske områder, været drivkraft for en kulturel udvikling, der har sat sig spor langt ud over imperiets grænser, samt samlet folkeslag – ofte på tværs af etnicitet, kultur og religion – for derefter at bukke under på grund af forskellige faktorer, indefra-kommende såvel som udefra-kommende. Med blik til bl.a. den tyske filosof Oswald Spengler og hans 'Der Untergang des Abendlandes' sætter forelæsningerne fokus på en række af verdens store imperier og fortæller historien om deres storhed og fald. Tag med, når vi krydser verdenshistorien og undervejs gør stop ved Imperium Romanum, Det Byzantinske Rige, den tyske ordensstat, Osmannerriget og Østrig-Ungarn. For alle imperier vil gå under!

Europas grænser i 100 år – fra afslutningen af Første Verdenskrig til i dag

Holdnummer: 1821-034

Tid: 6/10, 1 lørdag, kl. 11.00-15.00

Pris: 260 kr., studerende 160 kr.

Sted: AU, bygning 1530, lokale oplyses på stedet, Ny Munkegade 118

Underviser: Henrik Becker-Christensen, adjungeret professor i historie, dr.phil. og fhv. generalkonsul i Flensborg

Efter Første Verdenskrig blev der skabt en ny landegrænse mellem Danmark og Tyskland efter to folkeafstemninger. Mens den dansk-tyske grænse – trods alle omskiftelser – er forblevet intakt, forholder det sig anderledes i det øvrige Europa. Her har landkortet skiftet udseende mange gange i de seneste 100 år. Dagen går tæt på den dramatiske udvikling frem til vor tid. Drivkræfter var krig og anden magtanvendelse, nationalisme, national selvbestemmelsesret, ideologi og religion. Afslutningen af Første og Anden Verdenskrig indtager en naturlig plads i forelæsningen, men årene 1989-90 vil blive viet en særlig opmærksomhed som indgang til nutidens Europa. Samtidig ser vi på, hvilken betydning statsgrænser har for os.

Særomvisning i Den Gamle By: Aarhus Fortæller

Holdnummer: 1821-085

Tid: 8/10, 1 mandag, kl. 17.00-18.30

Pris: 120 kr. ekskl. entré til museet

Maks. 25 deltagere

Sted: Ankomsthuset til Aarhus Fortæller, Sønderbrogade, Den Gamle by, Viborgvej 2

Underviser: Connie Jantzen, museumsinspektør, Den Gamle By

Tag en tur i tidselevatoren, og dump ned i vikingernes Aros. Kom med på særomvisning i Den Gamle Bys store udstilling 'Aarhus Fortæller', og oplev 1200 års aarhushistorie – og danmarkshistorie. En tidsrejse, der starter i vikingebyen og fører os gennem bispernes, købmændenes, fabriksejernes og arbejdernes Aarhus og slutter i nutiden i verdens måske mindste storby med mere end 335.000 indbyggere. Vi kommer helt tæt på historien i den store udstilling under jorden i Den Gamle By, der er blevet til med den nyeste udstillingsteknik. Og helt særligt bliver det, fordi vi bliver vist rundt af museumsinspektør Connie Jantzen, der har været med til at lave udstillingen og kan fortælle om alle tankerne bag.

*"**Evig forandring er Aarhus' DNA.** Men hvordan får vi historien til at blive en ressource for en by i hastig udvikling? Hvordan spiller fortid og nutid sammen?"*

Søren Bitch Christensen
Stadsarkivar, Aarhus Stadsarkiv

Aarhus i arkivet

Holdnummer: 1821-353
Tid: 11/10, 1 torsdag, kl. 16.15-18.00
Pris: 160 kr., studerende 110 kr.
Sted: Aarhus Stadsarkiv, Dokk1, Hack Kampmanns Plads 2
Underviser: Søren Bitsch Christensen, stadsarkivar, Aarhus Stadsarkiv

Tag med på Aarhus Stadsarkiv, og gå på opdagelse i kilderne til Aarhus' historie i selskab men stadsarkivar Søren Bitsch Christensen. AarhusArkivet er Aarhus Stadsarkivs digitale arkivservice, hvor man kan finde spændende kilder til Aarhus' historie ved at søge i Stadsarkivets samlinger. I AarhusArkivet kan man finde hundredtusinder af dokumenter, film og billeder online. De ældste dokumenter er mere end 200 år gamle, og det nyeste kan være et billede taget af dig selv og indsendt digitalt til arkivet, eller det kan være en film fra en virksomhed eller kommunen. AarhusArkivet er hele byens historiske samling – men hvordan afleverer man materiale til det, hvad er tankerne bag, hvad indeholder det mere præcist og ikke mindst: Hvordan kan man bruge det?

Tyskland 360 grader

Holdnummer: 1821-004
Tid: 22/10, 6 mandage, kl. 19.30-21.15
Pris: 660 kr., studerende 360 kr.
Sted: AU, bygning 1530, (indgang): lokale D215 i bygning 1531, Ny Munkegade 118

Efter valget af Trump i USA er Tyskland blevet kaldt for den nye leder af den frie verden. Og zoomer vi ind på vores eget lille land, er Danmarks historie vævet tæt sammen med vores tyske nabo, og mange kulturelle strømninger er netop kommet hertil sydfra. Det mærkelige er, at vi ved mindre og mindre om vores største nabo, der samtidig er blevet mere og mere politisk og kulturel relevant. Tag med på en kulturhistorisk rejse gennem Tyskland i selskab med bl.a. Goethe, Kant, Beethoven, Bismarck, Mies van der Rohe – og Merkel. Forelæserne leder os gennem de vigtigste strømninger inden for tysk historie, samfund, politik, tænkning og kultur og retter hver især blikket mod de vigtigste milepæle inden for deres felt.

22/10: **Tysklands moderne historie.** Martin Ammitsbøll Husted, lektor, cand.mag. i historie, filosofi og samfundsfag
29/10: **Tysk politik og samfund i dag.** Moritz Schramm, lektor i tysk historie og kultur, Syddansk Universitet
05/11: **Litteratur og film.** Moritz Schramm, lektor i tysk historie og kultur, Syddansk Universitet
12/11: **Arkitektur, byplanlægning og design.** Hans Christian Post, postdoc, Syddansk Universitet
19/11: **Klassisk musik.** Leif V.S. Balthzersen, mag.art. i musikvidenskab
26/11: **Filosofi.** Martin Ammitsbøll Husted, lektor, cand. mag. i historie, filosofi og samfundsfag

Historieformiddage på Dokk1: Europas historie

Holdnummer: 1821-317
Tid: 25/10, 5 torsdage, kl. 10.15-12.00
Pris: 560 kr., studerende 310 kr.
Sted: Dokk1, Lille sal, Hack Kampmanns Plads 2
Underviser: Søren Hein Rasmussen, ph.d. i historie og forfatter, MegaNørd

Europa forstået som en verdensdel blev opfundet af de gamle grækere, men først i middelalderen voksede en forestilling om noget særligt europæisk frem. Oftest har Europæerne nu mest opfattet Europa som en relevant enhed, når det kom til at definere sig i forhold til resten af verden. Inden for kontinentet har der tidligt eksisteret et skel mellem Vesteuropa og Østeuropa og mellem de enkelte riger og folkeslag, og det er stadig virksomt. Tag med historiker Søren Hein Rasmussen på ekspedition i Europas voldsomme og brogede historie fra antikken til i dag, og bliv klogere på kontinentets indre og ydre kampe og dets unikke bidrag til verden.

25/10: **Europa tager form**
08/11: **Opdagelsernes og erobringernes tid**
15/11: **Videnskabens og opfindelsernes kontinent**
29/11: **Nationen, imperiet, kolonierne**
13/12: **Europa i den kolde krig og efter**

Weekend om Tyskland – på Sandbjerg Gods

Holdnummer: 1911-121 (enkeltværelse), 1911-131 (dobbeltværelse)
Tid: 11-12/5, 1 weekend
Pris: 2100 kr. (1 person i enkeltværelse), 4200 kr. (2 personer i dobbeltværelse)
Sted: Sandbjerg Gods, Sandbjergvej 102, 6400 Sønderborg

Vi har altid skuet mod Tyskland. Vi spejdede efter Bismarcks soldater i 1864, og i 1940 var blikket stift rettet sydpå, da Hitlers tropper oversked grænsen i Sønderjylland. Og på det mere fredelige plan er mange kulturelle strømninger netop kommet hertil sydfra. I dag skuer vi mod vores nabo mod syd efter nye eksporteventyr, eller efter den nye leder af den frie verden. De senere år er Tyskland blevet mere og mere politisk og kulturelt relevant.

I weekenden 11.-12. maj 2019 rykker Folkeuniversitet til Sandbjerg Gods i Sønderjylland, hvor vi netop vender blikket mod Tyskland. Over to dage skal vi dykke ned i Tysklands nye historie med fokus på især perioden fra landets deling i hhv. Vesttyskland og DDR i 1949 over Murens fald til situationen i landet i dag. Vi zoomer selvfølgelig også ind på grænselandet, som vi jo befinder os midt i.

I en blanding af gods- og højskolestemning byder weekenden på fællesspisning, fællessang, ture og foredrag med bl.a. professor Per Øhrgaard, lektor Ebbe Juul-Heider, museumsinspektør Elsemarie Dam-Jensen, Bjørn Østergaard fra Dybbøl Banke, politiker Anke Spoorendonk, adjungeret professor og tidligere generalkonsul i Flensborg Henrik Becker-Christensen og Friis Arne Petersen, som er dansk ambassadør i Berlin.

Se hele programmet på fuau.dk

Dage der forandrede verden

Holdnummer: 1821-195
Tid: 25/10, 7 torsdage, kl. 17.15-19.00
Pris: 760 kr., studerende 410 kr.
Sted: AU, bygning 1530, lokale D219, Ny Munkegade 118

De sidste hundrede års historie er fuld af mærkedage, som står helt centralt i vores bevidsthed. Dage, hvor begivenheder fandt sted, som fik enorme politiske, samfundsmæssige og økonomiske konsekvenser, og som fik afgørende betydning for generationer af menneskers liv. Kom med til syv forelæsninger, der sætter fokus på syv af de mest betydningsfulde dage i nyere tid. Hvad skete der? Hvilke faktorer udløste dem? Og hvad blev konsekvenserne?

25/10: **Mordet i Sarajevo 28. juni 1914.** Henrik Jensen, lektor emeritus i historie, Roskilde Universitet
01/11: **Black Tuesday 24. oktober 1929.** Anne Mørk, adjunkt i amerikanske studier, Syddansk Universitet
08/11: **Atombomben over Hiroshima 6. august 1945.** Martin Ammitsbøll Husted, lektor, cand.mag. i historie, filosofi og samfundsfag
15/11: **The Beatles udgiver sit første album 22. marts 1963.** Rasmus Rosenørn, museumsinspektør, RAGNAROCK – Museet for pop, rock & ungdomskultur
22/11: **Mordet på John F. Kennedy 22. november 1963.** Anne Mørk, adjunkt i amerikanske studier, Syddansk Universitet
29/11: **Berlinmurens fald 9. november 1989.** Erik Kulavig, lektor i historie, Syddansk Universitet
06/12: **Angrebet på World Trade Center 11. september 2001.** Niels Bjerre-Poulsen, lektor i historie, Syddansk Universitet

Firenze og Venedig – de første moderne byer i verden

Holdnummer: 1821-095
Tid: 27/10, 1 lørdag, kl. 10.00-16.00
Pris: 360 kr., studerende 210 kr.
Sted: AU, bygning 1530, lokale oplyses på stedet, Ny Munkegade 118
Martin Ammitsbøll Husted, lektor, cand. mag. i historie, filosofi og samfundsfag

Et centralt historisk område i Europa er Norditalien. Her ligger en række byer, der fortæller om et afgørende kapital i Europas historie. Fra 1100- til 1500-tallet gennemgik byerne en intens politisk, social og økonomisk udvikling, der satte et blivende fingeraftryk på verdenshistorien. Bystaterne Firenze, Venedig, Milano, Siena, Genova, Pisa og Lucca indgik i en tilstand af stadig rivalisering, samarbejde og krig med hinanden og omverdenen på en måde, der frigjorde nye dimensioner og lidenskaber i menneskets forståelse af sig selv, staten og samfundet. Bystaterne blev Europas centrum for kunst, politisk teori, innovation og økonomisk foretagsomhed.

Lensgreven – historien om Mogens Frijs

Holdnummer: 1821-198
Tid: 27/10, 1 lørdag, kl. 12.00-16.00
Pris: 260 kr., studerende 160 kr.
Sted: AU, bygning 1530, lokale oplyses på stedet, Ny Munkegade 118
Underviser: Niels Clemmensen, dr.phil. i historie

Mogens Frijs var Danmarks største og rigeste godsbesidder med bl.a. godset Frijsenborg uden for Aarhus. Når han indbød til selskab deltog landets førende familier og personligheder samt repræsentanter fra flere kongehuse. Samtidig var Mogens Frijs en betydningsfuld politiker i en brydningstid, hvor der blev indført reelt demokrati i Danmark, og han medvirkede til udfærdigelsen af den nye danske grundlov fra 1915. Men I stedet for at lægge alle kræfter i en politisk karriere – som han med al sandsynlighed kunne have drevet vidt – var han ikke villig til at opgive sin ekstravagante livsstil med jagter, selskaber og luksus. Mogens Frijs' liv er en historie om en lensgreve, der ikke ville være statsminister. Forelæsningen bygger på den anmelderroste bog 'Lensgreven – historien om Mogens Frijs' (Gads Forlag).

Antikkens syv vidundere

Holdnummer: 1821-194
Tid: 1/11, 7 torsdage, kl. 17.15-19.00
Pris: 760 kr., studerende 410 kr.
Pris inkl. bog: 980 kr., studerende 630 kr. (bog værdi 300 kr.)
Sted: AU, bygning 1530, lokale D119, Ny Munkegade 118

Antikkens syv vidundere har været en kilde til fascination gennem årtusinder. De fantastiske bygningsværker vidner om de mægtige civilisationer, der har skabt dem, men deres ødelæggelse fortæller også historien om, at selv de mest glorværdige af menneskets aftryk er forgængelige. Kun den gigantiske Kheops-pyramide står endnu, omgærdet af mystik, men et håndfast bevis på, at mennesker længe før vor tids skyskrabere og operahuse både har villet og kunnet skabe store og smukke bygningsværker. Forelæserne fortæller om hvert enkelt af disse sagnomspundne vidundere med afsæt i bogen 'Antikkens 7 Vidundere' (Aarhus Universitetsforlag), som kan inkluderes i prisen.

01/11: **Antikkens syv vidundere og De hængende haver.** Sine Grove Saxkjær, postdoc, Accademia di Danimarca i Rom
08/11: **Kheopspyramiden.** Tine Bagh, ph.d., museumsinspektør, Egyptisk samling, Ny Carlsberg Glyptotek
15/11: **Fyrtårnet i Alexandria.** Niels Bargfeldt, postdoc, Accademia di Danimarca, Rom og Aarhus Universitet
22/11: **Kolossen på Rhodos.** John Lund, seniorforsker, Antiksamlingen, Nationalmuseet
29/11: **Maussollæet i Halikarnassos.** Poul Pedersen, professor emeritus, Syddansk Universitet
06/12: **Zeusstatuen i Olympia.** Christian Svejgård Lunde Jørgensen, ph.d.-studerende i klassisk arkæologi, Aarhus Universitet
13/12: **Artemistemplet i Ephesos.** Eva Mortensen, ph.d. i klassisk arkæologi, Aarhus Universitet

Grønlands historie i 4500 år

Holdnummer: 1821-314
Tid: 10/11, 1 lørdag, kl. 10.00-16.00
Pris: 360 kr., studerende 210 kr.
Sted: AU, bygning 1530, lokale oplyses på stedet, Ny Munkegade 118
Underviser: Tinna Møbjerg, seniorforsker, lic.phil., Museum Midtjylland

Ingen andre steder i verden end Grønland har naturen så stor indflydelse på mennesket, hvor uvejr fra den ene dag til den anden kan lukke alt kommunikation med omverdenen. På denne baggrund fortælles om Grønlands forhistorie og historie. De første mennesker indvandrede for 4500 år siden fra Alaska og Canada. På mindre end et par generationer lykkedes det disse mennesker at kolonisere et område, som er ufatteligt stort og set med vore øjne meget ugæstfrit med mørketid i månedsvis og kuldegrader langt under –40°C. Men for disse første pionerer har der været en rigdom på ressourcer, som har gjort det muligt at overleve i mere end 1500 år, hvorefter nye befolkningsgrupper blandede sig i bosættelsen. Få et indblik i Grønlands spektakulære kulturhistorie.

Fra toppen af dansk politik: På Anker Jørgensen og Poul Schlüters tid

Holdnummer: 1821-373
Tid: 20/11, 3 tirsdage, kl. 19.30-21.15
Pris: 360 kr., studerende 210 kr.
Sted: AU, bygning 1530, lokale D219, Ny Munkegade 118

To store politikere dominerede dansk politik fra starten af 1970'erne og helt frem til 1990'erne: Anker Jørgensen og Poul Schlüter. Anker Jørgensen er én af efterkrigstidens mest markante statsministerskikkelser. Han overtog statsministerposten i en politisk vanskelig periode med Danmarks medlemskab af EF, Jordskredsvalget 1973 og oliekriser. Det sled på statsministeren, der i 1982 forlod embedet, hvorefter Poul Schlüter dannede den første konservative regering siden systemskiftet i 1901. Ikke mange tilskrev den nye regering store chancer, men Schlüter blev den længst siddende statsminister siden Anden Verdenskrig. Som afslutning vil Birte Weiss, fhv. næstformand for Socialdemokratiet, medlem af Folketinget og mangeårig minister, give et unikt indblik i dansk toppolitik i perioden. Forelæsningerne tager afsæt i Thorsten Borring Olesens og Niels Wium Olesens nye bøger om de danske ministerier 1972-1993 (Gads Forlag).

20/11: **Anker Jørgensens tid (1972-1982).** Thorsten Borring Olesen, professor i historie, Aarhus Universitet
27/11: **Poul Schlüters tid (1982-1993).** Niels Wium Olesen, lektor i historie, Aarhus Universitet
04/12: **Personlige perspektiver fra toppen af dansk politik.** Birte Weiss, journalist og fhv. MF og minister

På jagt efter slægtshistorien

Holdnummer: 1821-371
Tid: 29/11, 1 torsdag, kl. 16.00-18.45
Pris: 180 kr., studerende 130 kr.
Sted: Aarhus Stadsarkiv, Dokk1, Hack Kampmanns Plads 2
Undervisere: Karin Cohr Lützen, lektor i historie, Roskilde Universitet og Jesper Nødholm, Slægtshistorisk Forening Århus

Denne eftermiddag på Aarhus Stadsarkiv går vi på jagt efter slægtshistorien. Historiker Karin Cohr Lützen giver et indblik i arbejdet med sin egen familie historie med afsæt i hendes to anmelderroste bøger 'Mors hemmelighed. På sporet af en jødisk indvandrerhistorie' og 'Arvesølvet. Et familiefirmas storhed og fald' (begge Gyldendal), der samtidig fortæller et stykke spændende hhv. europa- og danmarkshistorie. Vi hører om arbejdsprocessen med kildejagt, overvejelser, udfordringer og glæden, når der dukker nye spor op. Og overraskelsen, når man opdager, at ens historie er anderledes end hidtil antaget. Herefter fortæller Jesper Nødholm fra Slægtshistorisk Forening i Aarhus om indgange, tips og tricks til at begynde jagten på sin egen slægts historie. For hvordan kommer man godt i gang? Hvilke kilder skal man gå efter, og hvordan finder man frem til dem? Og hvor langt er det muligt at komme tilbage i historien?

"Krigen i Jugoslavien – Europas sidste krig i det 20. århundrede – er ved at ændre sig fra samtidspolitik og personlig erfaring til historie, der må fortælles og tolkes. ***Derfor er det vigtigt at forstå begivenhederne – som en advarsel om, hvad der kan ske, når populisme og nationalisme får frit spil."***

Christian Axboe Nielsen
Lektor i historie, Aarhus Universitet

Takt & Tone til Tiden

Holdnummer: 1821-313
Tid: 1/12, 1 lørdag, kl. 10.30-15.00
Pris: 290 kr., studerende 190 kr.
Sted: Dokk1, Lille sal, Hack Kampmanns Plads 2

"Lad Dem ikke beherske af Deres Telefon, men sæt den ud af Virksomhed under et Maaltid sammen med Gæster og under en vigtig samtale". Emma Gads 'Takt og Tone' fylder 100 år. Og mange af forfatterens råd gælder øjensynlig stadig. 2018 er samtidig 50-året for 1968, som er blevet synonymt med det oprør, der kastede vrag på traditioner, autoriteter og normer for arbejds- og familieliv. Denne lørdag sætter bl.a. Jytte Hilden og Pia Fris Laneth takt og tone til debat på Dokk1 og stiller skarpt på, hvordan normerne for menneskeligt samkvem har ændret sig siden Emma Gads tid – til det værre og bedre, men først og fremmest til noget helt andet. Dagen tager afsæt i den nye bog 'Takt og Tone til Tiden', som kan købes til favørpris 149 kr. (normalpris 199 kr.) på dagen.

10.30: **Velkommen.** Jytte Hilden, fhv. kultur- og forskningsminister
10.45: **Takt og tone ifølge Emma.** Pia Fris Laneth, politolog, journalist og forfatter
11.35: **Takt og tone gennem tiden og i dag – også blandt unge.** Doron Haahr, cand.mag. i historie, Aarhushistorier
12.20: **Frokostpause (deltagerne står selv for frokost)**
13.00: **Takt og tone i mødet med den anden.** Asger Neumann, psykolog og ekstern lektor i psykologi, Aarhus Universitet
13.50: **Takt og tone til debat.** Alle oplægsholdere. Ordstyrer: Jytte Hilden, fhv. kultur- og forskningsminister

Hele historien på én aften

Holdnummer: 1821-312
Tid: 10/12, 1 mandag, kl. 17.15-19.30
Pris: 160 kr., studerende 110 kr.
Sted: AU, bygning 1530, (indgang): lokale D215 i bygning 1531, Ny Munkegade 118
Underviser: Flemming Houe, mag.art. i idéhistorie

Mennesket er et historisk væsen. Det skaber sig selv og sin verden i historiens store læreproces. Vores måde at leve på er bestemt af biologien, men kun skitseagtigt. Vi udvikler op gennem historien en mangfoldighed af forskellige kulturer og civilisationer. Historien er den store læreproces, hvor vi udvikler viden og færdigheder, der sætter os i stand til at kontrollere naturen og til at leve sammen i store komplekse samfund. Der er en verden til forskel på at leve i en stenalderkultur og i en moderne højteknologisk civilisation – en verden vi selv har skabt. Vær med, når vi bliver klogere på hele menneskets historie, og hvad den betyder for os – på bare én aften.

Verdenshistoriens største begivenheder

Holdnummer: 1911-108
Tid: 22/1, 8 tirsdage, kl. 17.15-19.00
Pris: 880 kr., studerende 460 kr.
Pris inkl. bog: 1130 kr., studerende 710 kr. (bog værdi 350 kr.)
Sted: AU, bygning 1530, lokale D219, Ny Munkegade 118

I litteraturens verden har man begrebet 'point of no return' – fra dette øjeblik er alting forandret, og man kan ikke længere vende tilbage til verden, som den så ud før den skelsættende begivenhed. Verdenshistorien er fyldt med sådanne 'points of no return'. I nogle tilfælde ved man med det samme, at alt er forandret, som ved terrorangrebene d. 11. september 2001. Andre gange går der århundreder, før man kan se, at en specifik begivenhed kom til at ændre verdens gang. Få indblik i otte verdenshistoriske begivenheder, der har forandret verden for altid. Rækken tager udgangspunkt i '50 begivenheder. Højdepunkter i verdenshistorien' (Aarhus Universitetsforlag), som kan inkluderes i prisen.

22/01: **Slaget ved Marathon – Perserkrigene, den athenske guldalder og Alexanders verdensrige.** Christian Ammitzbøl Thomsen, adjunkt i historie, Københavns Universitet
29/01: **Kinas samling – kultur, religion og filosofi.** Lars-Emil Nybo Nissen, ph.d.-stipendiat i historie, Københavns Universitet
05/02: **Korsfæstelsen – kristendommens tilblivelse og udbredelse til reformationen.** Morten Fink-Jensen, lektor i historie, Københavns Universitet
12/02: **Opdagelsen af Amerika – kolonisering og krig i den nye verden.** Jacob Tullberg, ekstern lektor i historie, Københavns Universitet
19/02: **Den franske revolution – enevælde, revolution og demokrati i Europa.** Bertel Nygaard, lektor i historie, Aarhus Universitet
26/02: **Første Verdenskrig – da verden gik i krig.** Nils Arne Sørensen, professor i historie, Syddansk Universitet
05/03: **Apartheids ophør – afkolonisering og selvstændiggørelse på det afrikanske kontinent.** Stig Jensen, lektor i afrikastudier, Københavns Universitet
12/03: **11. september 2001 – islamismens fremvækst i verden.** Carsten Bagge Laustsen, lektor i statskundskab, Aarhus Universitet

Konfliktzonen Danmark: Stridende fortællinger om dansk historie

Holdnummer: 1911-066
Tid: 23/1, 6 onsdage, kl. 17.15-19.00. Ingen undervisning 13/2
Pris: 680 kr., studerende 360 kr.
Sted: AU, bygning 1530, lokale D113, Ny Munkegade 118

Gennem tusind års historie præget af folkeligt fællesskab og modvilje mod storhed og voldsomme forandringer har danskerne skabt et lille, fredeligt og harmonisk velfærdssamfund, som flertallet elsker og få ønsker grundlæggende forandret. Men hvad hvis vi forestiller os, at dansk historie er præget af konflikter og kampe, snarere end konsensus og fredsommelighed. Det er netop den forestilling, denne forelæsningsrække tager udgangspunkt i. Med afsæt i en række af danmarkshistoriens centrale begivenheder viser forelæserne, hvordan der har været kamp om at udlægge den danske historie. Forelæsningsrækken bygger på den nye bog 'Konfliktzonen Danmark' (Gads Forlag).

23/01: Konfliktzonen Danmark. Lone Kølle Martinsen, ph.d., seniorforsker i historie, Aarhus Universitet
30/01: Danmark til Ejderen. Peter Yding Brunbech, videnscenterchef, Nationalt Videnscenter for Historie- og Kulturarvsformidling
06/02: Grundloven. Michael Bregnsbo, lektor i historie, Syddansk Universitet
20/02: Verdenskrigene. Nils Arne Sørensen, professor i historie, Syddansk Universitet
27/02: Danmarks vej til velstand. Per Boje, dr.phil., professor emeritus, Syddansk Universitet
06/03: EU. Lone Kølle Martinsen, ph.d., seniorforsker i historie, Aarhus Universitet

Danmarks historie

Holdnummer: 1911-117
Tid: 24/1, 5 torsdage, kl. 17.30-19.15
Pris: 580 kr., studerende 310 kr.
Sted: AU, bygning 1530, lokale G116, Ny Munkegade 118

Tag med på en rejse gennem Danmarks historie fra Reformationen til i dag, og få fem historikeres bud på, hvilke begivenheder og udviklinger, der er afgørende at kende for at forstå, hvorfor Danmark ser ud, som det gør. Det er fortællingen om en nordisk stormagt, der skrumper til en lille plet på landkortet, om bygge- og krigsglade konger, om selvbevidste borgere og bønder, der sætter damp under landet – og vejen mod demokrati. Det er historien om folkehøjskoler, fagforeninger og foreningsliv. Og kvinder, der går til stemmeurnerne og ud på arbejdsmarkedet. Om verdenskrige, kriser, Stauning eller kaos – og frygt for, at den kolde krig bliver varm.

24/01: 1500-1750: Fra reformation til enevælde. Carsten Porskrog Rasmussen, overinspektør, Museum Sønderjylland – Sønderborg Slot
31/01: 1750-1914: Fra enevældigt imperium til demokratisk nationalstat. Claus Møller Jørgensen, lektor i historie, Aarhus Universitet
07/02: 1914-1945: Fra krig over kriser til krig. Niels Wium Olesen, lektor i historie, Aarhus Universitet
14/02: 1945-1973: Velfærdsstat og kold krig. Søren Hein Rasmussen, ph.d. i historie og forfatter, MegaNørd
21/02: 1973 til i dag: Globale tider. Thorsten Borring Olesen, professor i historie, Aarhus Universitet

Paris 1919 – seks måneder der ændrede verden

Holdnummer: 1911-040
Tid: 26/1, 1 lørdag, kl. 10.15-15.15
Pris: 330 kr., studerende 185 kr.
Sted: AU, bygning 1530, lokale oplyses på stedet, Ny Munkegade 118
Underviser: Ebbe Juul-Heider, lektor, cand.mag., oberstløjtnant

I anledning af 100-året for fredsslutnigen efter Første Verdenskrig stiller vi skarpt på forhandlingerne i Paris i 1919 og seks måneder, der forandrede verden. Tag plads ved forhandlingsbordet med De Fire Store: USA's præsident Wilson, premierminister George fra England, Clemenceau fra Frankrig og Italiens Orlando. Dagen dykker ned i miljøet i Paris, fredsforhandlingerne, hvor man med forskellige dagsordener forsøgte at få verden på fode igen og etablere en ny verdensorden. Undervejs skal vi selvfølgelig også se på selve Versaillestraktaten og ikke mindst, de vidtrækkende konsekvenser, den og krigen fik.

Vi troede ikke, det kunne ske her. Jugoslaviens sammenbrud 1991-1999

Holdnummer: 1911-029
Tid: 26/1, 1 lørdag, kl. 11.00-15.00
Pris: 280 kr., studerende 160 kr.
Sted: AU, bygning 1530, lokale oplyses på stedet, Ny Munkegade 118
Underviser: Christian Axboe Nielsen, lektor i historie, Aarhus Universitet og ekspertvidne ved flere retsager ved Det Internationale Krigsforbrydertribunal i Haag

Verden så chokeret til, da Jugoslaviens sammenbrud i 1991 lynhurtigt udviklede sig til blodig krig. Landets forskellige befolkningsgrupper havde levet fredeligt sammen, men opildnet af militære og politiske ledere blev venner og naboer pludselig til fjender. For første gang siden Anden Verdenskrig var der igen krigshandlinger og etnisk udrensning på det europæiske kontinent. Hvordan kunne det gå så galt så hurtigt? Det er vigtigt at forstå begivenhederne – som en advarsel om, hvad der kan ske, når populisme og nationalisme får frit spil. Forelæsningen bygger på bogen 'Vi troede ikke, det kunne ske her' (Kristeligt Dagblads Forlag).

Fundamentet for den moderne verden: Oplysning og rationalisme

Holdnummer: 1911-030
Tid: 23-24/2, 1 weekend, kl 10.00-14.00
Pris: 480 kr., studerende 260 kr.
Sted: AU, bygning 1530, lokale oplyses på stedet, Ny Munkegade 118
Underviser: Steffen Heiberg, historiker og fhv. forskningschef, Det Nationalhistoriske Museum Frederiksborg Slot

Oplysningstiden dukker ustandselig op i aktuel politik og værdidebat. Værdier som tolerance, ligestilling og demokrati bliver ofte forbundet med oplysningstiden. Omvendt bliver oplysningstidens ideer tit gjort ansvarlig for revolutionært vanvid og totalitære ideologier. Ambitionen er at få 1600-tallets tanker, strømninger og begivenheder til at indgå i et sammenhængende og forståeligt mønster, hvor vi undervejs kommer forbi den videnskabelige revolution, tænkere og videnskabsmænd som Newton, Diderot, Smith og Kant, religiøse bevægelser, pragthuse som Versailles, Blenheim Palace og Amalienborg, innovationer som dampmaskinen samt fænomener som bondeundertrykkelse, slaveri og menneskerettigheder. Få et nyt blik på tiden, hvor fundamentet for moderniteten blev lagt fast.

Bevægelser i Grækenlands historie: Flygtningekriser, folkevandringer, kolonisering, krige og handelsnetværk

Holdnummer: 1911-064
Tid: 23/2, 1 lørdag, kl. 10.00-16.00
Pris: 380 kr., studerende 210 kr.
Sted: AU, bygning 1530, lokale oplyses på stedet, Ny Munkegade 118
Undervisere: Trine Stauning Willert, ph.d. i Grækenlandsstudier, Københavns Universitet og Annette Højen Sørensen, ph.d. i klassisk arkæologi, Geoscience, Aarhus Universitet

Grækenland er, som Danmark, forbundet med Europa i den ene ende, mens resten af landet vender ud mod havet. Havet har været en stor faktor i mange af de bevægelser, der har mærket Grækenland i oldtiden såvel som i nyere tid, men landbroen mod nord har også sat sine spor. Grækenland har også, som Danmark, været stormagt, miniput og genvundet land. Denne dag skal vi undersøge bevægelser i forbindelse med magt og afmagt og se på de kulturelle aftryk afledt af disse bevægelser. Vi dykker ned i flygtningestrømme og migration – fra Bronzealderen til i dag, imperialisme under Alexander den Store og Osmannerne, men også samhandel, religiøs tolerance og økonomiske op- og nedture.

Berlin – en kulturhistorisk rejse gennem byen

Holdnummer: 1911-015
Tid: 23-24/2, 1 weekend, kl. 10.15-15.15
Pris: 580 kr., studerende 310 kr.
Sted: AU, bygning 1530, lokale oplyses på stedet, Ny Munkegade 118
Underviser: Åse Lerche, cand.mag. i tysk, journalist og bosiddende i Berlin

Som en hvirvelvind har udbygningen til hovedstad raset gennem Berlin siden 1990'erne. Det har været en proces fyldt med kreativitet, og udviklingen har sat sit tydelige præg på byens kunst og kultur, arkitektur og gadebillede. Vi skuer også længere tilbage og inddrager Berlins kulturhistoriske udvikling i tiden op til 1918, i mellemkrigstiden og i efterkrigstidens delte by. På den måde vil vi se, at byens historiske udvikling i høj grad har været præget af brud og af en egenartet religiøs og kulturel mangfoldighed. Evnen til at udnytte disse modsætninger i en kreativ retning var en væsentlig grund til, at Berlin i begyndelsen af det 20. århundrede kunne udvikle sig til en vigtig europæisk kunst- og kulturmetropol. Og det er den evne, Berlin i dag synes at aktualisere igen.

Dansk Vestindiens historie: Fra afrikanske til danske statsborgere?

Holdnummer: 1911-058
Tid: 16/3, 1 lørdag, kl. 11.00-16.00
Pris: 330 kr., studerende 185 kr.
Sted: AU, bygning 1530, lokale oplyses på stedet, Ny Munkegade 118
Underviser: Per Nielsen, cand.mag. i historie og forfatter

Historien om Dansk Vestindien handler om jagten på fremmede varer og udnyttelsen af mennesker fra Afrika som slaver på plantagerne. Hvordan kunne et samfund, hvor 90 % af indbyggerne arbejdede under slaveri, styres og udvikle sig, og hvad var det, der banede vejen for overgangen fra slaveri til frihed? Hvad skete der i Dansk Vestindien i de sidste 50 år frem til salget af øerne, da befolkningen overgik til at være indbyggere i et land med love om raceadskillelse? I forbindelse med 100-året for salget af øerne blev der talt meget om slaveri og penge, der blev tjent på sukker. Men hvordan skal vi opfatte den befolkning, som gennem årene havde fået deres hjemsted i Dansk Vestindien – afrikanerne og deres efterkommere? Få indblik i Dansk Vestindiens historie.

Christian IV. En europæisk statsmand

Holdnummer: 1911-031
Tid: 17/3, 1 søndag, kl. 10.00-15.00
Pris: 330 kr., studerende 185 kr.
Sted: AU, bygning 1530, lokale oplyses på stedet, Ny Munkegade 118
Underviser: Steffen Heiberg, historiker og fhv. forskningschef, Det Nationalhistoriske Museum Frederiksborg Slot

Ingen dansk konge står så stærkt i eftertidens bevidsthed som Christian IV. Det skyldes selvfølgelig hans mange bygningsværker, men i høj grad også at vi fra hans hånd har bevaret ikke mindre end 3000 breve, der uden nåde afslører hans stærke og svage sider. Som politiker kunne han være realistisk og vidtskuende, men han kunne også gøre sig illusioner og være utilgængelig for andres rådgivning. En stærk selvfølelse gjorde det svært for ham at indrømme fejl. Prestigebehov og mangel på fleksibilitet gjorde, at situationen let kom ud af kontrol, modgang blev til katastrofer. Hans liv blev et drama, der for altid ændrede Danmarkshistorien. Dagen tager afsæt i Steffen Heibergs bog 'Christian 4. En europæisk statsmand' (Lindhardt og Ringhof).

Opdag verden

Sri Lanka rundrejse

Rundrejse på den dråbeformede ø med en stor kulturarv. Flot togtur i bjergene med udsigt til grønne te-marker. Vi nyder udsigten fra løveklippen Sigiriya og spiser frokost i en landsby. Tandens Tempel er et helligt sted, og vi ser huletempler og kobberpaladser. En safari i Yala nationalparken bringer os forhåbentligt tæt på leoparder, elefanter og aber.
Til sidst gyldne sandstrande...

15 dage inkl. halvpension · fra 17.900 kr.
Afrejse: 25. oktober · 14. november · 21. december · 12. januar m.fl.

Indiens højdepunkter

Vi har samlet en række af højdepunkterne, og har du stadig Indien til gode, så er dette pakken, der åbner dette eksotiske land for dig. Taj Mahal. Det Gyldne Tempel. Den hellige by Varanasi. Den sydende hovedstad Delhi. Mellem alle de store seværdigheder bor vi på eventyrlige slotte på kanten af Rajasthans ørken. Hellige køer, farvestrålende sarier, umådelige slotte. Indien tryllebinder sanserne.

12 dage inkl. halvpension · 16.400 kr
Afrejse: 16. oktober · 6. november · 8. januar · 22. januar m.fl.

Nicaragua – Costa Rica – Panama

Eventyr i 3 vidt forskellige lande i Mellemamerika. Sejltur på Nicaragua-søen og god tid i den stemningsfulde kolonitidsby Granada. To nætter på hacienda og unik natur i vulkan-området Rincon i Costa Rica. Caribisk stemning på øerne Bocas del Toro, der tilhører Panama. Fra Panama City tager vi i kano til Embera-indianerne i junglen. Eventyret krones med sejlads og frokost på Panama-kanalen.

18 dage inkl. halvpension · fra 29.500 kr.
Afrejse 17. november · 5. jan · 19. jan · 26. jan · 2. februar m.fl.

Peru med Nazca, Machu Picchu og Titicaca

En flyvetur hen over de myteomspundne Nazca-linjer. Søløver og pelikaner på Perus egne mini-Galapagos-øer. Mumien Juanita, som er det mest velbevarede fund fra inka-tiden. Og god tid i Den Hellige Dal. Vi spiser middag og overnatter i lokale hjem, og får et godt indblik i tilværelsen i Peru. Machu Picchu og Titicaca-søen er selvfølgeligt med. Rejsen afrundes med et spektakulært Paso-hesteshow på en hacienda.

18 dage inkl. halvpension · fra 28.900 kr.
Afrejse: 15. sept · 13. okt · 16. marts · 6. april · 4. maj m.fl.

Årets rejsebureau 2018
Kåret af Danske rejsejournalister

Også rejser til: Vietnam - Japan - Bhutan - Nepal - Kina - Cambodia - Laos - Borneo - Madagaskar - Uganda - Sydafrika - Etiopien

Mindre grupper
Max 20 deltagere
Danske rejseledere

Viktors Farmor
WORLD-WIDE EXPEDITIONS

86 22 71 81
www.viktorsfarmor.dk

Kunst, arkitektur og design

Fotografiet

Holdnummer: 1821-254
Tid: 3/9, 6 mandage, kl. 19.30-21.15
Pris: 660 kr., studerende 360 kr.
Sted: AU, bygning 1530, (indgang): lokale D215 i bygning 1531, Ny Munkegade 118

Fotografier kan overraske, informere, underholde og fortælle historier. De kan tale til vores fantasi, følelser og sanser. Men hvordan? Hør om fotografiets fortid og fremtid, og bliv klogere på, hvad der gør et billede godt. Gennem forelæsningsrækken vil du ikke kun blive præsenteret for fotografiets historie og filosofi. Du vil også lære en masse om visual storytelling og det nødvendige fotografi og granske grænsen mellem det iscenesatte og det dokumentariske i moderne tid. Få viden om fotografiets mange funktioner og virkemidler fra nogle af branchens bedste folk

03/09: Fotografiets historie. André Wang Hansen, lektor i kunsthistorie, Aarhus Universitet
10/09: Det nødvendige fotografi. Søren Pagter, leder af fotojournalistuddannelsen, Danmarks Medie- og Journalisthøjskole
17/09: Fotografiets filosofi og fremtid. Gunner Byskov, leder af fotografuddannelsen, Media College Denmark
24/09: World Press Photo Multimedia. Henrik Kastenskov, fotojournalist og multimedieproducer, Bombay Flying Club
01/10: Visual storytelling for et online publikum. Henrik Kastenskov, fotojournalist og multimedieproducer, Bombay Flying Club
08/10: Mellem det iscenesatte og dokumentariske. Lars Bech, fotograf

Humanisme, skønhed, gru. Billedkunst i renæssance og manierisme

Holdnummer: 1821-318
Tid: 5/9, 10 onsdage, kl. 10.15-13.00. Ingen undervisning 17/10
Pris: 1310 kr.
Sted: AU, lokale oplyses senere
Underviser: Gitte Tandrup, mag.art. i kunsthistorie

Renæssancen og manierismen rummer vor kulturs skønneste mesterværker af kunstnere som Masaccio, Brunelleschi, Donatello, Botticelli, Michelangelo, Leonardo, Rafael, Dürer, Tizian, Pontormo og Tintoretto. Der er kunst, der vil gengive noget reelt og samtidig vise den smukkeste helhedstænkning med harmoni og balance. Men der er også kunst, hvor æstetikken åbner for problemer. Man ser fejende udsagn om menneskehedens tilstand og muligheder. Manierismen peger på misforhold, hvor forvredne figurer afspejler en forvreden verden. Forelæsningsrækken følges op af fire andre rækker om udviklingen op til i dag. Men den kan også sagtens følges som et selvstændigt forløb.

05/09: Tidlig renæssance 1400-1450
12/09: Ungrenæssance 1450-1500
19/09: Ind i et mesterværk. Botticellis Primavera
26/09: Nordisk perspektiv
03/10: Højrenæssance 1500-1520
10/10: Kvinder som mestre
24/10: Manierisme omkring 1520-1540
31/10: Veneziansk perspektiv
07/11: Arkitektur og design
14/11: Manierismene omkring 1540-1600

Kunst og Cava på Kunsthal Aarhus

Holdnummer: 1821-319
Tid: 5/9, 4 onsdage, kl. 19.00-20.00
Pris: 500 kr. inkl. et glas cava til alle 4 arrangementer
Maks. 30 deltagere
Sted: Kunsthal Aarhus, J. M. Mørks Gade 13

Kom til Kunst og Cava på Kunsthal Aarhus, og bliv præsenteret for efterårets udstillinger. Med en erfaren omviser på den ene side og en dygtig forsker på den anden bevæger vi os rundt i kunsthallens aktuelle udstillinger af samtidskunst. Konceptet er simpelt. Mens omviseren giver en grundig introduktion til kunstnerne og åbner deres værker, sætter forskeren perspektiv på de emner, som værkerne tematiserer. Det kommer til at handle om alt fra episke fremtidsfortællinger og institutionsstress til forestillinger om den grumme parallelverden i den menneskelige psyke. Vi slutter af med et glas cava. Glæd dig til fire hyggelige aftener om tidens kunst. Forelæsningsrækken er lavet i samarbejde med Kunsthal Aarhus.

05/09: Sidsel Meineche Hansen. Bodil Marie Stavning Thomsen, professor MSO i nordisk sprog og litteratur, Aarhus Universitet og Mikkel Elming, omviser, Kunsthal Aarhus
19/09: iwillmedievalfutureyou6. Jacob Lund, lektor i æstetik og kultur, Aarhus Universitet og Mikkel Elming, omviser, Kunsthal Aarhus
24/10: Post Institutional Stress Disorder. Henrik Kaare Nielsen, professor i æstetik og kultur, Aarhus Universitet og Mikkel Elming, omviser, Kunsthal Aarhus
31/10: Steinar Haga Kristensen og Jos de Gruyter og Harald Thys. Judith Schwarzbart, rektor for Det Jyske Kunstakademi og Mikkel Elming, omviser, Kunsthal Aarhus

Kunst og Cappuccino på Kunsthal Aarhus

Holdnummer: 1821-320
Tid: 6/9, 4 torsdage, kl. 11.00-12.00
Pris: 500 kr. inkl. en cappuccino til alle 4 arrangementer
Maks. 30 deltagere
Sted: Kunsthal Aarhus, J. M. Mørks Gade 13

Kom til Kunst og Cappuccino på Kunsthal Aarhus, og bliv præsenteret for efterårets udstillinger. Med en erfaren omviser på den ene side og en dygtig forsker på den anden bevæger vi os rundt i kunsthallens aktuelle udstillinger af samtidskunst. Konceptet er simpelt. Mens omviseren giver en grundig introduktion til kunstnerne og åbner deres værker, sætter forskeren perspektiv på de emner, som værkerne tematiserer. Det kommer til at handle om alt fra episke fremtidsfortællinger og institutionsstress til forestillinger om den grumme parallelverden i den menneskelige psyke. Vi slutter af med en cappuccino. Glæd dig til fire hyggelige formiddage om tidens kunst. Forelæsningsrækken er lavet i samarbejde med Kunsthal Aarhus.

06/09: Sidsel Meineche Hansen. Bodil Marie Stavning Thomsen, professor MSO i nordisk sprog og litteratur, Aarhus Universitet og Mikkel Elming, omviser, Kunsthal Aarhus
20/09: iwillmedievalfutureyou6. Jacob Lund, lektor i æstetik og kultur, Aarhus Universitet og Mikkel Elming, omviser, Kunsthal Aarhus
25/10: Post Institutional Stress Disorder. Henrik Kaare Nielsen, professor i æstetik og kultur, Aarhus Universitet og Mikkel Elming, omviser, Kunsthal Aarhus
01/11: Steinar Haga Kristensen og Jos de Gruyter og Harald Thys. Judith Schwarzbart, rektor for Det Jyske Kunstakademi og Mikkel Elming, omviser, Kunsthal Aarhus

Europæisk kunsts fortællinger. Fra romantik til i dag

Holdnummer: 1821-321
Tid: 10/9, 8 mandage, kl. 13.15-15.00. Ingen undervisning 15/10
Pris: 900 kr.
Maks. 30 deltagere
Sted: AU, lokale oplyses senere
Underviser: Liana Erbs, mag.art. i kunsthistorie

Kunsten er en historisk kilde – en indgang til verden. Vi ser på kunstværker, der bærer fortællinger om vores verden og den måde, mennesker til forskellige tider har forholdt sig til deres samtid og erfaret verden på. Vi skal se på generationen af kunstnere fra romantikken til i dag. Hvilke opfattelser og livshistorier gemmer der sig bag disse forskellige kunstværker? Og hvad fortæller de om den tid, kunstværkerne blev til i, og om de mennesker, der valgte netop disse kunstneriske udtryk?

10/09: Romantikken: C.D. Friedrich, J.M. Turner, Ch. Købke, Th. Lundbye m.fl.
17/09: Prærafaelitterne og William Morris. Harald Slott-Møller, Agnes Slott-Møller m.fl.
24/09: Impressionisterne Manet og Monet, Berthe Morrisot. Japansk kunst
01/10: Art Nouveau – Wien, Paris og München. Skønvirke i Danmark
08/10: Picasso og Kubismen. Duchamps verden
22/10: Abstrakt kunst: Paul Klee, Kandinsky og Cobra, Asger Jorn. Surrealismen
29/10: Vor tids mangfoldige kunstudtryk: Nina Sten Knudsen, Kvium, Lemmerz, Maja Lisa Engelhardt, Peter Brandes m.fl.
05/11: Anslem Kiefer, Gerhardt Richter, Anthony Gormley og den yngre danske kunstgeneration: Julie Nord, Allan Otte, Thomas Wolsing m.fl.

Bogudsalg
10-11/11

Få ny viden til de lange vinteraftener, eller find julegaverne til familien, når Aarhus Universitetsforlag holder bogudsalg lørdag-søndag 10-11/11.

Som deltager på Folkeuniversitetet har du mulighed for at købe nyheder, bestsellere og de store værker med 30-50 % rabat. Vælg mellem en række spændende nye og gamle titler.

Spar 30-50 %

Køb serien '50 højdepunkter',
fx 50 begivenheder, 50 fund og 50 opfindelser

Dato: 10-11/11, lørdag-søndag
Tid: 10.30-16.00
Sted: AU, bygning 1530, i forbindelse med Folkeuniversitetets forelæsninger

Kunsthistorie på tværs: Den figurative kunst i det 20. århundrede. Fortællinger i maleri, skulptur og arkitektur ca. 1950-2000

Holdnummer: 1821-322
Tid: 12/9, 8 onsdage, kl. 12.15-14.50. Ingen undervisning 17/10
Pris: 1160 kr., studerende 660 kr.
Sted: AU, lokale oplyses senere
Underviser: Mette Smed, mag.art. i kunsthistorie

Det 20. århundredes kunst rummer forskellige former for figuration, fortællinger og fortolkninger af menneskets tilværelse. I forelæsningsrækken skal vi se på udviklingen i forskellige kunstformer. Både de traditionelle som maleri og skulptur og nye som environments og landart. Vi fokuserer både på temaer og på enkelte kunstneres værker. Fra klassisk baserede kunstnere som Astrid Noack og Wiig-Hansen følger vi fortællingerne i popkunst og hyperrealisme frem til genoptagelsen af historiske og religiøse emner hos bl.a. Bjørn Nørgaard og Peter Brandes. Byens rum og offentlige monumenter bliver et tema ligesom portrættets blomstring med bl.a. Strøbek og Kluge. Også arkitekturen kan formidle fortællinger. Bl.a. skal vi se på værker af Jørn Utzon og Henning Larsen.

Biografiske snit i billedkunstens verden. Store mænd og kvinder gennem kunsthistorien

Holdnummer: 1821-323
Tid: 12/9, 6 onsdage, kl. 15.15-18.00
Pris: 960 kr. Ingen undervisning 17/10
Sted: AU, lokale oplyses senere
Underviser: Gitte Tandrup, mag.art. i kunsthistorie

Hør om store mænd og kvinder gennem kunsthistorien over seks eftermiddage. Hver forelæsning giver et indblik i to store mestre fra samme kunstepoke. Man kan indleve sig i den enkelte mester og se ligheder og forskelle dukke frem i billedsprog og temaer. Hvordan er f.eks. synet på mænd og kvinder, realiteter og idealiteter? Samlet set giver forelæsningsrækken et løb gennem kunsthistorien fra senrenæssancen i 1500-tallet til modernismens start. Samtidig giver den biografiske ramme ro til at dykke ned i kilderne omkring den enkelte kunstner.

12/09: Sofonisba Anguissola, en kvinde med succes, talent og indstændig styrke i 1500-tallet og manierismens mester Parmigianino
19/09: Lavinia Fontana, Bolognas malerdronning og den venezianske Tintoretto med energi, drama og fortælling
26/09: Artemisia Gentileschi og Caravaggio, stærke realister i 1600-tallet
03/10: Angelica Kauffmann, en blid nyklassicist i 1700-tallet og den store Jean Jacques Louis David
10/10: Berthe Morisot, impressionisten med de vilde penselstrøg og Manet
24/10: Gabrielle Münter og Kandinsky. Ægthedssøgende modernister

Kunst og arkitektur i USA, 1776-1960

Holdnummer: 1821-324
Tid: 21/9, 8 fredage, kl. 10.15-12.50. Ingen undervisning 19/10
Pris: 1160 kr., studerende 660 kr.
Sted: AU, lokale oplyses senere
Underviser: Mette Smed, mag.art. i kunsthistorie

Da USA blev skabt som en ny nation, var der tætte bånd til England og Frankrig, og også den kunstneriske inspiration kom herfra, idet den første kunstnergeneration blev uddannet eller tilbragte dele af karrieren i Europa. Men kunstnere og arkitekter var også vigtige for opbygningen af den nye nations idealer og selvopfattelse. Politiske og samfundshistoriske værker blev skabt, og gennem 1800-tallet kan man følge, hvordan kunsten skildrer særlige USA'ske emner: det storslåede, vilde landskab og de forskellige former for liv, der leves i den nye nation. Også inden for arkitekturen skabtes en særlig stil. Adler og Sullivan byggede de første skyskrabere, og Frank Lloyd Wright udformede sin særlige hustype, the prairie-house. Vi følger kunstens forbindelser til historien og Europa.

Vestens arkitekturhistorie – kort fortalt

Holdnummer: 1821-096
Tid: 6-7/10, 1 weekend, kl. 10.00-14.00
Pris: 460 kr., studerende 260 kr.
Sted: AU, bygning 1530, lokale oplyses på stedet, Ny Munkegade 118
Underviser: Kasper Lægring, arkitekt MAA og mag.art. i kunsthistorie

Vestens bygningskunst har en lang og rig historie – fra antikkens tidligst overleverede skrift om arkitektur – Vitruvs 'Om arkitektur' (ca. 25 f.Kr.) – til nutidens eksplosion af konkurrerende arkitektoniske udtryk, som frembringes med digitale programmer. Men hvad har skabt den rigdom af æstetiske udtryk og byggeteknikker i løbet af mere end 2500 år? Det vil vi se nærmere på i denne weekend, hvor vi gennemgår de centrale stilperioder fra antikken til i dag. Vi vil bl.a. fokusere på to sideløbende tendenser i arkitekturens historie. På den ene side oplever vi epoker, som sætter antikkens klassiske proportionskunst højt. På den anden side finder vi perioder, hvor den frie, ekspressive og intuitive skabelse af bygningsværker har forrang. Tag med på rejsen gennem arkitekturhistorien.

Lørdag:
10.00: Antikkens Grækenland og Rom
11.00: Romansk stil og gotik
11.45: Frokostpause
12.15: Renæssance og manierisme
13:15: Barok og rokoko

Søndag:
10.00: Klassicisme og nyklassicisme
11.00: Historicisme og ingeniørarkitektur
11.45: Frokostpause
12.15: Funktionalisme og modernisme
13:15: Fra postmodernisme til nutiden

Hagia Sophia er det største og mest imponerende byzantinske bygningsværk i Konstantinopel. I dag fungerer bygningen som moske.

Kunsten at købe kunst

Holdnummer: 1821-040
Tid: 6/10, 1 lørdag, kl. 10.00-16.00
Pris: 360 kr., studerende 210 kr.
Sted: AU, bygning 1530, lokale oplyses på stedet, Ny Munkegade 118
Underviser: Peter S. Meyer, mag.art. og ekstern lektor i kunsthistorie, Københavns Universitet, og tidligere museumsdirektør

Hvordan kan et værk af en kunstner koste 3 millioner kroner og et andet 30.000 kroner? Hvorfor er én kunstner dyrere end en anden? Kan et kunstværk koste 1 milliard kroner? Hvordan fungerer kunstmarkedet, herunder auktioner, gallerier og kunsthandlere? Hvordan skaffer man sig information? Hvad er prissøgemaskiner? Og hvordan fungerer ratinglister? Vi zoomer ind på kunstmarkedet ud fra en både teoretisk og praktisk orienteret vinkel, hvor vi gennemgår teorier om prisdannelse og prisudviklinger på kunst, faldgruberne i kunstmarkedet, og hvordan man søger viden. Og så kaster vi også et kritisk blik på myterne i kunstverdenen. Undervejs kommer vi forbi værker af bl.a. Picasso og Warhol.

Byzantinsk kunst i Grækenland og Konstantinopel

Holdnummer: 1821-270
Tid: 7/10, 1 søndag, kl. 10.00-15.00
Pris: 310 kr., studerende 190 kr.
Sted: AU, bygning 1530, lokale oplyses på stedet, Ny Munkegade 118
Underviser: Hans Jørgen Frederiksen, lektor i kunsthistorie, Aarhus Universitet

Få steder har den kristne kunst og kultur så gamle aner som i Grækenland. Allerede apostlen Paulus evangeliserede som bekendt i landet, der fik en meget stor betydning for den unge kirkes teologi og selvforståelse. Fra etableringen af Det Østromerske Rige i 396 e.Kr. var Grækenland et kerneområde i imperiet, som helt frem til tyrkernes erobring af hovedstaden Konstantinopel i 1453 var kendt som Det Byzantinske Rige. Endnu i dag kan man studere en række af den byzantinske kunsts fantastiske monumenter i form af kirker, klostre, mosaikker, fresker og ikoner i både Grækenland og Konstantinopel – nutidens Istanbul. Det er dem, vi kigger nærmere på denne dag.

Galeanstalter, lufthavne, skoler, fængsler – og andre huse, der har formet os

Holdnummer: 1821-258
Tid: 22/10, 4 mandage, kl. 17.15-19.00
Pris: 460 kr., studerende 260 kr.
Sted: AU, bygning 1530, lokale D211, Ny Munkegade 118

Hvordan afspejler velfærdsstatens idéer sig i arkitekturen? Ud fra hvilke teorier tegnede man en galeanstalt, et hospital og et fængsel før i tiden? Og hvorfor byggede man i mere solide materialer i gamle dage? Arkitekturhistorien bag de byggerier, der har dannet ramme for vores liv fra 1700-tallet og frem til i dag, er spændende, og det er den, der bliver fortalt i denne forelæsningsrække. Over fire aftener følger vi nogle af de vigtigste bygningers udviklingshistorie. Vi kigger på gamle skitser og undersøger, hvordan forskellige tiders arkitektoniske og samfundsmæssige idealer præger bygningernes indretning og udformning.

22/10: **Landevejskroer, stationer, broer, skibsdesign og lufthavne.** Jørgen Hegner Christiansen, arkitekt MAA og redaktør af tidsskriftet Architectura
29/10: **Dansk skolebyggeri igennem 300 år.** Ning de Coninck-Smith, lektor i barndoms- og uddannelseshistorie, Aarhus Universitet
05/11: **Hospitaler og galeanstalter.** Kim Dirckinck-Holmfeld, seniorforsker, Kunstakademiets Arkitektskole
12/11: **Politistationer, fængsler og kaserner.** Jørgen Hegner Christiansen, arkitekt MAA og redaktør af tidsskriftet Architectura

Kunst og kærlighed

Holdnummer: 1821-267
Tid: 22/10, 6 mandage, kl. 17.15-19.00
Pris: 660 kr., studerende 360 kr.
Sted: AU, bygning 1530, lokale G214, Ny Munkegade 118

Klichéen siger, at ulykkelig og ugengældt kærlighed har været vejen til den store åbenbaring for mange kunstnere. Men hvordan er det gået med de kunstnere, som har fået hinanden? Går kunsten og kærligheden op i en højere enhed? Hvilken betydning har det haft, at der har skullet være plads til to kunstnersjæle i parforholdet, og at den eneste ene også er arbejdskammerat, mentor, muse, kritiker og måske i nogle tilfælde konkurrent? Har kærligheden været kilde til kunstnerisk inspiration – til arbejdsglæde? Med afsæt i kunsthistorien fra sidste del af 1800-tallet og frem til i dag dykker forelæsningsrækken ned i forskellige kunstnerpar og ser på deres parløb i kunst og kærlighed.

22/10: **Maja Lisa Engelhardt og Peter Brandes.** Rita Lienhøft, cand.mag. i kunsthistorie
29/10: **Oda og Christian Krohg.** Anne Sofie Ejersbo, mag.art. i kunsthistorie
05/11: **Else Alfelt og Carl-Henning Pedersen.** Lotte Korshøj, museumsleder, Carl-Henning Pedersen og Else Alfelts Museum
12/11: **Marie og P.S. Krøyer.** Mette Bøgh Jensen, postdoc i kunsthistorie, Aarhus Universitet
19/11: **Frida Kahlo og Diego Rivera.** Ole Bak Jakobsen, mag.art. i kunsthistorie
26/11: **Anna og Michael Ancher.** Mette Harbo Lehmann, museumsinspektør, Skagens Kunstmuseer

Store danske designere

Holdnummer: 1821-252
Tid: 22/10, 7 mandage, kl. 17.15-19.00
Pris: 760 kr., studerende 410 kr.
Sted: AU, bygning 1530, (indgang): lokale D215 i bygning 1531, Ny Munkegade 118

Vi kender Hans J. Wegners Påfuglestol, PH's karakteristiske lamper, Børge Mogensens Tremmesofa, Arne Jacobsens Ægget, Finn Juhls Poeten, Nanna Ditzels Trinidad-stol, Kay Bojesens teaktræsabe og Verner Pantons FlowerPot-lamper. Men hvem var menneskene bag de kendte designs, der høstede så stor international anerkendelse? Hvad kendetegner dem hver især? Og hvorfor er deres designs blevet så kendte og elskede? Snyd ikke dig selv for denne spændende forelæsningsrække, hvor du vil blive præsenteret for nogle af de fremmeste danske designere og deres designs.

22/10: **Hans J. Wegner.** Thomas Dickson, forfatter, arkitekt og industriel designer
29/10: **Poul Henningsen.** Thomas Dickson, forfatter, arkitekt og industriel designer
05/11: **Arne Jacobsen.** Thomas Dickson, forfatter, arkitekt og industriel designer
12/11: **Børge Mogensen.** Lars Hedebo Olsen, designskribent og forfatter
19/11: **Finn Juhl.** Thomas Dickson, forfatter, arkitekt og industriel designer
26/11: **Verner Panton og Nanna Ditzel.** Thomas Dickson, forfatter, arkitekt og industriel designer
03/12: **Kay Bojesen.** Lars Hedebo Olsen, designskribent og forfatter

Dansk kunst i 10'erne

Holdnummer: 1821-042
Tid: 22/10, 3 mandage, kl. 19.30-21.15
Pris: 360 kr., studerende 210 kr.
Sted: AU, bygning 1530, lokale D211, Ny Munkegade 118
Underviser: Lisbeth Bonde, cand.mag. i kunsthistorie, forfatter og kunstkritiker

Bliv klogere på en række af de mest markante kunstnere lige nu – fra generationen efter Tal R og Olafur Eliasson. Feltet er broget, og alligevel er der visse gennemgående træk i kunsten i dag. En del af de unge kunstnere er optaget af materialernes og mediernes iboende muligheder, som de udvikler til nye kunstformer. Andre er optaget af spirituelle aspekter af tilværelsen, mens atter andre adresserer klimakrisen og dens trusler mod vores eksistens. Generelt for alle kunstnerne er det, at det kunstneriske niveau er meget højt. Forelæsningerne vil fokusere på en lang række nye kunstnere, som trådte frem på kunstscenen omkring 2010 - fra A Kassen over Maiken Bent og Tove Storch til Vinyl -Terror og -Horror og Danh Vo.

22/10: **Det nye maleri**
29/10: **Fotografi samt performance- og lydkunst**
05/11: **Ny installations- og koncept-kunst**

Kunsthistorien på ét semester

Holdnummer: 1821-257
Tid: 23/10, 8 tirsdage, kl. 17.30-19.15
Pris: 860 kr., studerende 460 kr.
Sted: AU, bygning 1530, auditorium F, Ny Munkegade 118

Hvad karakteriserer barokken? Realismen? Og futurismen? Hvis du trænger til at få et godt overblik, få opfrisket din hukommelse eller for første gang stifte bekendtskab med kunsthistoriens forunderlige forandringer, så kom og vær med, når vi byder på en gennemgang af kunsthistorien fra renæssance til samtid. Forelæsningerne omhandler først og fremmest maleri, skulptur og arkitektur. Men vi kommer også omkring stilretninger fra især det 20. og 21. århundrede, der udfolder sig i andre materialer og gør brug af andre teknikker. Kunsten flytter sig, ændrer udtryk og griber om sig. Få hele historien.

23/10: **Renæssance og manierisme.** Gitte Tandrup, mag.art. i kunsthistorie
30/10: **Barok og rokoko.** Signe Jacobsen, mag.art. i kunsthistorie
06/11: **Romantik og klassicisme.** Birgitte Zacho, mag.art. i kunsthistorie
13/11: **Realisme og impressionisme.** Gitte Tandrup, mag.art. i kunsthistorie
20/11: **Symbolisme.** Gitte Tandrup, mag.art. i kunsthistorie
27/11: **Ekspressionisme.** Pia Høy, cand.phil. i kunsthistorie
04/12: **Kubisme og futurisme.** Anne Blond, museumsinspektør, Kunstmuseet i Tønder
11/12: **Surrealisme.** Gitte Tandrup, mag.art. i kunsthistorie

Kirkearkitektur gennem tiden – hvordan og hvorfor?

Holdnummer: 1821-265
Tid: 23/10, 5 tirsdage, kl. 19.30-21.15
Pris: 560 kr., studerende 310 kr.
Sted: AU, bygning 1530, lokale D211, Ny Munkegade 118
Underviser: Line Marschner, kunsthistoriker og ph.d. i teologi, Aarhus Universitet

Den kristne kirkearkitektur er en enestående bygningsgruppe, rig på både kontinuitet og variation. Fra de byzantinske kuppelkirker til moderne, industrielt udseende kirkebygninger er der umiddelbart langt. Men der er også interessante forbindelser, og det er i høj grad dem, vi skal udforske. Med kraftfulde virkninger i lys, stof og rumformer er der på tværs af knap 2000 år givet udtryk for det transcendente. Bestemte arkitektoniske udtryk skaber bestemte stemninger, og ad den vej er forståelsen forsøgt dirigeret i retning af det uforståelige. I denne forelæsningsrække dykker vi ned i kirkearkitekturens historie. Hvordan ser kirkebygningerne ud til forskellige tider og hvorfor?

23/10: **De tidligste kirkebygninger: Ur- og oldkristne rum**
30/10: **Byzantinsk kirkearkitektur**
06/11: **Romansk og gotisk kirkearkitektur**
13/11: **Barokke og efterreformatoriske centralkirker**
20/11: **Moderne kirker: Kontinuitet og nybrud**

På Dokk1: Kunsten og videnskaben

Holdnummer: 1821-325
Tid: 24/10, 6 onsdage, kl. 13.00-14.45. Ingen undervisning 7/11
Pris: 660 kr., studerende 360 kr.
Sted: Dokk1, Lille sal, Hack Kampmanns Plads 2
Underviser: Christian Salling, cand.mag. i kunsthistorie og kunstanmelder, Århus Stiftstidende

Kunst og videnskab kan ved første øjekast synes at være to helt uforenelige størrelser. Men måske har de to verdener mere til fælles, end man skulle tro? For et renæssancemenneske som Leonardo da Vinci var grænsen mellem ingeniørtegninger, anatomistudier og kunstværker eksempelvis flydende, og også i dag trækker kunsten inspiration fra videnskaben, ligesom videnskaben også gør brug af kunsten og æstetikken, når ny viden skal formidles. Kom med på en spændende rejse gennem kunsthistorien, og oplev, hvordan kunsten og den videnskabelige udvikling spejler sig i hinanden på ofte uventede og overraskende måder. Undervejs kommer vi bl.a. omkring kunst og videnskab i antikken, gotikkens hellige matematik og renæssancemenneskets verden.

Kunst og vin på Kvindemuseet. Køn og krop i kunst og litteratur gennem tiden

Holdnummer: 1821-264
Tid: 24/10, 6 onsdage, kl. 19.00-20.45
Pris: 880 kr. inkl. et glas vin til alle 6 arrangementer
Sted: Byrådssalen, Kvindemuseet, Domkirkepladsen 5

Tag til kunstcaféer om køn, krop og seksualitet på Kvindemuseet i Aarhus. Med et glas vin i hånden undersøger vi over seks aftener noget af det, der optager os mest. Vi nyder antikkens erotiske digtekunst og bliver klogere på seksualitetsforskningen i mellemkrigstidens Danmark, dykker ned i H.C. Andersens, Herman Bangs og Karen Blixens dybt perverse tekster, kaster et psykoanalytisk blik på børns (a)seksualitet, inviterer til samtalecafé om erotikkens væsen i kunstneren Katja Bjørns værker og hører om August Strindbergs ustyrlige kvinder. Desuden får vi den anden aften besøg af Louise Thrane, der er talelærer på Skuespilskolen i Aarhus. Hun vil læse op af tidens skønlitteratur – fra Jens August Schade til Tove Ditlevsen.

24/10: **Erotikken i antikken – fra Homer til Ovid og Catul.** George Hinge, lektor i klassisk filologi, Aarhus Universitet
31/10: **Hattedamer, homohøns og hollandske hættepessarer – om seksualforskning i mellemkrigstidens Danmark.** Christian Graugaard, professor i sexologi, Aalborg Universitet og Louise Thrane, talelærer, Skuespiluddannelsen på Den Danske Scenekunstskole i Aarhus
07/11: **Perversioner hos forfatterkoryfæerne – H.C. Andersen, Herman Bang og Karen Blixen.** Dag Heede, lektor i dansk litteratur, Syddansk Universitet
14/11: **Køn, krop og nøgenhed i Katja Bjørns værker – en samtale med kunstneren Katja Bjørn.** Camilla Skovbjerg Paldam, lektor i kunsthistorie, Aarhus Universitet og Katja Bjørn Jakobsen, videokunstner
21/11: **Billeder af børns (a)seksualitet – psykoanalytiske tydninger.** Jakob Rosendal, ph.d. i kunsthistorie, Aarhus Universitet
28/11: **Pikmålinger, erotisk telepati, ustyrlige kvinder og anfægtet mandighed – køn og sex hos August Strindberg.** Per Stounbjerg, lektor i nordisk sprog og litteratur, Aarhus Universitet

Et halvt århundredes arbejde i mursten – vi hylder Per Kirkeby på Museum Jorn

Holdnummer: 1821-326
Tid: 25/10, 4 torsdage, kl. 18.30-20.00
Pris: 660 kr. inkl. entré og en kop kaffe til alle 4 arrangementer
Sted: Museum Jorn, Gudenåvej 7-9, 8600 Silkeborg

I 2018 kunne Per Kirkeby have fyldt 80 år. Det markerer Museum Jorn i Silkeborg med den første retrospektive udstilling, 'PER KIRKEBY Maskiner for lys og skygge', der er dedikeret til kunstnerens livslange arbejde med murstensskulpturer og projekter af arkitektonisk karakter. Udstillingen er en øjenåbner i sin formidling af en normalt vanskeligt tilgængelig del af Per Kirkebys arbejde. Det sker ved at opføre en lang række af de store originale murstensskulpturer og arkitekturelementer sammen med et enestående smukt dokumentarisk materiale i form af store tegninger og modeller, der aldrig tidligere har været vist. Tag på Museum Jorn med Folkeuniversitetet, og se og hør om den aktuelle udstilling og meget mere.

25/10: **Ornamentet, rummet, skyggen – om Per Kirkebys murstensskulpturer.** Lars Morell, idehistoriker, forfatter og førende Kirkeby-ekspert
01/11: **Om udstillingen: 'PER KIRKEBY Maskiner for lys og skygge'.** Magnus Thorø Clausen, mag.art. i kunsthistorie og med-kurator på udstillingen 'PER KIRKEBY Maskiner for lys og skygge'
08/11: **Per Kirkeby i det offentlige rum – Den Sorte Diamant, Geologisk Museum, Aarhus Universitet og Frejlev Kirke.** Hans Jørgen Frederiksen, lektor i kunsthistorie, Aarhus Universitet
15/11: **Fra murbrokker til arkitektur – om Per Kirkebys murstensskulpturer og projekter af arkitektonisk karakter.** Lucas Haberkorn, kurator, Kirkeby-ekspert og museumsinspektør, Museum Jorn

Læs og forstå – kunsten

Holdnummer: 1821-249
Tid: 25/10, 4 torsdage, kl. 19.30-21.15
Pris: 460 kr., studerende 260 kr.
Sted: AU, bygning 1530, lokale D211, Ny Munkegade 118

Kunsten har mange ansigter. Der findes malerier og skulpturer, men også fotografier og installationskunst. Uanset typen kan den føles som en lukket bog. Man kan føle sig stum, dum og magtesløs over for et kunstværk. Men der er hjælp at hente. I denne forelæsningsrække vil du lære at læse og forstå kunsten i dens mange afskygninger. Du vil blive præsenteret for strategier til at åbne kunstværker, så du føler dig klædt på til selv at gå på opdagelse i kunstens vidunderlige verden.

25/10: **Maleri.** Christian Salling, cand.mag. i kunsthistorie og kunstanmelder, Århus Stiftstidende
01/11: **Skulptur.** Helene Blinkenberg Hastrup, ekstern lektor i klassisk arkæologi, Aarhus Universitet
08/11: **Fotografi.** Charlotte Præstegaard Schwartz, postdoc i kunsthistorie, Syddansk Universitet
15/11: **Installationskunst.** Kamma Overgaard Hansen, ph.d. i kunsthistorie

Arkitekturens store mestre

Holdnummer: 1821-263
Tid: 25/10, 7 torsdage, kl. 19.30-21.15
Pris: 760 kr., studerende 410 kr.
Sted: AU, bygning 1530, lokale D219, Ny Munkegade 118

Vidste du, at Adolf Loos i modernismens spæde start erklærede krig mod den pyntede arkitektur, da han i 1908 skrev 'Ornament og forbrydelse', som er et af 1900-tallets vigtigste manifester om formgivning og arkitektur? Og kender du Frank Lloyd Wright? Manden, der tegnede det karakteristiske Guggenheim Museum i New York, og som af eftertiden betragtes som en af de mest indflydelsesrige amerikanske arkitekter nogensinde? Og hvad med Walter Gropius, Mies van der Rohe og Le Corbusier – den moderne arkitekturs måske vigtigste pionerer? I forelæsningsrækken kommer vi omkring dem alle. Vi hører om arkitekternes visionære tanker om arkitektur, boformer og byplanlægning, ligesom vi vender blikket mod Skandinavien og ser nærmere på Alvar Aaltos og Jørn Utzons værker.

25/10: **Adolf Loos.** Anders V. Munch, dr.phil., professor i designhistorie, Syddansk Universitet
01/11: **Frank Lloyd Wright.** Lars Sand Kirk, arkitekt MAA
08/11: **Walter Gropius.** Lars Sand Kirk, arkitekt MAA
15/11: **Ludwig Mies van der Rohe.** Anders Troelsen, professor i arkitektur, Arkitektskolen i Aarhus
22/11: **Le Corbusier.** Lars Sand Kirk, arkitekt MAA
29/11: **Alvar Aalto.** Tom Mose Petersen, studielektor i arkitektur, Kunstakademiets Arkitektskole
06/12: **Jørn Utzon.** Lars Sand Kirk, arkitekt MAA

Hverdagens billeder og deres betydning – fra mælkekartoner til pengesedler

Holdnummer: 1821-098
Tid: 27/10, 1 lørdag, kl. 10.00-16.00
Pris: 360 kr., studerende 210 kr.
Sted: AU, bygning 1530, lokale oplyses på stedet, Ny Munkegade 118
Underviser: Jakob Rosendal, ph.d. i kunsthistorie, Aarhus Universitet

Hverdagen er kedelig og banal. Hverdagen er det, vi skubber til side. Men det til trods er hverdagen også helt central – for det er dér, vi lever størstedelen af vores liv, og det er i høj grad dér, vores liv formes og tager form. For at forstå os selv må vi derfor spørge til, hvad vi er i vores hverdagslige væren, eller hvad hverdagen gør ved os. Det er netop denne spørgen, der er omdrejningspunktet for dagen, hvor vi fokuserer på hverdagens billeder og deres betydning. Vi skal bl.a. granske supermarkedets mælkekartoner, reklameskiltenes kropsidealer og pengesedlernes symboler – kort sagt de billeder og rum, som i deres hverdagslighed både undslipper sig vores opmærksomhed og sætter helt grundlæggende betydninger i cirkulation.

Kombinér forelæsninger på Folke*universitetet* med et lækkert måltid i Matematisk Kantine

Galskab og kreativitet – ifølge psykiatrien, litteraturen og kunsten

Holdnummer: 1821-043
Tid: 10/11, 1 lørdag, kl. 10.00-16.00
Pris: 360 kr., studerende 210 kr.
Sted: AU, bygning 1530, lokale oplyses på stedet, Ny Munkegade 118

De fleste kender fortællingen om den gale kunstner. Denne karakter, som hele tiden befinder sig på grænsen mellem at være gal og genial. Men er der noget om snakken? Er de gale ofte kreative, fordi de i højere grad erfarer verden uden filter – fordi de er særligt senstive og ikke døsige spidsborgere? – eller er det kun en myte? Fra Holberg til Ditlevsen – og fra Krøyer til Ovartaci. Litteraturen og kunsten er fyldt med eksempler på galskab, og dem skal vi se nærmere på denne lørdag efter først at have fået videnskabens ord for, om der er en sammenhæng mellem galskab og kreativitet. Tag med på en spændende rejse ind i menneskesindets mørke kroge, og bliv klogere på det gale geni.

10.00: **Galskab og kreativitet – ifølge psykiatrien.** Erik Roj Larsen, overlæge og speciallæge i psykiatri, Aarhus Universitetshospital
11.45: **Frokostpause**
12.15: **Galskab i litteraturen.** Lasse Gammelgaard, postdoc i nordisk sprog og litteratur, Aarhus Universitet
14.15: **Galskab i kunsten.** Mia Lejsted Bonde, museumsleder, Museum Ovartaci

Kunst i verdensklasse

Holdnummer: 1821-261
Tid: 11/11, 1 søndag, kl. 10.00-14.00
Pris: 260 kr., studerende 160 kr.
Sted: AU, bygning 1530, lokale oplyses på stedet, Ny Munkegade 118
Underviser: Tilde Mønsted, cand.mag. i kunsthistorie

Kunsthistorien byder på mange fantastiske værker, og alligevel dukker nogle oftere op end andre. Hvorfor? Fordi de er en klasse for sig! Hvad er det ved Mona Lisas smil, Michelangelos detalje med Guds hånd, der møder Adams, og Edvard Munchs udtryksfulde 'Skrik', der gør disse værker så ikoniske? Denne dag kigger vi nogle af kunsthistoriens mesterværker efter i sømmene og ser nærmere på en række af de værker, der gennem historien har været med til at trække kunsten i nye retninger. Hvordan kan et urinal, kantede og forvrængede kroppe, vilde drypmalerier og Marilyn Monroes portræt i massevis være betydningsfulde for kunstens udvikling? Og hvilke nyere værker kandiderer til titlen som mesterværk? Tilbring en dag med kunst i verdensklasse.

Danske designbrands – fra Bang & Olufsen og Georg Jensen til Hay

Holdnummer: 1821-327
Tid: 11/11, 1 søndag, kl. 10.00-16.00
Pris: 360 kr., studerende 210 kr.
Sted: AU, bygning 1530, lokale oplyses på stedet, Ny Munkegade 118
Underviser: Thomas Dickson, forfatter, arkitekt og industriel designer

Ofte fokuserer vi på personerne i dansk design og glemmer, at også virksomheder var med til at opbygge de brands, som Danmark er blevet internationalt kendt for. I løbet af det 20. århundrede blev branding et stort begreb, hvor virksomheder som Bang & Olufsen, Lego, Fritz Hansen, Stelton, Georg Jensen og Kvadrat gjorde indtryk på forbrugerne og satte et stort aftryk på markedet. Men hvordan? Hvad gjorde forskellen? Over en søndag sætter vi fokus på danske designbrands. Vi kigger på tidlige designvirksomheder som Kgl. Porcelæns og Georg Jensens historie, undersøger forudsætningerne for det nationale megabrand Danish designs succes efter Anden Verdenskrig og tager temperaturen på i dag, hvor brands som Hay, Muuto og Stelton er i skarp konkurrence med internationale virksomheder.

Piero della Francesca – renæssancemaleren og -matematikeren

Holdnummer: 1821-328
Tid: 26/11, 2 mandage, kl. 19.30-21.15
Pris: 260 kr., studerende 160 kr.
Sted: AU, bygning 1530, lokale D211, Ny Munkegade 118

En af de mest interessante kunstnere inden for det italienske renæssancemaleri er Piero della Francesca (1416-92). Efter at have assisteret Domenico Veneziano i Firenze udviklede han sin egen klare, harmoniske og koloristiske malestil, som han igennem en årrække udfoldede for fyrster som Federico da Montefeltro i Urbino og Sigismondo Malatesta i Rimini. I forelæsningsrækkens første del ser vi nærmere på Pieros værker rundt om i Italien og ikke mindst hans freskoudsmykning i San Francesco i Arezzo. At Piero også var optaget af matematikken, som han berigede sine billeder med igennem bl.a. sine perspektivteorier, er mindre kendt. I forelæsningsrækkens anden del skal vi se på nogle af hans arbejder inden for matematikken og undersøge, om de kan genfindes i billederne.

26/11: **Piero della Francesca – renæssancemaleren.** Hans Jørgen Frederiksen, lektor i kunsthistorie, Aarhus Universitet
03/12: **Piero della Francesca – renæssancematematikeren.** Carsten Cramon, cand.scient. i matematik

Kunsthistoriens ubevidste – billedanalyse med Freud og Lacan

Holdnummer: 1821-329
Tid: 27/11, 3 tirsdage, kl. 19.30-21.15
Pris: 360 kr., studerende 210 kr.
Sted: AU, bygning 1530, lokale D211, Ny Munkegade 118
Underviser: Jakob Rosendal, ph.d. i kunsthistorie, Aarhus Universitet

Hvad ville surrealismens drømmeagtige billeder være uden psykoanalysen og dens drømmetydning? Hvad har Leonardo da Vincis liv og værker betydet for Sigmund Freuds forståelse af barnets psyko-seksuelle udvikling? Og hvordan bidrager Hans Holbeins maleri 'Ambassadørerne' fra 1533 til Jacques Lacans forståelse af det ubevidstes subjekt? Psykoanalysen har op gennem det tyvende århundrede forholdt sig til billedkunsten, ligesom også billedkunstnere er blevet inspireret af psykoanalysen. Ydermere har psykoanalytiske begreber fundet anvendelse inden for den kunsthistoriske forskning, ikke mindst når det kommer til kernebegreberne seksualitet og det ubevidste. I denne forelæsningsrække vil vi ikke kun undersøge psykoanalysens teoretiske relevans for kunsthistorien, men også vise hvordan psykoanalysens terapeutiske metode, dens lydhørhed over for det ubevidste, lader sig overføre på vores arbejde med billeder.

27/11: **Psykoanalysens kunsthistorie og kunsthistoriens psykoanalyse**
04/12: **At se det ubevidste: billeders gentagelse som symptom**
11/12: **Seksualitet i udvidet forstand: billeder, blikke og begær**

Kunsthistoriens børn – uskyld og seksualitet fra romantikken til i dag

Holdnummer: 1911-033
Tid: 21/1, 3 mandage, kl. 17.15-19.00
Pris: 380 kr., studerende 210 kr.
Sted: AU, bygning 1530, lokale D211, Ny Munkegade 118
Underviser: Jakob Rosendal, ph.d. i kunsthistorie, Aarhus Universitet

Hvordan er børn blevet afbildet igennem Vestens kunsthistorie fra romantikken til i dag? Og hvilken omskiftelig status har barnet opnået igennem de sidste 250 år i kraft af disse afbildninger? Den kunsthistoriske forskning i billeder af børn og i disse basale spørgsmål er relativt ny. Det er først i løbet af 1990'erne, at vi ser studier, der har afbildninger af børn som deres fokus. Ærindet med forelæsningsrækken er først at give et indblik i dette gryende forskningsfelt for dernæst at fokusere på sondringen mellem uskyld og seksualitet, der er helt central, når det kommer til Vestens forståelse af barnet i perioden. Sondringen tilbyder ikke bare et skarpt skel, men ender, som vi skal se, med at udgøre en uløselig knude.

21/01: **Børn i kunsthistorien – indblik i et gryende forskningsfelt**
28/01: **Den (uskyldige) engelske pige – gentagelsen af et kunsthistorisk motiv fra 1785 til i dag**
04/02: **Erotisk uskyld – kontroversielle billeder af børn fra Thomas Lawrence over Balthus til Sally Mann**

Alt hvad du bør vide om dansk kultur

Holdnummer: 1911-022
Tid: 21/1, 6 mandage, kl. 17.15-19.00
Pris: 680 kr., studerende 360 kr.
Sted: AU, bygning 1530, lokale D119, Ny Munkegade 118

Tag med på en rejse gennem det danske kulturlandskab – fra det moderne gennembrud i 1870'erne og op gennem det 20. århundrede. Forelæsningsrækken er en lystvandring gennem de vigtigste strømninger og mest spændende værker inden for henholdsvis dansk litteratur, kunst, arkitektur, design, film og musik. Hvad er historien bag de værker, der har provokeret, flyttet grænser og ført til nybrud, og som sidenhen er kommet til at stå som symboler på en ny tid? Forelæserne retter hver især blikket mod de vigtigste milepæle inden for deres felt, og det tidsmæssige fokus inden for perioden varierer derfor fra forelæsning til forelæsning. Få seks fageksperters bud på, hvad der er værd at lægge mærke til.

21/01: **Litteratur.** Erik Svendsen, lektor i dansk, Roskilde Universitet
28/01: **Kunst.** Teresa Østergaard Pedersen, mag.art. og ph.d. i kunsthistorie, Aarhus Universitet
04/02: **Arkitektur.** Anders Troelsen, professor, Arkitektskolen Aarhus
11/02: **Design.** Thomas Dickson, forfatter, arkitekt og industriel designer
18/02: **Film og tv-serier.** Jakob Isak Nielsen, lektor i film- og medievidenskab, Aarhus Universitet
25/02: **Musik.** Leif V.S. Balthzersen, mag.art. i musikvidenskab

"Kunst er for mig en uudtømmelig kilde, ***som bliver ved med at begejstre.*** *Jeg mener, at naturen er lig med sandheden. Og for at forstå begrebet kunst,* ***så er man nødt til at forstå naturen.****"*

Hans Jørgen Frederiksen
Lektor i kunsthistorie, Aarhus Universitet

Surrealismen i litteratur, kunst og film – en ny begyndelse

Holdnummer: 1911-034
Tid: 24/1, 3 torsdage, kl. 19.30-21.15
Pris: 380 kr., studerende 210 kr.
Sted: AU, bygning 1530, lokale D211, Ny Munkegade 118
Underviser: Peer E. Sørensen, professor emeritus i nordisk sprog og litteratur, Aarhus Universitet

Udgangspunktet for dadaismen og senere surrealismen er krigserfaringerne fra Første Verdenskrig. Den sociale og kulturelle uro efter fredsslutningen bliver anledning til en ny begyndelse. På dagsordenen er et opgør med den traditionelle kunst, og der grundlægges i tiden en række modernistiske kunstformer, som får afgørende betydning op igennem hele århundredet. Den nye begyndelse er omdrejningspunkt for forelæsningsrækkens første forelæsning. Anden gang skal det handle om kollagen, som er den centrale kunstneriske metode i den modernistiske kunst og litteratur, og sidste gang følger vi surrealismen op igennem historien. Vi kommer omkring temaer som avantgarde, kommunisme, galskab og provokation. Men også surrealisternes forestillinger om det vidunderlige og perverse.

24/01: En ny begyndelse – opgør med den traditionelle kunst i tiden efter Første Verdenskrig
31/01: Kollagen – nøglen til den moderne kunst
07/02: Provokation og galskab. Surrealismens historie og eftervirkninger

Kunst og arkitektur fra Lucca til Bilbao

Holdnummer: 1911-035
Tid: 24/2, 1 søndag, kl. 10.00-14.00
Pris: 280 kr., studerende 160 kr.
Sted: AU, bygning 1530, lokale oplyses på stedet, Ny Munkegade 118
Underviser: Hans Jørgen Frederiksen, lektor i kunsthistorie, Aarhus Universitet

Den ældgamle og overdådigt smukke italiensk-franske pilgrims- og handelsvej til Spanien, Via Tolosana, byder på et væld af kunstneriske oplevelser fra Luccas rigt dekorerede romanske marmorkirker over antikke og middelalderlige sydfranske byer som Fréjus, Arles, Saint Gilles, Carcassonne og Toulouse til Matisses smukke Rosenkranskapel fra 1950'erne i Vence. Videre over Pyrenæerne ved Somportpasset og det usædvanligt spektakulære kloster San Juan de la Pena højt oppe i bjergene til Bilbao med Frank Gehrys ikoniske Guggenheim Museum fra 1997. Hør om Via Tolosanas mange kunstneriske og arkitektoniske seværdigheder. Hans Jørgen Frederiksen er desuden kunsthistorisk guide på en rejse fra Lucca til Bilbao i oktober 2019 med Eirby Historiske Rejsemål.

Oktobertur til *BogForum i København*

Tag med på endagstur til BogForum, og få rygsækken fyldt op med viden, litteratur, tips til de bedste arrangementer og bøger, du ikke vidste, du ville elske. Du skal bare sætte dig til rette i bussen – så sørger vi for kaffe, rundstykke og kvalitetsunderholdning på turen mod Bella Center.

Imens vi krydser de danske øer og bælter, vil en dygtig forelæser holde korte speedforedrag i bussen om netop deres forskningsområde. Du kan møde Folkeuniversitetet og Aarhus Universitetsforlag på BogForum, stand C2-001, hvor vi præsenterer et væld af arrangementer om den nyeste faglitteratur fra forskere fra Aarhus Universitet. Det er også her, du får udleveret to Tænkepauser efter eget valg. På hjemturen kan du tage dig en kop kaffe og læse i dine gode bogkøb fra messen. Velkommen på rejseholdet!

Fredag den 26/10

Holdnummer: 1821-378

06:20: Afg. Aarhus, Thomas Jensens Allé ved busholdepladserne
09:50: Ank. BogForum, Bella Center
17:00: Afg. BogForum, Bella Center
20:30: Ank. Aarhus

Pris: 690 kr. inkl. bus tur/retur, rundstykke, kaffe/te, billet til BogForum og 2 Tænkepause-bøger (værdi 895 kr.)

Lørdag den 27/10

Holdnummer: 1821-347

06:20: Afg. Aarhus, Thomas Jensens Allé ved busholdepladserne
09:50: Ank. BogForum, Bella Center
17:00: Afg. BogForum, Bella Center
20:30: Ank. Aarhus

Pris: 690 kr. inkl. bus tur/retur, rundstykke, kaffe/te, billet til BogForum og 2 Tænkepause-bøger (værdi 895 kr.)

Se hele programmet og tilmeld dig på www.fuau.dk

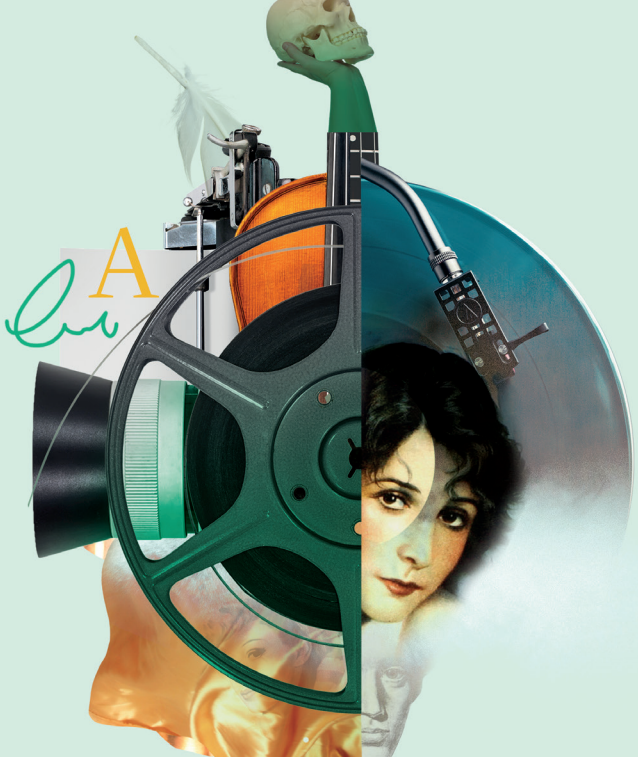

Litteratur, film og musik

Forskerne anbefaler: Litterære mesterværker

Holdnummer: 1821-359
Tid: 3/9, 6 mandage, kl. 17.15-19.00
Pris: 660 kr., studerende 360 kr.
Sted: AU, bygning 1530, (indgang): lokale D215 i bygning 1531, Ny Munkegade 118

Mødet med den store litteratur gør vores verden større og rigere. Vi begiver os ud på en rejse i fantasien, forlader for en stund vores egen måske en kende snævre hverdagsvirkelighed og træder ind i en verden med større intensitet, vidde og dybde. Og selvom vi måske lever i det, Kierkegaard kalder "den trygge og beroligende midte, i hvilken de fleste have deres liv", kan vi genkende os selv i litteraturens fantastiske og foruroligende fortællinger. På denne forelæsningsrække fortæller en række litterater om nogle af de mesterværker, der har ramt dem med størst styrke – og som de vil anbefale, du kaster dig over på et tidspunkt i dit liv.

03/09: Goethe: Faust. Flemming Houe, mag.art. i idéhistorie
10/09: Milan Kundera: Tilværelsens ulidelige lethed. Jørn Boisen, lektor i fransk, Københavns Universitet
17/09: F. Scott Fitzgerald: The Great Gatsby. Nick Bo Madsen, ekstern lektor i medievidenskab, Aarhus Universitet
24/09: William Wordsworth: The Prelude. Claus Schatz-Jakobsen, lektor i engelsk, Syddansk Universitet
01/10: Dostojevsky: Brødrene Karamassov. Anders Thyrring Andersen, mag.art. i litteraturhistorie, Aarhus Universitet
08/10: Thomas Mann: Doktor Faustus. Flemming Houe, mag.art. i idéhistorie

Den splintrede virkelighed – Dostojevskij, Kafka, Thomas Mann og Houellebecq

Holdnummer: 1821-358
Tid: 4/9, 6 tirsdage, kl. 10.15-12.45
Pris: 960 kr., studerende 510 kr.
Sted: AU, lokale oplyses senere

Litteraturen holder et spejl op for os, hvori vi kan genkende os selv – og måske lære noget, vi ikke umiddelbart kendte. I litteraturen bevæger vi os ud i ekstremerne og møder erfaringer af en dybde og intensitet som fascinerer, fordi de kunne blive vores. Forelæsningsrækken handler om fremmedgørelsen i den moderne verden. Om oplevelsen af at være fremmed i verden, fremmed fra andre, fremmed fra sig selv. Gennem læsning af konkrete værker undersøger vi virkelighed og litteratur: Kan man beskrive en splintret virkelighed i klassisk realistisk romanform? Eller kræver det en ny fortællemåde? Kan man fortælle sammenhængende og meningsfuldt om en verden, hvor sammenhæng og mening er mistet?

04/09: Opvågninger. Flemming Houe, mag.art. i idéhistorie
11/09: Houellebecq: Underkastelse. Jørn Boisen, lektor i fransk, Københavns Universitet
18/09: Dostojevsky: Dobbeltgængeren og Optegnelser fra et Kælderdyb. Flemming Houe, mag.art. i idéhistorie
25/09: Kafka: Forvandlingen og Processen. Flemming Houe, mag.art. i idéhistorie
02/10: Thomas Mann: Døden i Venedig og Tonio Kröger. Flemming Houe, mag.art. i idéhistorie
09/10: Thomas Mann: Buddenbrooks. Flemming Houe, mag.art. i idéhistorie

Islandsk litteratur – fra saga og spådom til sild og samtid

Holdnummer: 1821-340
Tid: 4/9, 12 tirsdage, kl. 10.15-12.00. Ingen undervisning 16/10
Pris: 1160 kr.
Sted: AU, lokale oplyses senere
Underviser: Nick Bo Madsen, ekstern lektor i medievidenskab, Aarhus Universitet

Sagaerne er uomgængelige i islandsk litteratur. Ikke kun, fordi de er en del af kanon, men også fordi deres persongalleri og stil udgør en stadig inspirationskilde for mange moderne fortællinger. Vi starter derfor forløbet med en af disse sagaer. Herefter skal vi lægge øre til Vølvens spådom – den kraftfulde, poetiske og visionære myte om verdens skabelse, udvikling, tilintetgørelse og skabelse på ny. Magisk realisme er et gennemgående træk i den islandske litteratur lige siden Halldór Laxness, som vi skal læse både novelle og essay af. Den resterende del af forløbet er viet til nulevende islandske stemmer – fra den etablerede seismograf Einar Már Guðmundsson til nyere geysere i landskabet som Ófeigur Sigurðsson. Underviseren indplacerer teksterne i en litteraturhistorisk, idéhistorisk og forfatterskabsmæssig ramme. Herefter er bolden givet op til, at vi i fællesskab analyserer, fortolker og diskuterer teksten.

Stærke kvinder i litteraturen

Holdnummer: 1821-009
Tid: 4/9, 6 tirsdage, kl. 17.15-19.00
Pris: 660 kr., studerende 360 kr.
Sted: AU, bygning 1530, lokale D219, Ny Munkegade 118
Underviser: Anne Valbjørn Odgaard, cand.mag. i litteraturhistorie og religionsvidenskab

Tag med på en vandring i kvindernes historie, kultur og litteraturhistorie fra romantikken til nutiden, fra Jane Austen – kanoniseret til at være verdens første moderne kvindelige forfatter – til Elena Ferrante, én af verdens mest betydningsfulde nutidige forfattere. Vi dykker ned i en række fantastiske kvindelige forfatteres værker, der byder på sproglige fornyelser, skarpe skildringer af tidsånd og tidstypiske problematikker, leg med køn og identitet, humor, sorg og meget mere. Vi møder nogle af litteraturhistoriens største og mest elskede kvindeskikkelser fra Elizabeth Bennet til Pippi Langstrømpe og erfarer mere om, hvad der gør dem særlige – og særligt stærke.

04/09: Jane Austen: Stolthed og fordom, 1813. Kvindeliv i romantikken
11/09: Amalie Skram: Constance Ring, 1885, Professor Hieronimus, 1895, På Sct. Jørgen, 1895. Kvindeskæbner i det moderne gennembrud
18/09: Virginia Woolf: Til Fyret, 1927. Kvindesyn i 20'erne, victorianisme og begyndende frigørelse
25/09: Astrid Lindgren: Pippi, 1940'erne, Emil, 1960'erne, Ronja, 1981. Forfatter, aktivist og humanist
02/10: Kristín Marja Baldursdóttir: Karitas uden titel, 2004, Karitas – kaos på lærred, 2007. Om hvorfor det er så svært for kvinder at være kunstnere. Stærke islandske kvinder
09/10: Elena Ferrante: Dukken der blev væk, 2006. Mystisk leg med forfatteridentiteten og moderne kvindeportrætter

Operaens historie – en rejse gennem 400 år

Holdnummer: 1821-148
Tid: 4/9, 6 tirsdage, kl. 17.15-19.00
Pris: 660 kr., studerende 360 kr.
Sted: AU, bygning 1530, lokale G116, Ny Munkegade 118
Underviser: Søren Schelling, klassisk sanger og cand.mag. i litteratur, sprog, retorik og formidling

Tag med på en 400 år lang rejse op gennem operahistorien. Vi følger sporet, fra operaen opstår i Italien i begyndelsen af 1600-tallet op gennem de forskellige perioder til i dag. Sporet deler sig og fører os også til Frankrigs grand opera, over tyskernes romantikere og til Rusland, Skandinavien og Storbritannien. Vi undersøger, hvordan musikken og musikteatret udvikler sig. Det er overblikket, der er i centrum, når vi gennemgår centrale værker, komponister og tendenser.

Koncertrække 2018-19

Holdnummer: 1821-343
Tid: 6/9, 6 torsdage, kl. 19.30-21.15
Pris: 660 kr., studerende 360 kr.
Sted: AU, bygning 1530, lokale G122, Ny Munkegade 118
Underviser: Arne Kjær, cand.mag. i musikvidenskab

Vi indleder med to af Brahms' højdepunkter inden for klaverkoncert og symfoni, som indgår i Aarhus Symfoniorkesters Brahmsfestival. Chefdirigent Soustrot dirigerer både denne og den følgende koncert med værker af Debussy og Saint-Saëns. I sidstnævntes 'Orgelsymfoni' medvirker domorganist Kristian Krogsøe. Operaen 'Carmen' af Georges Bizet sætter en kærlighedstragedie i scene iklædt en betagende musik med spansk kolorit. Dernæst tre spændende bud fra det 20. århundrede: Skrjabin bidrager med et symfonisk digt, 'Le poème de l'extase' (Digtet om ekstasen). Hos Ligeti udfolder der sig 'Atmosfærer' af subtile klangbevægelser. Stravinskys 'Le sacre du printemps' (Forårsofret) sætter rytmen i spil på nye måder. Rækken afrundes i et klassisk-romantisk repertoire hos Mozart, Beethoven, Schubert og Schumann med koncerter, som er med til at berige kendskabet til de fire komponister.

06/09: Brahms: Klaverkoncert nr. 2 – Brahms: Symfoni nr. 4
13/09: Koncert
11/10: Debussy: Forspil til en fauns eftermiddag – Debussy: Prémiere rhapsodie – Saint-Sëns: Violinkoncert nr. 3 – Saint-Sëns: Symfoni nr. 3, Orgelsymfonien
25/10: Koncert
22/11: Opera: Bizet, Carmen
29/11: Opera-forestilling
07/03: Skrjabin: Poème de l'extase – Ligeti: Atmosphères – Stravinsky: Le Sacre du Printemps
15/03: Koncert (bemærk det er fredag)
28/03: Mozart: Symfoni nr. 39 – Mozart: Obokoncert – Beethoven: Symfoni nr. 5
04/04: Koncert
09/05: Schumann: Ouverture, Scherzo og Finale – Beethoven: Klaverkoncert nr. 4 – Schubert: Symfoni nr. 8, Den ufuldendte
16/05: Koncert

Skrivedrømme – om at skrive

Holdnummer: 1821-121
Tid: 20/9, 4 torsdage, kl. 17.30-19.15
Pris: 460 kr., studerende 260 kr.
Sted: AU, bygning 1530, auditorium F, Ny Munkegade 118

Mange går med en drøm om selv at skrive. Efter at have grædt og grinet, tabt og vundet, levet og oplevet med hundredevis af litterære skæbner drømmer mange om at blive afsender på deres egen fortælling. Men hvordan kommer man i gang? Dette er ikke et skrivekursus, men en indføring i, hvad der allerede er tænkt og trykt om skriveprocessen og herunder refleksioner, tips og tricks til selv at give sig i kast med at skrive. Få mod, lyst og inspiration til at prøve kræfter med dét at skrive.

20/09: Hvordan litteraturen bliver til. Dan Ringgaard, professor i nordisk sprog og litteratur, Aarhus Universitet
27/09: Om kreativitet – hvorfor mister vi den med alderen, og kan den indlæres igen? Sat i perspektiv med egen romanproces. Trisse Gejl, forfatter og ekstern lektor i skrivekunst, Syddansk Universitet
04/10: Skrivning for begyndere. Pablo Llambias, forfatter og forhenværende rektor på forfatterskolen
11/10: Skrivelyst: Eksempler og eksperimenter – om at læse og skrive. Martin Glaz Serup, forfatter, ph.d. og ekstern lektor i litteraturvidenskab, Københavns Universitet

Johannes V. Jensens Kongens fald

Holdnummer: 1821-019
Tid: 6/10, 1 lørdag, kl. 10.00-14.00
Pris: 260 kr., studerende 160 kr.
Sted: AU, bygning 1530, lokale oplyses på stedet, Ny Munkegade 118
Underviser: Anders Østergaard, ekstern lektor i litteratur, Københavns Universitet

Johannes V. Jensens 'Kongens fald' er en fascinerende roman, der tåler mange genlæsninger. I 1999 valgte både Politikens og Berlingskes læsere den som det 20. århundredes bedste danske roman. Bogen og dens forfatter er selvfølgelig på kanonlister. Fagfolk bliver ved at skrive om den, forfattere refererer til den, og læserne slipper den ikke. Men hvad står der i bogen? Hvad er det, der fascinerer? Og hvad kan evt. irritere? Over fire timer går i dybden med romanen. Vi vil både søge overblik over det myldrende værk – og nærlæse det kapitel for kapitel, del for del, for at se, hvordan Johannes V. Jensen bygger sin romanverden op. Ingredienserne er talrige: 'Kongens fald' er bl.a. dramatiske fortællinger fra Danmarkshistorien i 1500-tallet inklusive vendepunkter i Nordens historie og i hele det videnskabelige verdensbillede i renæssancen.

Musikkens mesterværker

Holdnummer: 1821-149
Tid: 22/10, 6 mandage, kl. 17.30-19.15.
Ingen undervisning den 19/11
Pris: 660 kr., studerende 360 kr.
Sted: AU, bygning 1530, lokale G116, Ny Munkegade 118
Underviser: Leif V.S. Balthzersen, mag.art. i musikvidenskab

Kom tæt musikken! Forelæsningsrækken dykker ned i nogle berømte musikværker – her er musik fra tre århundreder og musik, der spænder fra soloklaver til det helt store orkesterudtræk. Få lejlighed til at fordybe dig i ét værk ad gangen, og hør om deres tilblivelseshistorie, udtryk og karakteristika, og få samtidig en introduktion til almene musikbegreber, musikgenrer, stiltræk og musikhistorie. Du bliver rustet til at få endnu mere ud af din næste musikoplevelse – uanset om det er et nyt værk, du kaster dig over, eller om du genhører netop et af disse udvalgte mesterværker, der kan høres igen og igen, og som gang på gang både glæder og overrasker os. Alle deltagere får adgang til musikken via internettet og skal til hver mødegang lytte til værket på forhånd.

22/10: **Händel: Water Music & Music for the Royal Fireworks**
29/10: **Beethoven: Symfoni nr. 3, Eroica**
05/11: **Tjajkovskij: Svanesøen**
12/11: **Stravinskij: Le Sacre du printemps**
26/11: **Chopin: Præludier**
03/12: **Puccini: La bohème**

Knæk litteraturens koder

Holdnummer: 1821-128
Tid: 22/10, 6 mandage, kl. 19.30-21.15
Pris: 660 kr., studerende 360 kr.
Sted: AU, bygning 1530, lokale D119, Ny Munkegade 118

Litteratur giver oplevelser. Den giver adgang til nye refleksioner, andre menneskeskæbner og fremmede verdener. De unikke læseoplevelser findes overalt, og hver litterær genre har sine særlige kendetegn. Hvordan læses en novelle? Et digt? Dramaet? Eller en roman? Litteraturen bruger kodesprog i form af symboler, metaforer og andre fortælletekniske greb. Så for at forstå litteraturens skjulte lag må man fortolke og afdække dens strukturer. Lær de centrale skønlitterære genrer at kende og bliv klogere på deres udtryksformer, ligheder og forskelle. Forløbet tager afsæt i konkrete tekster inden for de forskellige genrer.

22/10: **Intro til genrelæsning.** Per Stounbjerg, lektor i nordisk sprog og litteratur, Aarhus Universitet
29/10: **Novellen.** Rikke Andersen Kraglund, lektor i nordisk sprog og litteratur, Aarhus Universitet
05/11: **Eventyret.** Peer E. Sørensen, professor emeritus i nordisk sprog og litteratur, Aarhus Universitet
12/11: **Lyrikken.** Lasse Gammelgaard, adjunkt i nordisk sprog og litteratur, Aarhus Universitet
19/11: **Romanen.** Simona Zetterberg Gjerlevsen, adjunkt i nordisk sprog og litteratur, Aarhus Universitet
26/11: **Dramaet.** Susanne Hjelm Pedersen, ekstern lektor i dramaturgi, Aarhus Universitet

På verdensomrejse i litteraturen

Holdnummer: 1821-022
Tid: 24/10, 6 onsdage, kl. 17.15-19.00
Pris: 660 kr., studerende 360 kr.
Pris inkl. bog: 879,95 kr., studerende 579,95 kr. (bog værdi 299,95 kr.)
Sted: AU, bygning 1530, lokale D219, Ny Munkegade 118

Tag med på en verdensomrejse i litteraturen. Opdag de forskellige kulturer gennem en forelæsningsrække, der bringer dig til lande, du aldrig havde tænkt på at besøge. Forfattere fra hele kloden vækkes til live, mens vi bliver klogere på den fælles værdi, som danner grundlag for litteraturen verden over: læseglæden. Hvordan adskiller arktisk litteratur sig fra iransk? Hvorfor er fransk litteratur så populært, mens få kender til de store værker fra Mellemamerika? Og hvorfor er de gamle, russiske klassikere så udbredte? Find svarene her. Rækken tager afsæt i bogen 'Verdenslitteraturer' (Aarhus Universitetsforlag), som kan inkluderes i prisen.

24/10: **Introduktion til verdenslitteraturer.** Mads Rosendahl Thomsen, professor MSO i litteraturhistorie, Aarhus Universitet
31/10: **Mellemamerikansk litteratur.** Rigmor Kappel Schmidt, forfatter, oversætter og cand.mag. i spansk
07/11: **Iransk litteratur.** Claus Valling Pedersen, lektor i iransk, Københavns Universitet
14/11: **Russisk litteratur.** Tine Roesen, lektor i russisk, Københavns Universitet
21/11: **Afrikansk litteratur.** Svend Erik Larsen, professor emeritus i litteraturhistorie, Aarhus Universitet
28/11: **Arktisk litteratur – fra Grønland, Island og Færøerne.** Kirsten Thisted, lektor i tværkulturelle og regionale studier, Københavns Universitet

Filminstruktørerne og deres mesterværker

Holdnummer: 1821-474
Tid: 24/10, 4 onsdage, kl. 19.30-21.15
Pris: 460 kr., studerende 260 kr.
Sted: AU, bygning 1530, lokale D219, Ny Munkegade 118

Vi forelsker os i film og fascineres af instruktørerne bag. Filmen og dens skabere overrasker konstant, og de seneste 20 år har en ny gruppe instruktører fundet vej til filmelskernes hitliste. Fra de originale filmskabere Joel og Ethan Coen til den oscarvindende Guillermo Del Toro, som står bag mesterværket 'The Shape of Water.' Bliv også klogere på Wes Anderson og Quentin Tarantino, hvis filmperler nydes verden over. Velkommen til fire aftener i selskab med filmiske mesterværker fra de seneste årtier. Hver forelæsning præsenterer en ny instruktør, der har sat sit præg på moderne filmhistorie.

24/10: **Coen-brødrene.** Andreas Halskov, ekstern lektor i medievidenskab, Aarhus Universitet
31/10: **Guillermo Del Toro.** Søren Rørdam Bastholm, ekstern lektor i film- og medievidenskab, Aarhus Universitet
07/11: **Wes Anderson.** Jakob Isak Nielsen, lektor i film- og medievidenskab, Aarhus Universitet
14/11: **Quentin Tarantino.** Mathias Korsgaard, adjunkt i film- og medievidenskab, Aarhus Universitet

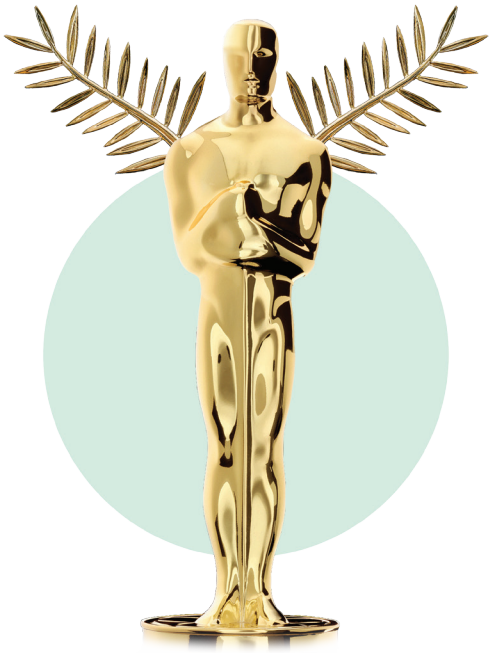

Murakami og Mordet på kommandanten

Holdnummer: 1821-341
Tid: 21/11, 3 onsdage, kl. 17.15-19.00
Pris: 360 kr., studerende 210 kr.
Sted: AU, bygning 1530, lokale D113, Ny Munkegade 118

Murakami-fans venter altid i spænding på en ny roman, og denne gang har forfatteren skrevet en bog, der har alt det, der skal til. 'Kishidancho Goroshi' – eller 'Mordet på kommandanten' – sendte japanerne i stormløb mod boghandlerne i 2017, og i Danmark kan læserne nu glæde sig over Mette Holms danske oversættelse. Men hvad sker der, når en roman oversættes fra japansk til dansk? Og hvordan adskiller 'Mordet på kommandanten' sig fra Murakamis øvrige værker? Bliv klogere på Murakamis seneste mesterværk i et forløb, der rummer både filmvisning og overraskende referencer til Mozart, Kafka og Filurkatten fra 'Alice i Eventyrland'.

21/11: **Dreaming Murakami (inkl. filmvisning).** Nitesh Anjaan, filminstruktør og romanforfatter
28/11: **Oversættelsen, referencerne og det japanske i Mordet på kommandanten.** Mette Holm, oversætter og cand.mag. i japansk
05/12: **En læsning af Mordet på kommandanten.** Anne Valbjørn Odgaard, cand.mag. i litteraturhistorie og religionsvidenskab

Rundt om Herman Bang

Holdnummer: 1821-342
Tid: 27/11, 3 tirsdage, kl. 17.15-19.00
Pris: 360 kr., studerende 210 kr.
Sted: AU, bygning 1530, lokale D119, Ny Munkegade 118
Underviser: Peer E. Sørensen, professor emeritus i nordisk sprog og litteratur, Aarhus Universitet

Kom på en tour de force gennem hele Herman Bangs forfatterskab. Fra dets ulykkelige begyndelse med 'Haabløse Slægter' med efterfølgende dom for pornografi over hans impressionistiske hovedværker 'Ved Vejen', 'Stuk', 'Ludvigsbakke' og 'Sommerglæde' til de sidste fortvivlede romaner fra begyndelsen af det tyvende århundrede, 'Michaël' og 'De uden fædreland'. Forfatterskabet skildres ud fra tematiske enheder: Bangs dyrkelse af det moderne (forfatteren som dekadent, homoseksuel, nervemenneske), hans selvfremstillinger, de stille eksistenser og hans beskrivelser af eksilet. Det betyder, at forelæsningerne vil følge tre spor: et der handler om egenarten i Bangs tekster, hans impressionisme og hans romaneksperimenter; et historisk spor, der placerer hans forfatterskab i centrum af det moderne liv, og endelig et personligt spor, der viser, hvordan han hele tiden bruger og ændrer egne oplevelser og erfaringer, når han skriver.

Amerikansk litteraturhistorie læst gennem novellen

Holdnummer: 1911-038
Tid: 21/1, 6 mandage, kl. 19.30-21.15
Pris: 680 kr., studerende 360 kr.
Sted: AU, bygning 1530, (indgang): lokale D215 i bygning 1531, Ny Munkegade 118
Underviser: Rikke Dahl Jensen, cand. mag. i litteraturvidenskab

Siden grundlæggelsen af Amerika har landets forfattere været optaget af spørgsmålet om national identitet. Og når man dykker ned i den amerikanske litteraturhistorie, ser man, at mange af de temaer, som nutidens forfattere – fx Don DeLillo, Paul Auster og Nathan Hill – beskæftiger sig med, er del af en lang litteraturhistorisk udvikling, som man kan lære meget af. Vi skal læse noveller af forfattere som F. Scott Fitzgerald, William Faulkner, Ernest Hemingway, Flannery O'Connor, John Updike og Philip Roth og se på, hvordan de hver især, og på meget forskellig vis, karakteriserer deres land. Forløbet har to mål: Dels at give et billede af udviklingen i den amerikanske litteraturhistorie og dels at se nærmere på historieopbygning, fortællestruktur, figurer og symboler. Novellerne findes i dansk oversættelse og vil blive trykt i et kompendium, som sælges på forløbet.

21/01: En ny nation etableres: 'Den Amerikanske Renæssance'
28/01: Industrialisering, borgerkrig og slaveri
04/02: Storby, modernisme og minimalisme
11/02: Konservatisme og generationsopgør i sydstaterne
18/02: 60'erne og opgøret med familiebegrebet
25/02: Minoriteter, drømme og magt

Tåspidssko og tylsskørter – en intro til ballettens og dansens verden

Holdnummer: 1911-103
Tid: 22/1, 1 tirsdag, kl. 17.15-21.15
Pris: 280 kr., studerende 160 kr.
Sted: AU, bygning 1530, lokale G116, Ny Munkegade 118
Underviser: Anne Middelboe Christensen, cand. mag., balletanmelder ved Dagbladet Information og ekstern lektor ved Københavns Universitet

Balletoplevelser kræver egentlig ikke andet end nysgerrighed og glæden over at se kroppe bevæge sig. Men i denne kavalkade af videoklip kommer du på en guidet tur rundt i ballettens verden – fra de romantiske balletter med lange tylsskørter til moderne danseforestillinger med kropsnære dragter og bare fødder. Her vil du høre fortællingen om, hvorfor balletdansere bevæger sig ranke rundt med udaddrejede fødder. Du vil se klip fra Bournonvilles yndefulde, danske balletstil. Og du vil komme om bag myten om de lyserøde tåspidssko.

Forfatteren og forskeren – Søren Ulrik Thomsen og Erik Skyum-Nielsen

Holdnummer: 1911-051
Tid: 24/1, 1 torsdag, kl. 17.15-19.00
Pris: 160 kr., studerende 110 kr.
Sted: AU, bygning 1530, lokale D119, Ny Munkegade 118
Undervisere: Søren Ulrik Thomsen, digter og Erik Skyum-Nielsen, lektor i nordisk litteratur, Københavns Universitet

Søren Ulrik Thomsen debuterede i 1981 med 'City Slang' og har siden udgivet yderligere seks digtsamlinger, senest 'Rystet spejl' i 2011. Sideløbende med sit lyriske forfatterskab har han i essays reflekteret over poesi, ligesom han sammen med Frederik Stjernfelt og Jokum Rohde har beskæftiget sig med så forskellige sager som henholdsvis "den negative opbyggelighed" og København som by. Erik Skyum-Nielsen har fulgt Thomsens digtning fra starten og arbejdet med den som forsker, underviser og foredragsholder. Samtalen mellem de to vil så vidt muligt prøve at komme hele kompasset rundt. Men den vil under alle omstændigheder fortætte sig i spørgsmålet om, hvad det er ved digtet som kunstnerisk form, der kan få en litteraturstuderende til at droppe universitetet og derpå i nu 37 år blive ved og ved med at kredse om den dér poesi, dens egenart og særlige problemer.

Virginia Woolfs forfatterskab

Holdnummer: 1911-010
Tid: 24/1, 3 torsdage, kl. 17.15-19.00
Pris: 380 kr., studerende 210 kr.
Sted: AU, bygning 1530, lokale D211, Ny Munkegade 118
Underviser: Steen Klitgård Povlsen, lektor emeritus i litteraturhistorie, Aarhus Universitet

Virginia Woolf (1882-1941) er en af det 20. århundredes betydeligste forfattere, hvis indflydelse og popularitet synes usvækket i vor tid. Forelæsningsrækken vil gennemgå hendes forfatterskab i sin helhed og placere det i både den samtidige engelske kultur og den internationale litteratur, som hun var inspireret af og selv påvirkede. Der vil blive benyttet danske oversættelser, hvis de foreligger.

24/01: The Voyage Out, Night and Day og Jacobs værelse
31/01: Mrs. Dalloway, Til fyret og Orlando
07/02: Bølgerne, Årene og Mellem akterne, essays og mindre skrifter

Det selvbiografiske i nyere litteratur

Holdnummer: 1911-044
Tid: 26/1, 1 lørdag, kl. 09.45-15.45
Pris: 380 kr., studerende 210 kr.
Sted: AU, bygning 1530, lokale oplyses på stedet, Ny Munkegade 118
Underviser: Anne-Marie Vestergaard, cand.mag. i litteraturvidenskab

Forfattere har altid brugt deres egne erfaringer i deres bøger, men ofte i sløret form. I de senere år er der imidlertid flere forfattere, der skriver meget direkte om egne oplevelser og bruger deres eget navn, men vel at mærke uden at bruge genrebetegnelsen selvbiografi. Ofte er emnerne af meget privat karakter, det pinlige og det traumatiske indgår ligesom de banale hverdagsforeteelser. Samtidig kommer der unge forfattere på banen, der skaber nye genrer og bruger løs af forskellige virkelighedsmarkører, ligesom de også er på de sociale medier. Disse blandingsgenrer, hvor fakta og fiktion kombineres, er blevet genstand for kritisk granskning. Forskere taler om dobbeltkontrakt og om performativ biografisme og autofiktion. Forløbet kaster lys over nyere udgivelser med stærke selvbiografiske træk og giver bud på læsnings- og fortolkningsmåder.

Pirouette, plié og port de bras. Ballet har sine rødder i Italien og Frankrig, og de franske betegnelser benyttes stadig i ballettens verden i dag.

Fra swing til frihed – jazzens evolution

Holdnummer: 1911-043
Tid: 24/2, 1 søndag, kl. 10.15-16.15
Pris: 380 kr., studerende 210 kr.
Sted: AU, bygning 1530, lokale oplyses på stedet, Ny Munkegade 118
Underviser: Jakob Thorkild Overgaard, cand.mag., musiker og forfatter

Miles Davis' kølige toner, Bill Evans' fyldige klange og Billie Holidays intime stemme. Jazzens musikhistorie er klangligt meget veldokumenteret. Der findes en lang række stilarter og en lang række hovedpersoner, som sammen med deres nøglealbums rager op i jazzhistorien, og som har dannet skole for eftertiden. Forelæsningen tager udgangspunkt i jazzhistorien som én lang udviklingshistorie, der bl.a. har haft improvisationen og tanken om at være en samtidsmusik i centrum. Oplev gennem musik og ord den kronologisk klanglige stilhistorie. Hvordan lyder musikken, hvornår er den fra, og hvad kaldes stilarterne? Få også sat et analytisk perspektiv på musikken: Hvad karakteriserer de forskellige perioder og stilarter?

Russiske romaner

Holdnummer: 1911-020
Tid: 5/3, 6 tirsdage, kl. 17.15-19.00
Pris: 680 kr., studerende 360 kr.
Sted: AU, bygning 1530, lokale D119, Ny Munkegade 118

Tolstoj, Dostojevskij, Belyj, Bulgakov og Pasternak. Alle er de vigtige og berømte navne inden for den russiske litteraturhistorie. Men hvem var disse forfattere, hvad kendetegnede den tid, de levede i, og hvad gør netop deres værker unikke? Forløbet giver dig en introduktion til russisk kultur, russisk litteraturhistorie og selve begrebet "den klassiske russiske roman". Derefter overlades scenen til en række af de vigtigste værker gennem Ruslands litteraturhistorie såsom 'Krig og fred', 'Doktor Zjivago' mm. Forelæsningsrækken gør dig ikke blot klogere på de enkelte værker, men også på den sammenhæng, der er at finde imellem disse storslåede klassikere. Kom og bliv grebet af de fascinerende russiske klassikere, når eksperterne giver overblik, guider igennem vanskelighederne og svarer på de spørgsmål, du altid har ønsket at stille.

05/03: Introduktion til russisk litteratur. Tine Roesen, lektor i russisk, Københavns Universitet
12/03: Lev Tolstoj: Krig og fred og Anna Karenina. Mette Dalsgaard, ph.d. i russisk litteratur og oversætter
19/03: F.M. Dostojevskij: Dobbeltgængeren, Det døde hus og Forbrydelse og straf. Tine Roesen, lektor i russisk, Københavns Universitet
26/03: Andrej Belyj: Petersborg. Jesper Nyeng, cand. mag. i russisk sprog og kultur
02/04: Mikhail Bulgakov: Mesteren og Margarita. Jesper Nyeng, cand. mag. i russisk sprog og kultur
09/04: Boris Pasternak: Doktor Zjivago. Mette Dalsgaard, ph.d. i russisk litteratur og oversætter

Richard Strauss' orkesterværker

Holdnummer: 1911-039
Tid: 16/3 og 17/3, 1 weekend, kl. 10.00-15.00
Pris: 580 kr., studerende 310 kr.
Pris inkl. bog: 740 kr., studerende 470 kr. (bog værdi 199 kr.)
Sted: AU, bygning 1530, lokale oplyses på stedet, Ny Munkegade 118
Underviser: Leif V.S. Balthzersen, mag.art. i musikvidenskab

Richard Strauss blev 85 år og skrev musik det meste af sit liv. Han er berømt for orkesterværker som 'Don Juan', 'Till Eulenspiegel', 'Also sprach Zarathustra' og 'Alpesymfonien'. Det er storslået og farverig, senromantisk musik, som alle kan få glæde af. I forløbet lærer du Strauss' fascinerende musik-verden at kende, og du bliver klogere på, hvad komponisten har tænkt sig, du skal lytte til. For Strauss' musik er spækket med handling. Leif V.S. Balthzersen udgiver i efteråret 2018 bogen 'Richard Strauss' orkesterværker. En brugsanvisning' (Aarhus Universitetsforlag) og weekenden tager afsæt i denne bog, som kan inkluderes i prisen.

Vidensbrunch – *forskersamtaler på Dokk1*

Få stillet både nysgerrighed og appetit til Vidensbrunch, og få et kig bag kulisserne i forskningens verden. Dette efterår kan du høre om alt fra lugtesans og sorg til kunstig intelligens og gigt, når forskerne samtaler med rektor Sten Tiedemann fra Folkeuniversitet i Aarhus.

Alexander Fjældstad – Lugt dig til livskvalitet!

Holdnummer: 1821-385
Tid: 26/9, 1 onsdag, kl. 10.00-12.00
Pris: 175 kr. inkl. brunch, kaffe/te og saft/juice
Sted: Dokk1, Store sal, Hack Kampmanns Plads 2
Underviser: Alexander Fjældstad, læge og ph.d. i lugtesans, Flavour Institute, Aarhus Universitet og Hedonia Research Group, University of Oxford

Da mennesket stadig var jægere og samlere, var lugtesansen et spørgsmål om liv eller død. Den hjalp os til at vurdere, om maden vi skulle spise, var god eller dårlig. I dag er vi ikke lige så afhængige af vores lugtesans, men den spiller stadig en stor rolle for os. Den er nemlig en af vores hovedkilder til nydelse. Mærk og forstå duften af pandekager og ristet bacon, når vi inviterer til brunch med forsker i lugtesans Alexander Fjældstad. Han stiller skarpt på, hvad lugtesansen er – og hvorfor det er lækkert med friskbrygget kaffe i luften.

Mogens Pfeiffer Jensen – Et liv med gigt

Holdnummer: 1821-384
Tid: 24/10, 1 onsdag, kl. 10.00-12.00
Pris: 175 kr. inkl. brunch, kaffe/te og saft/juice
Sted: Dokk1, Store sal, Hack Kampmanns Plads 2
Underviser: Mogens Pfeiffer Jensen, overlæge og klinisk lektor i reumatologi, Aarhus Universitet

Vidste du, at slidgigt ikke skyldes slid? At indianerne var det første folk med leddegigt? Eller at du kan tabe dig til smertereduktion, hvis du selv lider af gigt? Slidgigt er noget nær en folkesygdom. Over 300.000 danskere har diagnosen, og mens nogle lever fint med den, har andre voldsomme smerter. Modsat er leddegigt en kronisk, inflammatorisk gigtsygdom, som hvert år rammer ca. 1.700 personer. Men hvad kan man selv gøre for at bevare et godt og aktivt liv? Kom tæt på Mogens Pfeiffer Jensen, der lever sit (arbejds)liv i gigtens tjeneste.

Jacob Sherson – Computerspil og kunstig intelligens

Holdnummer: 1821-382
Tid: 14/11, 1 onsdag, kl. 10.00-12.00
Pris: 175 kr. inkl. brunch, kaffe/te og saft/juice
Sted: Dokk1, Store sal, Hack Kampmanns Plads 2
Underviser: Jacob Sherson, lektor i fysik og astronomi, Aarhus Universitet

Kan du være med til at udvikle kunstig intelligens ved at spille computerspil? Hvis du spiller Jacob Shersons spil 'Quantum Moves', er svaret faktisk ja. Her leger ganske almindelige mennesker med at flytte på atomer og hjælper samtidig med at teste videnskabens teorier. Gennem underholdende spil kan du bidrage til videnskabelige studier, hvis resultater kan beskytte os i fremtidens digitale hverdag. Mød Jacob Sherson til en morgenmads-snak om menneskelig versus kunstig intelligens, og hvordan man spiller sig til forskningsresultater.

Mai-Britt Guldin – Giv sorgen betydning

Holdnummer: 1821-383
Tid: 5/12, 1 onsdag, kl. 10.00-12.00
Pris: 175 kr. inkl. brunch, kaffe/te og saft/juice
Sted: Dokk1, Store sal, Hack Kampmanns Plads 2
Underviser: Mai-Britt Guldin, seniorforsker i sorg, Aarhus Universitetshospital

"Vi giver ikke slip på vores afdøde. Vi beholder dem i vores liv gennem vores minder og billeder og ved at tale om dem." Sådan siger Mai-Britt Guldin om det at miste en, man holder af. En konklusion, hun tager med sig fra sin forskning i sorg på Aarhus Universitet. Men også en hverdagsoplevelse, mange kender fra egne erfaringer med tab. Mød mennesket og forskeren Mai-Britt Guldin til en samtale om at have sorgen helt inde på livet.

Kom også til Vidensbrunch med Thorsten Borring Olesen om Europa lige nu torsdag 4/10 kl. 10.00-12.00. Læs mere på side 8.

Snus det gode liv ind

Alexander Wieck Fjældstad
Læge og ph.d. i lugtesans

Vidensfestival 28-30/9 — Livskvalitet

HEARTS & MINDS

Hvad er det egentlig, der betyder noget for et menneskes livskvalitet? Er det et godt fysisk og psykisk helbred? Samvær med familie og venner? En stabil økonomi? Troen på en gud? Et velfungerende demokrati? En gåtur med hunden? Eller en kold øl i solen? Med arrangementer i krydsfeltet mellem viden og kultur undersøger og udfordrer årets Hearts & Minds-festival, hvad der kan give livet kvalitet nu og i fremtiden. Festivalen, der er støttet af Nordea-fonden, har sit hjerte i Aarhus, men kommer i år godt rundt i hele landet. Glæd dig til hele festivalprogrammet, som udsendes sidst i august. Arrangementerne offentliggøres løbende på hearts-minds.dk.

NORDEA FONDEN
Vi støtter gode liv

Før festivalen

Yoga på vandet i Aarhus-bugten

Kan det øge livskvalitet at dyrke yoga? Hvor kommer yoga egentlig fra, og hvorfor er det mon blevet så populært i vesten? Denne lørdag kan du få svar på spørgsmålene og teste teorierne i praksis på en sjov og anderledes måde, når vi inviterer til yoga-tur på vandet i Aarhus-bugten. SUP står for Stand Up Paddle, og SUP yoga er yoga udført på vandet på et SUP surfbræt – en unik oplevelse med både leg, udfordringer og viden. Først giver SUP klubben Surf Agencys instruktør en lynintroduktion til teknikken, og så padler vi sammen ud på vandet og lægger til ved en yoga-platform. I denne smukke setting giver lektor i religionsvidenskab **Marianne Fibiger** et indblik i yoga som forbindelsen mellem øst og vest, krop og sind, og vi slutter af med en unik yoga-time med fokus på balance.

HOLDNUMMER: 1821-481 / 1821-481
TID: Lørdag 25/8 kl. 10.30-12.45 og kl. 13.30-15.30
STED: Surf Agency, Fiskerivej 2F
PRIS: 350 kr. inkl. SUP udstyr, bad og adgang til omklædningsrum
BEMÆRK: Eksklusivt arrangement, få pladser
SAMARBEJDSPARTNER: Surf Agency – surfagency.dk

Mads & Forskerpanelet

Mads Steffensen er vært, når vi tager dine dilemmaer og problemer op til debat. Hvordan vil videnskaben løse livets små og store udfordringer? Danmark er et videnssamfund. Vi uddanner os som aldrig før, og hver dag bliver vi klogere på livet. Men kan videnskaben også bruges i det virkelige liv? Hvad godt gør forskningen, når hverdagens skænderier og dilemmaer melder sig? Vi har inviteret tre af Danmarks bedste forskere og formidlere med vidt forskellige baggrunde til at komme med bud på løsninger af udvalgte hverdagsdilemmaer. Glæd dig til en oplysende og underholdende aften.

Panelet:
Christian Graugaard, læge og professor i sexologi, Aalborg Universitet; **Jeanette Varberg**, arkæolog og museumsinspektør, Nationalmuseet; **Marie Vejrup Nielsen**, centerleder og lektor i religionsvidenskab, Aarhus Universitet. Vært: **Mads Steffensen**

Har du et dilemma? Send det til jga@fuau.dk senest 27/8.

HOLDNUMMER: 1821-472
TID: Torsdag 30/8 kl. 19.00-21.30
STED: Aarhus Katedralskole, Festsalen, Skolegyde 1-3
PRIS: 160 kr., studerende 80 kr.
SAMARBEJDSPARTNER: Aarhus Katedralskole

Åbent hospital i Skejby

Varm op til Hearts & Minds festival, når Aarhus Universitetshospital igen i år inviterer til åbent hospital i Skejby søndag 2. september. Hele Aarhus Universitetshospital samles i 2018-19 i Skejby og bliver en af Danmarks største, samlede arbejdspladser med 10.000 ansatte. Knap en million patienter vil årligt komme forbi hospitalet. Denne dag kan du komme med ind bag hospitalsbyens mure, og få et indblik i både forskning og faciliteter.

HOLDNUMMER: 1821-493
TID: Søndag 2/9. Tidspunkt og detaljeret program oplyses på hearts-minds.dk
STED: Aarhus Universitetshospital, Palle Juul-Jensens Boulevard 99
PRIS: Gratis, men tilmelding er nødvendig
SAMARBEJDSPARTNER: Aarhus Universitetshospital

Vidensbrunch med Alexander Wieck Fjældstad: Lugt dig til livskvalitet!

I vores overflodssamfund kan man godt klare sig uden lugtesans, men det bliver på bekostning af livskvaliteten. For nogle tusind år siden, da mennesket stadig var jægere og samlere, var lugtesansen et spørgsmål om liv eller død. Den hjalp os til at vurdere om maden, vi skulle spise, var god eller dårlig. I dag er vi ikke lige så afhængige af vores lugtesans, men den spiller stadig en stor rolle. Den er nemlig en af vores hovedkilder til nydelse. Mærk og forstå duften af pandekager, friskbrygget kaffe og ristet bacon, når vi inviterer til brunch med læge og ph.d. i lugtesans **Alexander Wieck Fjældstad.**

HOLDNUMMER: 1821-385
TID: Onsdag 26/9 kl. 10.00-12.00
STED: Dokk1, Store sal, Hack Kampmanns Plads 2
PRIS: 175,00 kr. inkl. brunch, kaffe/te og saft/juice

Læs mere og tilmeld dig på hearts-minds.dk

Forskerturné

Kom til Hearts & Minds-festival i hele landet i september. Se mere på hearts-minds.dk

3/9	Ordet er dit – brug det frit, Vejen Bibliotek
3/9	At være hjemme i sit liv, Kulturhus Kappelborg, Skagen
6/9	Sagen er bøf, Tronsøskolen, Grindsted
8/9	Livets store temaer fortolket i musikken, Løgstør Bio
10/9	Sagen er bøf, Aktivitetshuset, Ebeltoft
10/9	Alle elsker sundhed, Roskilde Bibliotek
11/9	60+ En ny begyndelse, Støvring Sognehus
12/9	Forestillingen om det gode liv, Vejle Bibliotek
12/9	Dit livs historie, Museet på Sønderskov, Brørup
13/9	Det gode live at lære, Billund Centret
13/9	At være hjemme i sit liv, Fredericia Bibliotek
13/9	60+ En ny begyndelse, VIAUC Campus Horsens
14/9	Historien om sex, Rønne Bibliotek
15/9	Livskvalitet, mad og musik, Randers Bibliotek
17/9	60+ En ny begyndelse, Aktivitetshuset, Ebeltoft
17/9	Sagen er bøf, Syddansk Universitet, Kolding
18/9	Fiktion og fantasi, Auning Sognegård
18/9	Mindful medicin – mental sundhed skal trænes, VIAUC Campus Horsens
18/9	FoMO – Fear of Missing Out, Hadsten Bibliotek
18/9	60+ En ny begyndelse, Dansk Centralbibliotek for Sydslesvig, Flensborg
19/9	Sagen er bøf, Aalborg Universitet
19/9	At være hjemme i sit liv, Syddansk Universitet, Odense
21/9	FoMO – Fear of Missing Out, Rønne Bibliotek
23/9	Livets store temaer fortolket i musikken, Folkeuniversitetscenteret Skærum Mølle, Vemb
24/9	Cravings! Jeg kan ikke lade være, Esbjerg Hovedbibliotek
25/9	Det gode live at lære, Højskolen Marielyst, Væggerløse
25/9	60+ En ny begyndelse, Vallensbæk Rådhus
25/9	Dit livs historie, Ribes Vikinger, foredragssalen
25/9	FoMO – Fear of Missing Out, Galten Bibliotek
26/9	Mindful medicin – mental sundhed skal trænes, Ørsted Bibliotek
26/9	Forestillingen om det gode liv, Syddansk Universitet, Kolding
26/9	Alle elsker sundhed, Syddansk Universitet, Odense
27/9	Dit livs historie, Byrådssalen, Løgstør Gl. Rådhus
27/9	Ordet er dit – brug det frit, Aalborg Universitet
5/10	Det gode live at lære, Folkeuniversitetscenteret Skærum Mølle, Vemb

NORDEA FONDEN
vi støtter gode liv

Fredag 28/9

Forstå smagen – vinsmagning hos Kjær & Sommerfeldt

Bær, frugt og blomster. Lakrids, tobak og chokolade. Stald, flint og urter. Ordene er utallige, når vi skal beskrive vin. Vin pirrer vores sanser – duften, synet, lyden, smagen og følelsen på tungen af den snerpende garvesyre og den fyrige alkohol. Men hvad er det egentlig, der sker i hjernen, når vi smager vin, og hvordan fungerer og bruger vi vores sanser? Denne dag kan du glas for glas få viden, som vil udvide din smagsoplevelse og din evne til at skelne nuancer, når lektor i gastrofysik **Mathias Porsmose Clausen** sætter fokus på vinens komplekse sammensætning, hjernen, sanserne og oplevelsen af vin. Vi skal smage på bobler, hvid- og rødvin, som Kjær & Sommerfeldt har udvalgt særligt til dagen.

HOLDNUMMER: 1821-423
TID: Fredag 28/9 kl. 16.00-18.00
STED: Kjær & Sommerfeldt, Skovvejen 2A
PRIS: 250 kr. inkl. 3 glas vin
SAMARBEJDSPARTNER: Kjær & Sommerfeldt

Universets og livets historie

Hvorfor er vi her overhovedet? Mennesket har til alle tider forsøgt at forklare, hvordan Universet omkring os blev til, og hvor vi kommer fra. Det har medført en lang række teorier og skabelsesfortællinger, men det er først i nyere tid, og gennem moderne forskning, at det i store træk er lykkedes at kortlægge historien fra Big Bang og frem til i dag. Hør den fantastiske ca. 14 milliarder år lange historie, når astrofysiker **Ole Eggers Bjælde** og biolog **Tove Hedegaard Jørgensen** gør dig klogere på, hvordan Universet, Solsystemet, Jorden og Månen blev til, hvornår vand og liv kom til Jorden, hvordan livets udvikling har formet sig gennem evolutionen, og hvorfor mennesket i dag er den mest dominerende art på Jorden.

HOLDNUMMER: 1821-494
TID: Fredag 28/9 kl. 16.00-17.30
STED: Dome of Visions, Pier 2, Aarhus Havn
PRIS: 100 kr.

Læs mere og tilmeld dig på hearts-minds.dk

Sex – gode kneb og kiksede knald

Kuldsejlede scoringsforsøg, kropsvæsker med egen agenda, rødmende teenagere, rasende forældre og ægtefæller. Sex betyder noget for de fleste, og det foregår sjældent 'perfekt'. Så hvad er god sex egentlig? Denne aften er en hyldest til sex og det uperfekte. Få eksperternes gode kneb til et godt sexliv i alle aldre, når speciallæge **Ditte Trolle** og sexolog **Per Holm Knudsen** giver dig viden om både mænds og kvinders længsler, lyster og udfordringer. Er kvinders sexlyst fx anderledes end mænds? Og hvad bliver kvinder og mænd tiltrukket af? Aftenen krydres med ærlige, sjove og tåkrummende historier fra forfatterne bag bogen '100 kiksede knald' (Tubine).

HOLDNUMMER: 1821-457
TID: Fredag 28/9 kl. 19.30-21.30
STED: Dokk1, Store sal, Hack Kampmanns Plads 2
PRIS: 120 kr., studerende 60 kr. inkl. en forfriskning

Videnshopping: Grib nuet!

"Kys det nu, det satans liv/ grib det, fang det før det er forbi". Syv eksperter præsenterer veje til et mere enkelt liv med fokus på nærvær og samvær. Et liv, hvor vi sænker farten, vender udviklingsræset ryggen og i stedet mærker verden og er til stede i nuet – til gavn for os selv og dem omkring os. Oplægsholderne er fordelt i syv auditorier og holder samme forelæsning tre gange. På aftenen vælger du selv de tre, du gerne vil opleve.

Forelæsninger:

- STOISK RO I HVERDAGEN. **Anders Dræby Sørensen**, cand.mag. i idéhistorie, master i humanistisk sundhedsvidenskab
- SKØNLITTERATURENS HELBREDENDE KRAFT. **Mette Steenberg**, forsker i litteratur, Aarhus Universitet
- NATUREN SOM NÅDE OG TILGIVELSE. **Rasmus Ejrnæs**, seniorforsker i biodiversitet, Aarhus Universitet
- DEN GODE SAMTALE. **Carsten Fogh Nielsen**, adjunkt i filosofi, Aarhus Universitet
- HJERNEN, FORDYBELSE OG KONCENTRATION. **Troels Wesenberg Kjær,** forfatter, hjerneforsker, professor ved Københavns Universitet, specialeansvarlige overlæge Sjællands Universitetshospital
- KROPPEN I BEVÆGELSE – I OG FØR NUET. **Ole Bækgaard Nielsen**, institutleder og professor i medicinsk fysiologi, Aarhus Universitet
- FÆLLESSANG OG SANGINSTRUKTION. **Martin Guldberg**, cand.phil. i musikvidenskab, Aarhus Universitet

HOLDNUMMER: 1821-495
TID: Fredag 28/9 kl. 19.00-21.30
STED: AU, bygning 1530, Ny Munkegade 118
PRIS: 150 kr. inkl. forfriskning og tænkepausebøgerne 'Hjerte' og 'Hjerne', Aarhus Universitetsforlag

Lørdag 29/9

Food Walk – på sporet af nydelse i Aarhus

Tag med på en sanselig vandring i Aarhus, og smag dig igennem en række af byens gastronomiske perler. Inden turen fintuner læge og forsker i lugtesansen **Alexander Wieck Fjældstad** dine sanser. Særligt lugtesansen. Lugtesansen bliver nemlig ofte overset, men den spiller faktisk en uhyre vigtig rolle for vores oplevelse af mad - og for vores livskvalitet. Ny forskning peger på, at der er sammenhænge mellem mistet lugtsans og udviklingen af depression pga. den manglende nydelse. Med skærpede næser skal vi omsætte viden til praksis, når vi efterfølgende bevæger os ud på madvandring i små guidede grupper med Aarhus Food Walk. Vi skal besøge fem særligt udvalgte steder, hvor der hvert sted serveres mad eller drikke ledsaget af uddybende fortællinger.

HOLDNUMMER: 1821-428
TID: Lørdag 29/9 kl. 10.30-13.30. Tilmelding lukker 27/9. Tilmeld jer samlet, hvis I vil i samme gruppe på Food Walken
STED: Dokk1, Lille sal, Hack Kampmanns Plads 2
PRIS: 400 kr. inkl. smagninger fem forskellige steder i Aarhus
SAMARBEJDSPARTNER: Aarhus Food Walk

Filosofisk Stand Up Paddling

Hvad vil det sige at leve et godt liv? Det har været et af filosofiens hovedspørgsmål siden dens begyndelse. Og for mange af historiens største tænkere har det været uløseligt forbundet med spørgsmålet om forholdet mellem krop og sjæl. Er det bedst mulige liv for et menneske et fysisk aktivt et? Eller er mennesket i virkeligheden mest sig selv, når det beskæftiger sig med det åndelige? Denne eftermiddag får du mulighed for at kombinere begge udfoldelser på en helt moderne måde. Kom i balance – bogstavelig talt – når Surf Agency lærer dig at Stand Up Paddle på en unik tur rundt i Aarhus Havn. Med på turen har vi filosof **Carsten Fogh Nielsen**, der undervejs introducerer til filosofiens forskellige og mangeartede bud på det gode liv.

HOLDNUMMER: 1821-470
TID: Lørdag 29/9 kl. 13.30-17.00
STED: Surf Agency, Fiskerivej 2F
PRIS: 350 kr. inkl. surf-udstyr og adgang til badefaciliteter, maks. 35 deltagere
SAMARBEJDSPARTNER: Surf Agency

Kunstterapi

Kunst giver mulighed for at skabe forandringer uden en masse ord – også inde i os selv. I en tid hvor vi hele tiden skal løbe hurtigere, og mange oplever stress og angst, kan kunst og fordybelse i den kreative proces være et middel mod dette. Denne lørdag vil ph.d. i klinisk psykologi og kunstner **Vibeke Skov** tage fat i, hvordan vi kan belyse det ubevidste, og hvad der sker, når vi er kreative. Først skal du høre om metoderne og forskningen bag kunst som middel mod diverse lidelser, hvorefter får du selv mulighed for at omsætte teori til praksis, når vi skal tegne. Fordyb dig i de kreative metoders helsebringende potentialer. Vi sørger for papir og du kan låne tegneredskaber.

HOLDNUMMER: 1821-475
TID: Lørdag 29/9 kl. 12.30-14.00
STED: Dome of Visions, Pier 2, Aarhus Havn
PRIS: 100 kr.

Beer yoga (in English)

Beer Yoga is the marriage of two great loves – beer and yoga. Both are centuries-old therapies for body, mind and soul. The joy of drinking beer and the mindfulness of yoga complement each other and make for an energizing experience. Yoga nurtures a balance between the body and the mind, and while practicing it and having a relaxed time, we would like to awaken your senses with a specially chosen refreshment that is not commonly paired with this eastern-born practice: Beer! Take part in one of the hottest trends from New York, Sidney and Berlin as we offer you a once-in-a-lifetime experience: Beer Yoga. We serve two beers during this yoga class, and psychologist **Rune Kappel** gives a talk about control of the body and mind**.**

NUMBER: 1821-469
DATE AND TIME: Saturday 29/9, 4 pm – 6 pm
PLACE: Vandrehallen, Aarhus Universitet, Nordre Ringgade 4, 8000 Aarhus (outside if the weather permits it). Bring your own yoga mat (thin sleeping pad also does the job)
PRICE: 150 kr. incl. two beers
PARTNER: BierYoga.de

Intelligente cocktails – den fantastiske hjerne

Bag baren på Gedulgt står **Alexander Wieck Fjældstad**, der er læge og ph.d. i lugtesans sammen med **Hasse Bank Johansen**, der er én af Europas bedste bartendere. Mærk din hjerne i aktion, når vi skal bruge samtlige sanser til at opleve, smage, føle og lugte fem kølige cocktails, mens vi undersøger samspillet mellem sanserne og hjernen. For hvad sker der i hjernen, når vi er opmærksomme på vores omgivelser, og hvordan påvirker forskellige lyde og lugte os? Nyd hver slurk, og bliv klogere på, hvordan hjernen og sanserne arbejder sammen om at skabe stærke følelser af nostalgi, frygt, nydelse eller cravings.

HOLDNUMMER: 1821-468
TID: Lørdag 29/9 kl. 17.00-19.30
STED: Gedulgt, Fredensgade 41, (baggården, den grønne dør), Aarhus
PRIS: 350 kr. inkl. 5 cocktails
SAMARBEJDSPARTNER: Gedulgt

Vidensmiddag: Smagen af håb

"Du bliver, hvad du spiser", siges det. Men du spiser også det, du længes efter: sydens sol, naturens renhed, ny nordisk hipness eller marmelade fra Den Gamle Fabrik. Mad er ikke kun næring, men har også kulturel betydning. Et godt måltid er smagen af andre tider og andre steder – en øjebliksrealisering af drømmen om det gode liv i godt selskab. Denne aften får du serveret fem udsøgte retter, der kan føre dig til steder, du længes efter. Imellem retterne fortæller håbshistoriker **Bertel Nygaard** om de utopiske længslers lange historie, tilsat musikalske indslag i selskab med multiinstrumentalisten **Jacob Venndt**. Det er føde til både krop, ånd og sanser. Den lækre menu kan ses på hearts-minds.dk

HOLDNUMMER: 1821-497
TID: Lørdag 29/9 kl. 18.30-22.00
STED: Auktionshuset, Mejlgade 45
PRIS: 750 kr. inkl. fem serveringer, fire glas vin samt kaffe/te. Ønske om vegetarmenu/allergier meldes senest 17/9 på mail til lsgh@fuau.dk
NB: Tilmelding lukker senest 23/9. Tilmeld jer samlet, hvis I vil være sikre på at sidde sammen til arrangementet.
SAMARBEJDSPARTNER: Turbinehallen

Sorgen og de store følelser

Sorgen er et grundvilkår for livet. Vi møder den alle før eller siden og forholder os til den på vidt forskellige måder. Men hvad sker der med os, når vi mister nogen, vi elsker? Hvordan påvirker det os, når vi skal håndtere sorgen og de store følelser? Vær med, når sorgforsker **Mai-Britt Guldin** og skuespiller **Thure Lindhardt** dykker ned i sorgens væsen og kigger nærmere på, hvordan vi bevæges af at miste, og hvordan vi i sidste ende kan håndtere og måske endda bruge sorgen til noget.

HOLDNUMMER: 1821-496
TID: Lørdag 29/9 kl. 19.30-21.30
STED: Teatret Svalegangen, Rosenkrantzgade 21
PRIS: 120 kr., studerende 60 kr.
SAMARBEJDSPARTNER: Teatret Svalegangen

Søndag 30/9

Heartbeats – dans og syng dig glad

Hvordan kan bevægelse og dans være med til at skabe glæde, frihedsfølelse og samhørighed? Vær med, når vi byder op til dans med lektor i dans og bevægelsespsykologi **Helle Winther**, docent **Lena Gregersen** og studerende fra RMB uddannelsen på Det Jyske Musikkonservatorium. Alle kan danse, og musikken har ingen alder. Dans og musik åbner kroppen, skaber ny energi og giver os kontakt til følelser, flow og medmennesker. Dansen krydser grænser og skaber hjerterum, selvom vi kommunikerer uden vores vanlige, verbale sprog. Dagen er en blanding af videnskabelige oplæg og dansende samvær.

HOLDNUMMER: 1821-489
TID: Søndag 30/9 kl. 10.30-12.30
STED: Dokk1, Store sal, Hack Kampmanns Plads 2
PRIS: 120 kr., studerende 60 kr. inkl en flaske vand
SAMARBEJDSPARTNER: Det Jyske Musikkonservatorium

Et bedre liv med virtual reality? Et psykologisk perspektiv

Dyk med dybhavsfisk, flyv over Grand Canyon, oplev kunst på MOMA eller begiv dig på opdagelse i et hjemsøgt spøgelseshus. Med virtual reality er der stort set ingen grænser for, hvad du kan opleve. Virtual reality er en computer-genereret simulation, der bl.a. bruges inden for underholdning, men også områder som læring og psykologi. Vær med, når vi dykker ned i, hvordan de overbevisende oplevelser påvirker hjernen, krop og sind, når postdoc i psykologi **Marc Malmdorf Andersen** sætter fokus på virtual reality og livkvalitet hos en af Nordeuropas eneste virtual reality caféer Limitless Virtual Reality. Alle får mulighed for at prøve en virtual reality aktivitet.

HOLDNUMMER: 1821-466 og 1821-467
TID: Søndag 30/9 kl. 13.00-14.30 og kl. 15.00-16.30
STED: Limitless Virtual Reality, Frederiksgade 33
PRIS: 200 kr., studerende 150 kr. inkl. virtual reality aktivitet
SAMARBEJDSPARTNER: Limitless Virtual Reality

Spiselig biograf: Sideways

Velkommen til en unik og spiselig biografoplevelse! Kom helt tæt på filmen, og få udfordret alle sanser, når vi serverer filmen 'Sideways' fra 2004. Under filmen får du en nøje tilrettelagt sanseoplevelse: film-tapas. Prøv den ultimative forening af film og mad, når vi kombinerer kreative smagskoncepter, der er udviklet specielt til filmens scener. Du guides igennem eftermiddagens oplevelse af cand.mag. i medievidenskab **Katharina Thordis Raagaard**. Sæt dig til rette i sædet, og få en film- og smagsoplevelse ud over det sædvanlige.

HOLDNUMMER: 1821-465
TID: Sørdag 30/9 kl. 13.30-16.00
STED: Øst for Paradis, Paradisgade 7-9
PRIS: 350 kr. inkl. filmtapas (NB! Da tapasmenuen er en konceptmenu, vil det desværre ikke være muligt at bestille kødfri, alkoholfri eller allergivenlig menu)
SAMARBEJDSPARTNER: Øst for Paradis og Turbinehallen

Den perfekte øl og det berusede sind

Øl har været et nydelsesmiddel, siden mennesket lærte at dyrke kornet, og vi har stadig en forkærlighed for smagen af humle. Men hvad gør det egentlig ved vores hjerne, når vi nyder en kold øl? Hvordan reagerer krop og sind, når promillen vokser, og vi mærker beruselsen sprede sig? Få slukket din videnstørst, når vi dykker ned i øllens verden og smager på forskellige typer. Psykolog **Rune Kappel** tager dig på en rejse gennem den berusede hjerne, mens de gyldne bobler nydes. Vi slutter af med en rundvisning på bryggeriet Hantwerk.

HOLDNUMMER: 1821-499
TID: Søndag 30/9 kl. 15.30-17.00
STED: Hantwerk, Fiskerivej 2D
PRIS: 250 kr. inkl. ølsmagning
SAMARBEJDSPARTNER: Hantwerk

Musik for hjerne og hjerte – i Vandtårnet

Glæde, sorg og smerte. Musik rummer hele følelsesregisteret og kan med sit unikke sprog bevæge os, så hårene rejser sig og tårerne triller. Det er de færreste ting, hvis holdbarhed synes uendelig. Men sådan er det netop med den klassiske musik. Nyd skønheden, og få fornyet energi til tonerne fra pianist **Heine Skov Jensen**, der denne dag spiller musik af bl.a. Chopin, Brahms, Mendelssohn og Schubert. Mag.art. **Leif V.S. Balthzersen** klæder dig på til at få den fulde oplevelse af musikken, når han introducerer værkerne og komponisterne. Kom til koncert og foredrag i Vandtårnet på Randersvej – 38 meter over jorden.

HOLDNUMMER: 1821-463 og 1821-462
TID: Søndag 30/9 kl. 17.00-18.00 og kl. 18.30-19.30
STED: Vandtårnet ved Randersvej, Randersvej 137A (Arrangementet afholdes øverst, og lokalet kan udelukkendes tilgås til fods)
PRIS: 160 kr.
SAMARBEJDSPARTNER: Aarhus Akademi

Lugtesansen
– sansernes Ringo Starr

Lugtesansen er ikke stjernen i sansernes show. Den er, hvad Ringo Starr var i The Beatles: Sjældent hyldet, ofte overset; men vigtig for den samlede oplevelse.

Af: Henriette Pagh Mathiasen, Folkeuniversitetet i Aarhus

"I vores overflodssamfund kan man godt klare sig uden lugtesans, men det bliver på bekostning af vores livskvalitet," siger læge Alexander Wieck Fjældstad, der forsker i lugtesans på Aarhus Universitet og arbejder med patienter med mistet eller nedsat lugtesans ved Flavour Klinikken i Holstebro.

Hjernens fælles valuta: Nydelse

Da mennesket stadig var jægere og samlere, hjalp lugtesansen med at vurdere, om maden var god eller dårlig. "Og det var jo livsvigtigt at have den erfaring," fortæller forskeren. Selvom vi ikke er lige så afhængige af vores lugtesans som vores forfædre – eller bare folk for 100 år siden – spiller den stadig en stor rolle for vores velbefindende. "Helt basalt har hjernen en fælles valuta: Den hedder nydelse," forklarer Alexander Wieck Fjældstad. Når vi spiser, giver lugtesansen mere nydelse, end vi selv opdager. Når vi er sultne, giver indtag af mad mere nydelse, end når vi er mætte. Det samme er gældende for vores andre behov, så hjernen hjælper med at prioritere vores opmærksomhed og handlinger. "Det er nogle mere fundamentale reaktioner. Det er langt hen ad vejen ikke noget, der når et kognitivt [bevidst, red.] niveau." Vi har to typer lugtesans: en ydre og en indre, den retronasale. Når maden tygges og varmes op i munden, frigives en masse aromastoffer. Det er små, luftbårne molekyler, som næsen opfanger som lugt. Når vi synker, kommer der et lille pust aroma op gennem svælget via den retronasale lugtesans. Selvom vi ofte ikke er bevidste om den indre lugtesans, er den en vigtig kilde til nydelse: "Det er virkelig noget, man får en 'kernenydelse' ud af," siger Alexander Wieck Fjældstad. Der er lavet undersøgelser af sammenhængen mellem mistet lugtesans og udviklingen af depressioner: "Der er faktisk mulighed for, at den manglende nydelse [fra den retronasale lugtesans, red.] trigger en depression."

På sporet af chokolade

Lugtesansen giver hjernen mere nydelse, end vi bemærker. Og den er skarpere, end vi tror. "Man har i forsøg undersøgt, om mennesker kan være sporhunde. Hovedet ned i græsset og så bare afsted efter en eller anden duft!" siger lugtesansforskeren. Og mennesker kan godt holde færten af dufte. "Hvis man tager chokolade – som folk kender og er vant til at nyde – og lægger et spor, så vil vi være rigtig gode til at følge det." Hvis der skal opspores ting, som hunde er øvede i at følge, så er de dygtigere end mennesker. Men: "Vi kan sagtens – under de rigtige præmisser – præstere lige så godt som hunde." Mennesker er også gode til at lugte afvigelser i velkendte dufte. "Så snart forventningen ikke bliver opnået, så stejler man helt." Hvis parfumeproducenterne skifter en enkelt ingrediens ud for at udfase eksempelvis allergifremkaldende stoffer, så afstemmer de parfumerne så grundigt, at deres professionelle testere ikke kan dufte forskel. "Så kommer det ud til en forbruger – typisk en kvinde, der har brugt den samme parfume i rigtig mange år – og der går der bare et splitsekund, før den er helt 'off'."

Smagen af rævetis

Vores gode lugtesans, hørelse og følesans er vigtige, når vi spiser. Chips, der ikke knaser, er en flad fornemmelse, selvom smagen og duften er fuldstændig, som den plejer: "Den manglende lyd gør, at det bare ikke er den samme følelse. Sådan er det med sanserne. De er dybt forankrede i hinanden," siger Alexander Wieck Fjældstad. Ofte er det ikke lyd, men samspillet mellem de aromastoffer og smagssansen på tungen, der er afgørende for den samlede smagsoplevelse. Prøv at holde dig stramt for næsen, når du spiser et bolsje. Sandsynligvis vil du bare kunne smage, at det er sødt. Men når du slipper næsen, vil aromastofferne suse op og sætte gang i duftsensorerne. Pludselig opdager du, om du spiser et rabarber- eller citronbolsje. Uden lugtesans er lidt vin i venners lag heller ikke det samme: "Så tænker man bare: Ej, nu skal vi bare hygge! Nu skal vi sidde her og dele et godt glas rødvin," beskriver forskeren og fortsætter: "Og så smager det bare af rævetis." Uden aromastoffer smager vin surt, tørt og bittert af garvesyre.

Duften af socialt samvær

Mange af de patienter med nedsat eller mistet lugtesans, som Alexander Wieck Fjældstad taler med, fortæller om nedsat glæde ved sociale sammenhænge. "Til mange familiesammenkomster sidder vi omkring bordet og nyder maden. Man talen om og smager på den," forklarer han. Når maden ikke smager rigtigt mere, er det svært at deltage i den fælles samtale og nyde glæden ved et veltilberedt måltid. Hans patienter føler sig ofte alene med deres

problemer: "Der er mange ting i det, hvor det ville være det samme som, hvis man var blind." Mistet lugtesans er bare usynlig for andre.

Ved han ikke selv, at han lugter?
Mange af os har prøvet at lugte til en bluse for at tjekke, om den skal til vask. "Folk, der har mistet lugtesansen, bliver enormt selvbevidste." De er bange for at lugte uden at opdage det. Det kan i værste tilfælde føre til social isolation. "I vores samfund er lugte noget, vi er ekstremt følsomme overfor. Hvis man går et par hundrede år tilbage, så var lugten af sved helt normal, for der gik vi måske i bad en gang hver fjortende dag," konstaterer forskeren og uddyber: "Hvis nogen i dag lugter af sved, så tænker vi: Hvorfor går de ikke i bad?!"

Sansernes Ringo Starr
Lugtesansen er ikke stjernen i sansernes show. Den er, hvad Ringo Starr var i The Beatles: Sjældent hyldet, ofte overset; men vigtig for den samlede oplevelse. Bagom ryggen på os giver lugtesansen nydelse til hjernen, den fulde smagsoplevelse og hygiejnetjek: Den tilfører livskvalitet. Det må vi godt dvæle lidt ved. "Når der er en duft, man godt kan lide, så kan man jo give sig selv det halve sekund mere til lige at få den ind," opfordrer Alexander Wieck Fjældstad. "Bare lige nyde det. Lige et øjeblik."

Alexander Wieck Fjældstad er uddannet læge fra Aarhus Universitet og har skrevet ph.d. om lugtesans. Han forsker i lugtesansen på Flavour Instituttet på Aarhus Universitet, tilser patienter med mistet eller nedsat lugtesans på Flavour Klinikken i Holstebro og er en del af forskningsgruppen Hedonia Research Group på University of Oxford. Han arbejder for øjeblikket på en bog med information og madopskrifter udviklet specielt til mennesker med nedsat lugtesans. Opskrifterne udvikles i samarbejde med blandt andre Aarhus-kokken Christian Bøjlund. Alexander Wieck Fjældstad er også frontfigur for Hearts & Minds-festivalen i år (se s. 81).

Kunstweekend på Sandbjerg Gods 6/10-7/10

Tjek ind på Sandbjerg Gods i Sønderjylland, og fordyb dig i billedkunsten og det at skabe.

Billedkunsten er aldrig et rent visuelt fænomen. Der er altid andre sanser i spil, når vi ser på kunst. Denne weekend går vi i kødet på billedkunsten og lader teori og praksis gå hånd i hånd. Du får mulighed for at fordybe dig, lytte, lære og forstå med både hoved og hænder. Weekenden består af tre koncentrerede moduler, hvor kunstfaglige oplæg hver gang suppleres og uddybes med praktiske øvelser, som understøtter teorien. Øvelserne er tilrettelagt således at både nybegyndere og øvede kan få udbytte af undervisningen, og henvender sig til dig, der interesserer dig for billedkunst og gerne vil udvide din forståelse. Kunsthistoriker og tv-vært **Peter Kær** er gennemgående underviser, assisteret af kunsthistoriker og tidligere leder af Carl-Henning Pedersen & Else Alfelts Museum, **Hanne Lundgren Nielsen**.

Nyd en weekend med kunstforståelse, fuld forplejning, et sansemættet aftenprogram lørdag og ekskursion til Brundtlund Slot søndag.

For et detaljeret program se venligst hearts-minds.dk

HOLDNUMMER: 1821-500
TID: Lørdag 6/10 kl. 10.00 - søndag 7/10 kl. 16
STED: Sandbjerg Gods, Sandbjergvej 102, 6400 Sønderborg
PRIS: 1460 kr. plus overnatning (710 kr. for enkeltværelse, 650 kr. for dobbeltværelse pr. person)
PRISEN INKLUDERER:
Foredrag, undervisning, materialer, overnatning, entré og omvisning på Brundtlund Slot samt 2 x frokost, 1 x morgenmad, 1 x aftensmad og 2 x kaffe/kage. Vi lukker for tilmelding, når holdet er fyldt og senest 21/9.
MAKS. 40 deltagere.

Praktiske *oplysninger*

Komitéer i Region Midtjylland

I flere byer i Midtjylland er der mindre Folkeuniversitets-komitéer, der hver især arrangerer forelæsninger i Folkeuniversitets-regi i deres lokalområde. Du er altid velkommen til at kontakte dem.

Syddjurs: Kontakt Birthe Damgård Nielsen / 2947 6833 / info@syddjurs-folkeuniversitet.dk / www.syddjurs-folkeuniversitet.dk
Favrskov: Kontakt Ida Jensen / 8964 1584 / idaj@favrskov.dk
Herning: Kontakt Iben Østerbye / 2134 1742 / www.fuau.dk/herning
Horsens-Hedensted: Kontakt Hans Hansen / 8755 4330 / haha@viauc.dk / www.fuhh.dk
Morsø: Kontakt Joan Bak / joan.bak@morsoe.dk
Norddjurs: Kontakt Birgit Årsnæs / 2344 8014 / info@norddjurs-folkeuni.dk / www.norddjurs-folkeuni.dk
Randers: Kontakt Peter Staugaard / 3035 1392 / info@randersfolkeuni.dk
Ringkøbing-Skjern: Kontakt Ritta Olesen / 9974 2621 / ritta.olesen@rksk.dk / www.riskbib.dk/folkeuniversitetet
Rougsø: Kontakt Yvonne Holm Karnøe / 2212 3907 / info@folkeuniversitetet-rougso.dk/ www.folkeuniversitetet-rougso.dk
Ry: Kontakt Flemming Simonsen / 8689 1402 / flemming@javngyde.dk / www.folkeuniversitetet-ry.dk

Programrådet

Programrådet består af styrelsens medlemmer, forskere og fagpersoner primært fra Aarhus Universitet og fra Aarhus' kulturinstitutioner.

Styrelsen

Presse- og kommunikationschef Anders Correll / prodekan Anne Marie Pahuus / lektor Bertel Nygaard / institutleder Claus Holm / chefkonsulent Jens Holbech / lektor Kirstine Helboe Johansen / institutleder Kristjar Skajaa / professor Lars Østergaard / lektor Mette Skak / lektor Noe Munck (formand) / institutleder Ole Bækgaard Nielsen / lektor Rikke Louise Meyer / head of national conservation WWF Susanne Amsinck / direktør for Constructive Institute Ulrik Haagerup.

Forskere og fagpersoner fra Aarhus Universitet

Professor Andreas Roepstorff / lektor Ane Hejlskov Larsen / forsker Anne Sørensen / lektor Birte Poulsen / professor Bjarne Møller-Madsen / professor Bo Christensen / lektor Carsten Bagge Laustsen / professor Carsten Obel / professor Christian Bjørnskov / lektor Christian Waldstrøm / chefkonsulent Claus Bo Andreasen / professor Derek Beach / professor Finn Frandsen / lektor Hans Jørgen Frederiksen / professor Hans Kjeldsen / lektor Henrik Birkedal / lektor Jakob Isak Nielsen / centerleder Jens Bennedsen / lektor Karina Lykke Grand / professor Kim Halskov / lektor Kristian Hvidtfelt Nielsen / professor MSO Lene Vase / lektor Mads Krogh / professor MSO Mads Rosendahl Thomsen / lektor Marie Vejrup Nielsen / lektor Martijn van Beek / lektor emeritus Michael Böss / lektor Mikkel Thelle / professor MSO Mikkel Thorup / docent emeritus Ole Høiris / lektor Ole Lauridsen / lektor emeritus Ole Sonne / institutleder Per Stounbjerg / administrativ leder Pernille Kallehave / seniorforsker Peter Bondo Christensen/ professor Peter Krøjgaard / professor Philipp Schröder / lektor Søren Fauth / institutleder Thomas G. Jensen / institutleder Thomas Toftegaard / lektor Tinna Stevnsner / professor Tobias Wang / professor Uffe Juul Jensen / professor Verner Møller.

Fagpersoner fra andre uddannelses- og kulturinstitutioner

Museumsinspektør Annette Damm, Moesgaard Museum / museumsdirektør Bo Skaarup, Naturhistorisk Museum i Aarhus / forlagsdirektør Carsten Fenger-Grøndahl, Aarhus Universitetsforlag / presseansvarlig Dan Hansen, Danmarks Medie- og Journalisthøjskole / museumsinspektør Hanne Teglhus, Steno Museet / sognepræst Henrik Grøndahl Lund, Aarhus Domkirke / formand Iben Østerbye, Folkeuniversitetet i Herning / museumsinspektør Jeanette Varberg, Nationalmuseet / lektor Jørgen Rasmussen, Arkitektskolen Aarhus / redaktør Leif Erik Vaag, Skalk / museumsleder Merete Ipsen, Kvindemuseet / kulturredaktør Michael Bach Henriksen, Kristeligt Dagblad / videncenterchef Peter Yding Brunbech, Nationalt Videncenter for Historie- og Kulturarvsformidling / kommunikationschef Svend Aage Mogensen, Aarhus Universitetshospital / stadsarkivar Søren Bitsch Christensen, Aarhus Stadsarkiv / museumsdirektør Thomas Bloch Ravn, Den Gamle By / seniorforsker emeritus Thomas Secher Jensen, Naturhistorisk Museum i Aarhus.

Find vej til undervisningen

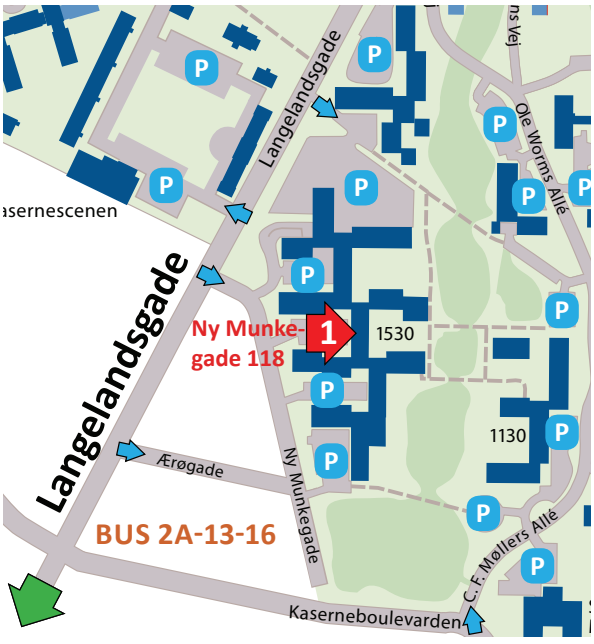

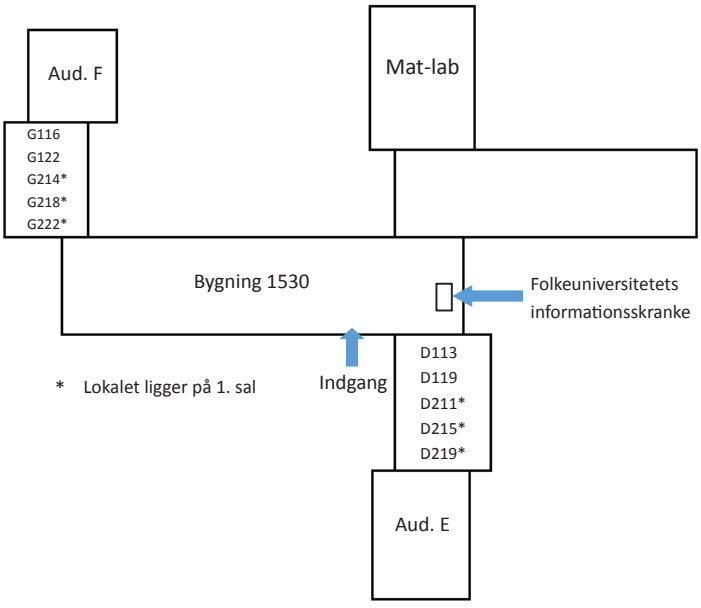

Folkeuniversitetets sekretariat

Rektor Sten Tiedemann / program- og kommunikationschef Marie Kruse Larsen (barsel) / redaktør Louise Højbjerg Jacobsen / redaktør Anne Marie Støvring Sørensen / redaktør Mette Grønborg Poulsen / redaktør Joakim Quorp Matthiesen / redaktør Lærke Sofie Glerup Hansen / redaktør Anne Engedal / redaktør Kasper Dam Nielsen / redaktør Lotte Vestergård Melsen (barsel) / programmedarbejdere: Julie Harboe / Sebastian Aaskov Jakobsen / festivalchef Hanne Lundgren Nielsen / programansvarlig for festival Noa Kjærsgaard Hansen / festivalmedarbejder Johanne Greibe Andersen / økonomi- og administrationschef Randi Dahlin / assistent Martin Kristiansen / receptionist Tinna Louise Hansen.

Studierabat

På udvalgte hold gives der rabat til studerende, som er berettiget til SU. Oplys uddannelsessted og årskortnummer. Husk studiekort første undervisningsgang.

Forbehold

Folkeuniversitetet forbeholder sig ret til ændring af underviser, lokale, dato og tidspunkt. Sådanne ændringer giver ikke ret til refusion af betalingen. Ændringer oplyses på fuau.dk og via mail og/eller SMS. Er vi nødsaget til at aflyse et hold, refunderer vi beløbet til samme konto, som der er betalt fra.

Afmelding

Hvis du fortryder, kan du få det indbetalte beløb refunderet fratrukket ekspeditionsgebyr på 100 kr. Afmelding skal ske senest 14 dage før holdstart. Tilmelding til rejser og ekskursioner er bindende, og depositum refunderes ikke.

Fotos og illustrationer

Med mindre andet er angivet, stammer billedmateriale fra billeddatabaserne Stock.xchng, iStockphoto.com, Shutterstock og WikiMedia. Fotos af forskere: montgomery.dk og MINGOPHOTO. Layout og grafik: Oddfischlein.

Bøger, noter og slides

Til forløb, hvor bøger er inkluderet, udleveres bogen første undervisningsgang af Folkeuniversitetets medarbejdere. Der lukkes for bogkøb 14 dage før undervisningsstart af hensyn til leveringstid. Slides og undervisningsnoter er ikke inkluderet i prisen, og de kan ikke forventes fremskaffet og udleveret.

Sekretariatet

Folkeuniversitetet, lok. 05.182
Inge Lehmanns Gade 10, 5.
8000 Aarhus C
www.fuau.dk
8843 8000

Åbningstider

Mandag-fredag kl. 10-15

Undervisningssted

Folkeuniversitetet i Aarhus
Ny Munkegade 118
8000 Aarhus C

Tilmelding

Tilmeld dig på fuau.dk, og betal med Dankort, Visa-Dankort, Mastercard, Visa Electron eller Mobilepay. Firmabetaling på EAN eller faktura.

ALUMNENETVÆRK

Har du læst på Aarhus Universitet?
Så har alumnenetværket på AU en række medlemstilbud til dig:

- Gratis kurser på Folkeuniversitetet
- Spændende arrangementer for alumner
- Job- og projektbank
- Rabat på efter- og videreuddannelse
- Mentorordninger
- Og meget mere

Læs mere og tilmeld dig alumnenetværket på **alumner.au.dk**

AARHUS
UNIVERSITET

SOLIDUM PETIT IN PROFUNDIS · UNIVERSITAS ARHUSIENSIS